Flüssigkeitsring Vakuumpumpen
Liquid-Ring Vacuum Pumps

Ersatzteilliste
Spare part list

L-BV3

Typ / Type 2BV3151

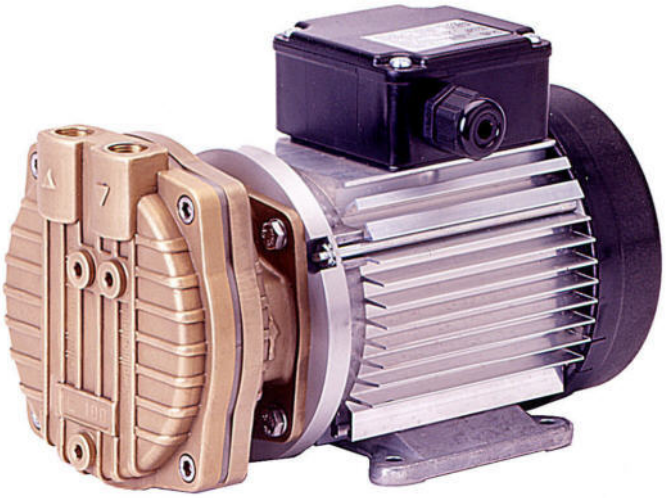

Alle Rechte vorbehalten
All rights reserved

610.44430.02.500
Edition: 08.2013
Deutsch - English

Prematic AG, Märwilerstrasse 43, 9556 Affeltrangen www.prematic.ch Tel. 071 918 60 60, Mail: v-g@prematic.ch

© 2013 Gardner Denver Deutschland GmbH • Industriestraße 26 • 97616 Bad Neustadt • Germany

Weitergabe sowie Vervielfältigung, Verbreitung und / oder Bearbeitung dieses Dokumentes, Verwertung und Mitteilung seines Inhaltes sind verboten, soweit nicht ausdrücklich gestattet. Zuwiderhandlungen verpflichten zu Schadenersatz. Alle Rechte für den Fall der Patenterteilung, Gebrauchsmuster- oder Geschmacksmustereintragung vorbehalten.

Replication, distribution and / or editing of this document and the use and distribution of its content is prohibited unless explicitly permitted. Violation obligates compensation for damages.
All rights reserved in case of the issue of a patent, utility patent or design patent.

DEUTSCH

Allgemeine Hinweise

Bitte geben Sie bei der **Ersatzteilbestellung** neben der Teile-Bestellung und der Teile-Nummer auch stets den kompletten L-BV3-Bestellnummer und die Maschinennummer an. Bestellnummer und Maschinennummer sind aus den Schildangaben ersichtlich. Die Teile-Bezeichnung muss mit der Bezeichnung in der Ersatzteilliste übereinstimmen.

Bestellbeispiel:

2BV3151-0GA01-1E
LO 62 2621 04 001
Laufrad 047

ENGLISH

General instructions

When ordering spare parts, please state part designation, part number, complete order number of L-BV3 unit and serial number. Order number and serial number are indicated on the name-plate. The part designation should correspond to the designation in the spare parts list.

Ordering example:

2BV3151-0GA01-1E
LO 62 2621 04 001
Impeller 047

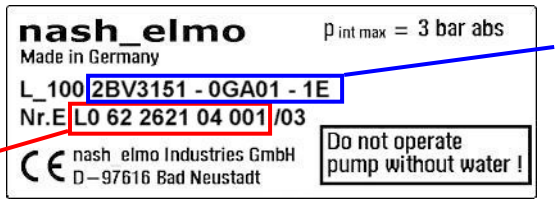

Bestellnummer
Order number

Maschinennummer
Serial number

DEUTSCH

Ersatzteile

vom Werk lieferbar

Nr.	Bezeichnung des Teils
002	Pumpengehäuse
006	Passfeder
013	Druckgummi
024	Scheibe
025	Schraube
035	Gleitringdichtung
036	Scheibe
045	Schraube
047	Laufrad
049	Steuerscheibe
050	Ventilplatte
053	Verschlussstopfen
057	Dichtung
058	Dichtung
061	Pumpendeckel
063	Schraube
079	Schraube
080	Dichtung
300	Motor
700	Kondensator
701	Kondensator

ENGLISH

Spare parts

available from the factory

No.	Description
002	Pump housing
006	Parallel key
013	Rubber pressure piece
024	Washer
025	Screw
035	Mechanical seal
036	Washer
045	Screw
047	Impeller
049	Port plate
050	Valve plate
053	Plug
057	Seal
058	Seal
061	Pump cover
063	Screw
079	Screw
080	Seal
300	Motor
700	Condenser
701	Condenser

Prematic AG, Märwilerstrasse 43, 9556 Affeltrangen www.prematic.ch Tel. 071 918 60 60, Mail: v-g@prematic.ch

2BV3151

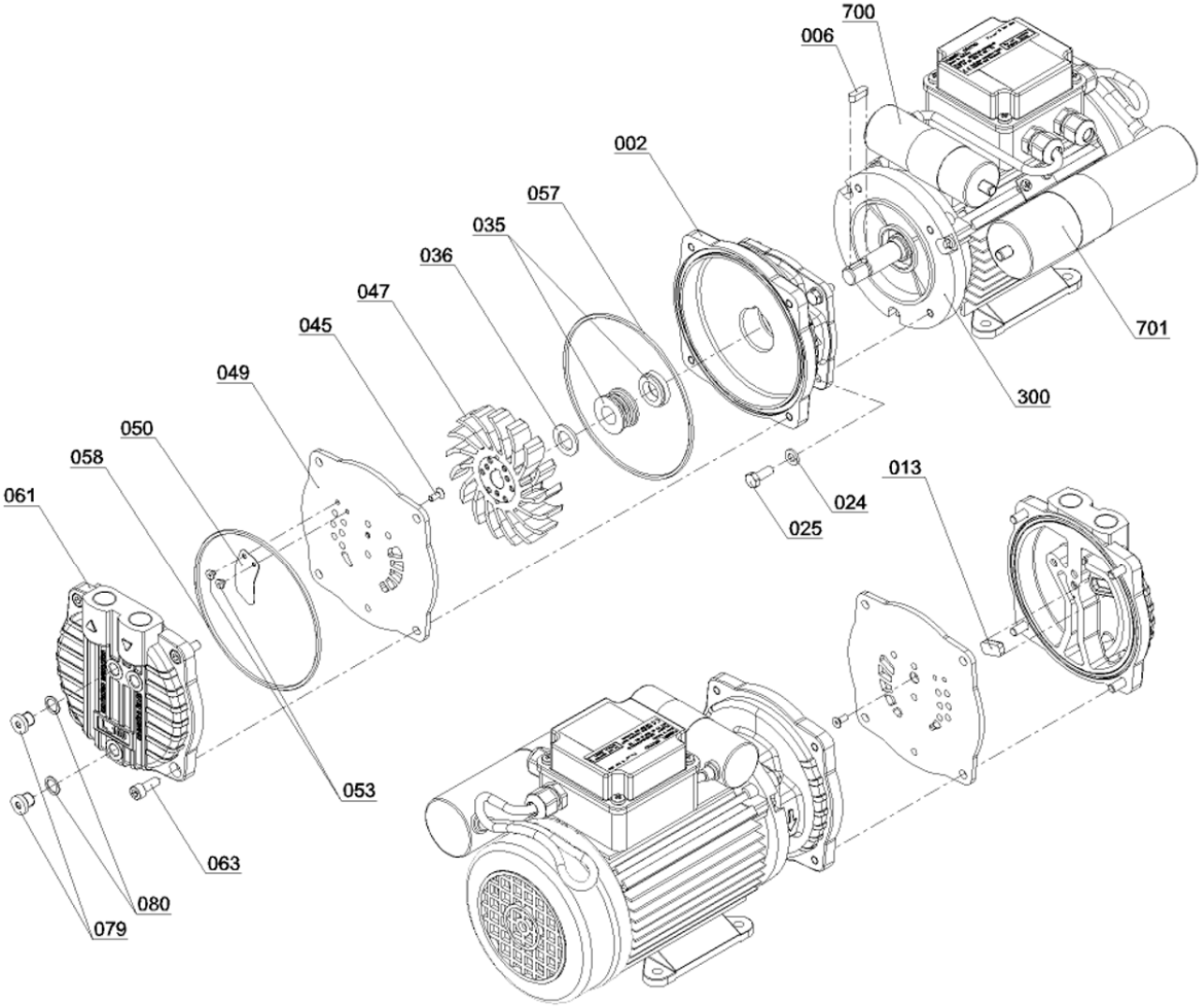

6104443001001

Prematic AG, Märwilerstrasse 43, 9556 Affeltrangen www.prematic.ch Tel. 071 918 60 60, Mail: v-g@prematic.ch