Ersatzteilliste TURBOSTAR PMK 200/25

Ausführung bis 1987

1.97
Aenderungen vorbehalten

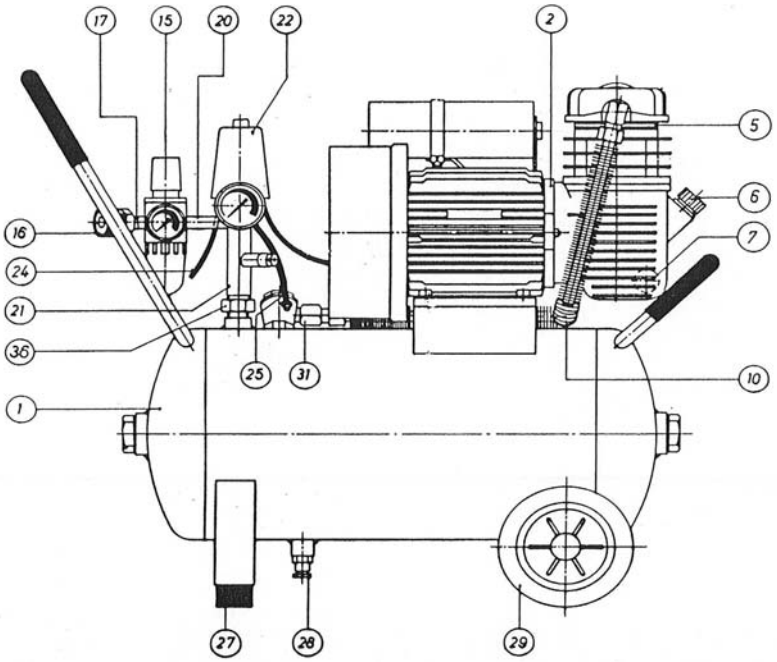

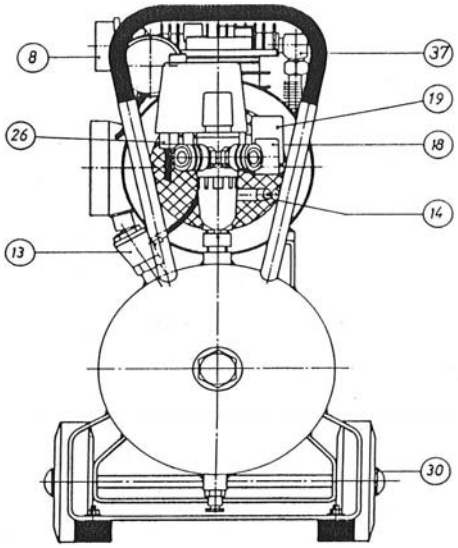

Pos.	Bezeichnung	Artikel-Nr.	Anz.
1	Behälter 25 lt. *	nicht mehr erhältlich	
2	Ersatz Aggregat	PMK 250	auf Anfrage
5	Ventilplatte	5059142	1
	ZK-Dichtung	5032065	1
	ZV-Dichtung	5032172	1
6	Oeldeckel	5047600	1
7	Oelschauglas 1/2'(ex 5047618)	5098660	1
8	Ansaugfilter	MANN 22x1,5	1
	Filtereinsatz	5189535	1
10	Druckleitung A637-2	K 31065	1
13	Rückschlagventil	K 2707	1
	RV-Einsatz	K 2707/51	1
14	Sicherheitsventil	K 2737-11	1
15	Filterregler **	A 1476	1
	Filterbecher	11292	1
16	Kupplung	A 1804	2
17	Y-Verteiler	A 2151	1
18	Manometer 40	K 2622-12	4
19	Manometer 54	K 2618-16R10	1
20	Rohrnippel 1/4"x 45 Ms	K 31580	1
21	Alu-Verteiler A 968-4	K 31380	1
22	Druckschalter ***	MDR4ST/11/EV/R9	1
	Haube m. Drehschalter	MDR 4/51	1
	Motorschutz	106-P30/9A	1
24	Kabel mit Stecker	K 31430	1
25	EV-Leitung 140mm	K 31301	1
26	Kabelverschr.1235/11ZE	K 31413	1
27	Gummi-Element 40x30-M8	K 2998.04	2
28	Ablassventil	K 2950	1
29	Rad VPP 140/15	K 31571	2
30	Starlockkappe 15	K 31553	2
31	Verschraubung	GA 12-LR 3/8"	1
36	Einschraubteil m. Mutter	K 31391/01	1
37	Winkelverschraubung	WE 12-LR 3/8"	1

Pos.	Bezeichnung	Artikel-Nr.	Anz.
*	bis 5.82		
	Behälter 20 lt.	nicht mehr lieferbar	
**	bis 12.84		
	Filterregler	A 1475	
***	bis 4.86		
	Druckschalter	MDR 5/11/EV/R5E	
	Haube m.Tasten	MDR 5/50	
	Motorschutz 10A	R5E	

Prematic AG
Druckluft-Elemente und Kompressoren, CH-9556 Affeltrangen
Telefon 071 918 60 60, Telefax 071 918 60 40, E-Mail: info@prematic.ch

prematic DRUCKLUFT-TECHNIK