Ersatzteilliste TURBOSTAR K 205/15+25

Ausführung ab: 8.88

1.96
Aenderungen vorbehalten

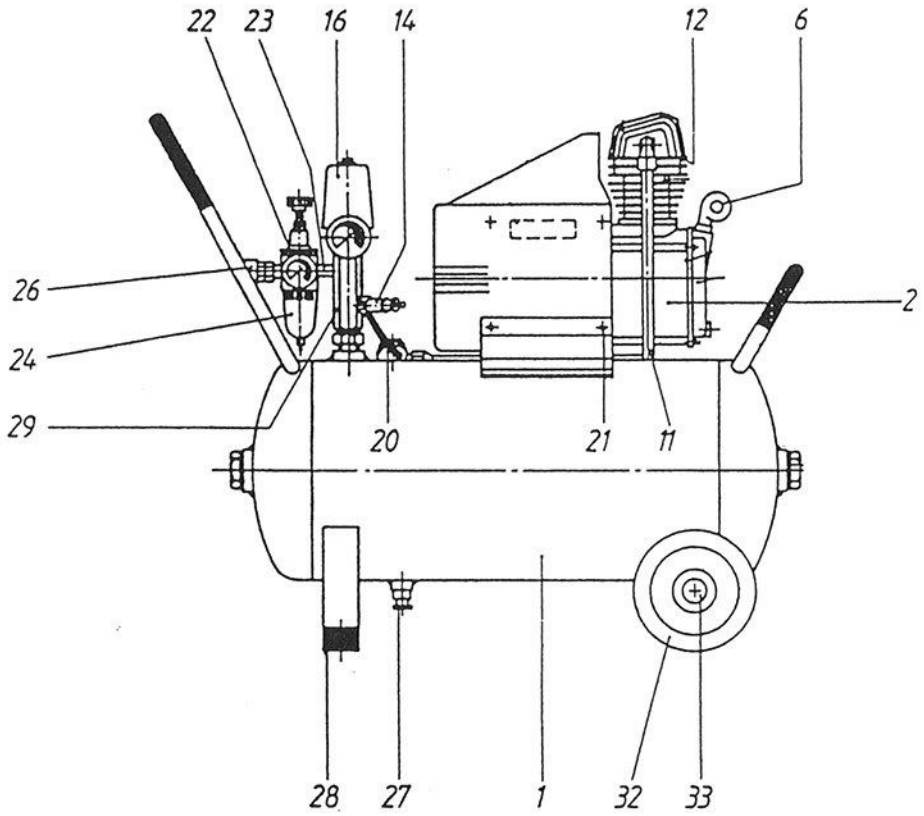

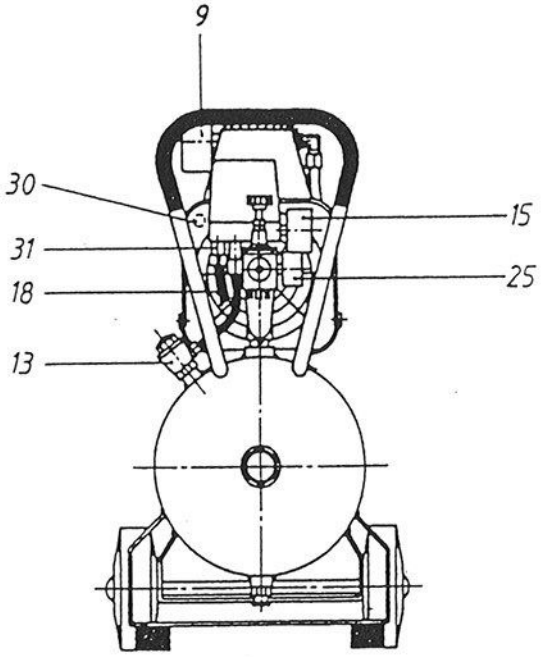

Pos.	Bezeichnung	Artikel-Nr.	Anz.	Preis Fr.
1	Behälter 15 lt.	K 31015	1	
	Behälter 25 lt.	K 31025	1	
2	Kompressor-Aggregat	K 205	1	
6	Oelmesstab 20x109	012 035 000	1	
9	Ansaugfilter	MANN 3/8"	1	
	Filtereinsatz	5189535	1	
11	Druckleitung	K 31066	1	
13	Rückschlagventil	K 2707	1	
	RV-Einsatz	K 2707/51	1	
14	Sicherheitsventil	K 2737-11	1	
15	Manometer 54	K 2618-16R10	1	
16	Druckschalter ab 1.94 *	MDR 2/11/EV	1	
	Haube m. Drehschalter	MDR 2/50	1	
18	Kabel mit Stecker	K 31430	1	
20	EV-Leitung 140mm	K 31301	1	
21	Schraube BN3326 M5x16	014 013 042	4	
22	Filterregler	A 1476	1	
23	Rohrnippel 1/4"x 45 Ms	K 31580	1	
24	Filterbecher	11292	1	
25	Manometer 40	K 2622-12	1	
26	Kupplung	A 1804	2	
	Verteiler	A 2151	1	
27	Ablassventil	K 2950	1	
28	Gummi-Element 40x30-M8	K 2998.04	2	
29	Alu-Verteiler A 968-4	K 31380	1	
	Einschraubteil m. Mutter	K 31391/01	1	
30	Motorschutz 8A	2-5700P / 8A	1	
31	Kabelverschr. 1235/11ZE	K 31413	1	
32	Rad VPP 140/15	K 31571	2	
33	Starlockkappe 15	K 31553	2	

kein passendes Aggregat mehr lieferbar!
Nachfolgemodel: MK 212 n.m.lieferbar
aktuelle Aggregate passen nicht mehr auf die Konsole!
11.07.2014(mst/tg)

*	bis 12.93			
	Druckschalter	MDR 4/11/EV	1	88.00
	Haube mit Drehschalter	MDR 4/50	1	16.80

Oelinhalt 0,11 l / EP550
Gewicht Aggr.10 kg / Anlage 28 kg (15 l) + 31 kg (25 l)

Prematic AG
Druckluft-Elemente und Kompressoren, CH-9556 Affeltrangen
Telefon 071 918 60 60, Telefax 071 918 60 40, E-Mail: info@prematic.ch

prematic DRUCKLUFT-TECHNIK