Ersatzteilliste TURBOSTAR 5212 / 40 WF

Ausführung bis 8.91

Mai 1995

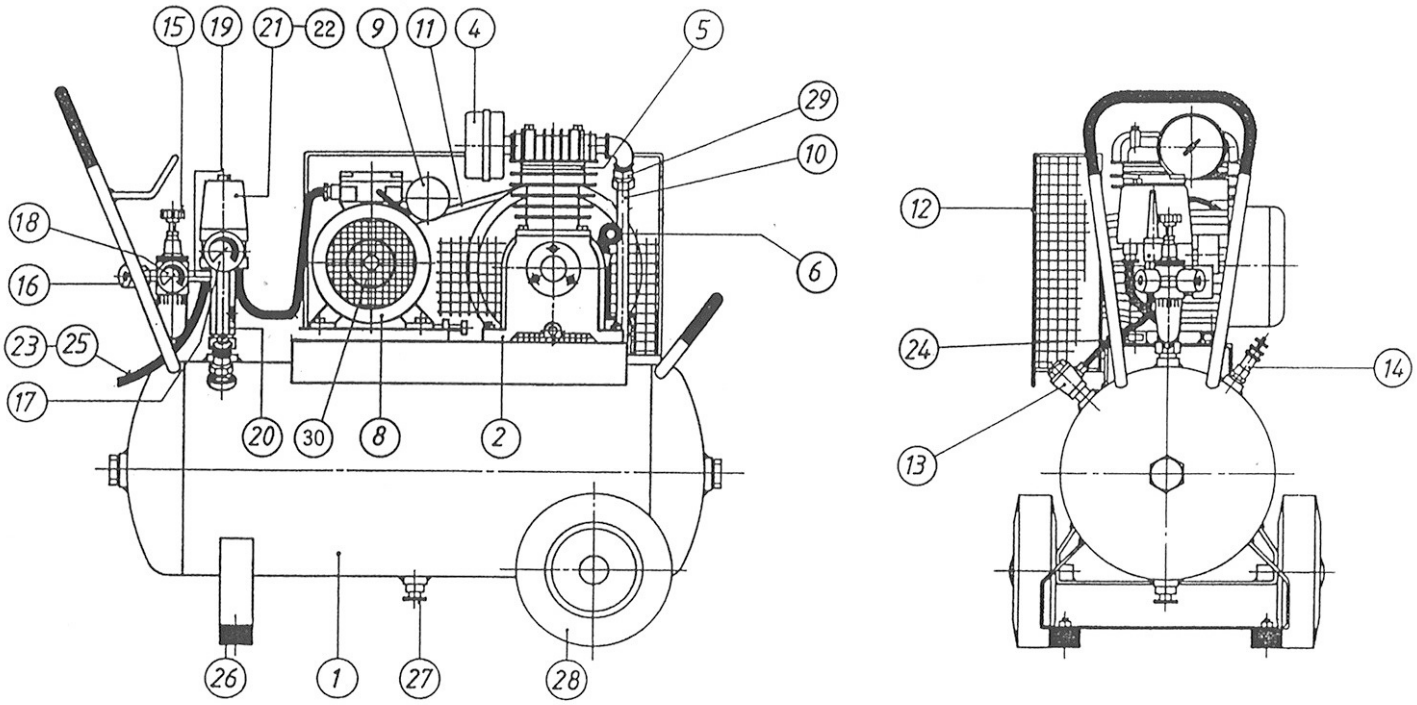

Pos.	Bezeichnung	Artikel-Nr.	Anz.	Preis Fr.
		nicht mehr lieferbar		
1	Behälter 40 l	MK 10/AT	1	
2	Tausch-Block		1	
4	Ansaugfilter CM410	317 001 000	1	
	Filter-Einsatz	017 003 000	1	
6	Oelmess-Stab 18x92	012 002 000	1	
8	El.Motor ATB 1,1 kW *	[redacted] K 31505	1	
	Lagerflansch (Lüfterseite)	K 31503 / 01	1	
	Lüfterrad	K 31503 / 02	1	
	Lüfterhaube	K 31503 / 03	1	
9	Kondensator 40 uF	K 31503 / 04	1	
10	Druckleitung A 951-3	K 31056	1	
11	Keilriemen 13x975 Li	K 31813-0975	1	
12	Riemenschutz A 950-3	K 31600	1	
13	Rückschlagventil	K 2707	1	
	RV-Einsatz	K 2707 / 51	1	
14	Sicherheitsventil	K 2737-11	1	
15	Filterregler	A 1476	1	
	Filterbecher	11292	1	
16	Kupplung	A 1804	2	
	Verteiler	A 2151	1	
17	Manometer 54	K 2618-16R10	1	
18	Manometer 40	K 2622-12	1	
19	Rohrnippel 1/4x45 Ms	K 31580	1	
20	Alu-Verteilstück A 968-4	K 31380	1	
	Einschraubteil m. Mutter	K 31391 / 01	1	

Pos.	Bezeichnung	Artikel-Nr.	Anz.	Preis Fr.
21	Druckschalter	MDR4ST/11/EV/R10	1	
	Haube m. Drehschalter	MDR 4 / 51	1	
22	Motorschutz 9A	106-P30 / 9A	1	
23	Anschlusskabel m. Stecker	K 31430	1	
24	EV-Leitung A x 200 mm	K 31304	1	
25	Kabelverschr.1235/11ZE	K 31413	1	
26	Gummi-Element GE40/30/8	K 2998.04	2	
27	Kondensat-Ablassventil	K 2960	1	
28	Rad VPP 200/20	K 31573	2	
	Starlockkappe 20	K 31554	2	
29	Verschraubung	GE 15-LR 1/2"	1	
30	Motorscheibe A85-1, B19	K 31713-085119	1	

* ATB-Motor nur neu lieferbar

Prematic AG
Druckluft-Elemente und Kompressoren, CH-9556 Affeltrangen
Telefon 071 918 60 60, Telefax 071 918 60 40, E-Mail: info@prematic.ch

prematic DRUCKLUFT-TECHNIK

5212, 5213, PAKO 225

1.96
Aenderungen vorbehalten

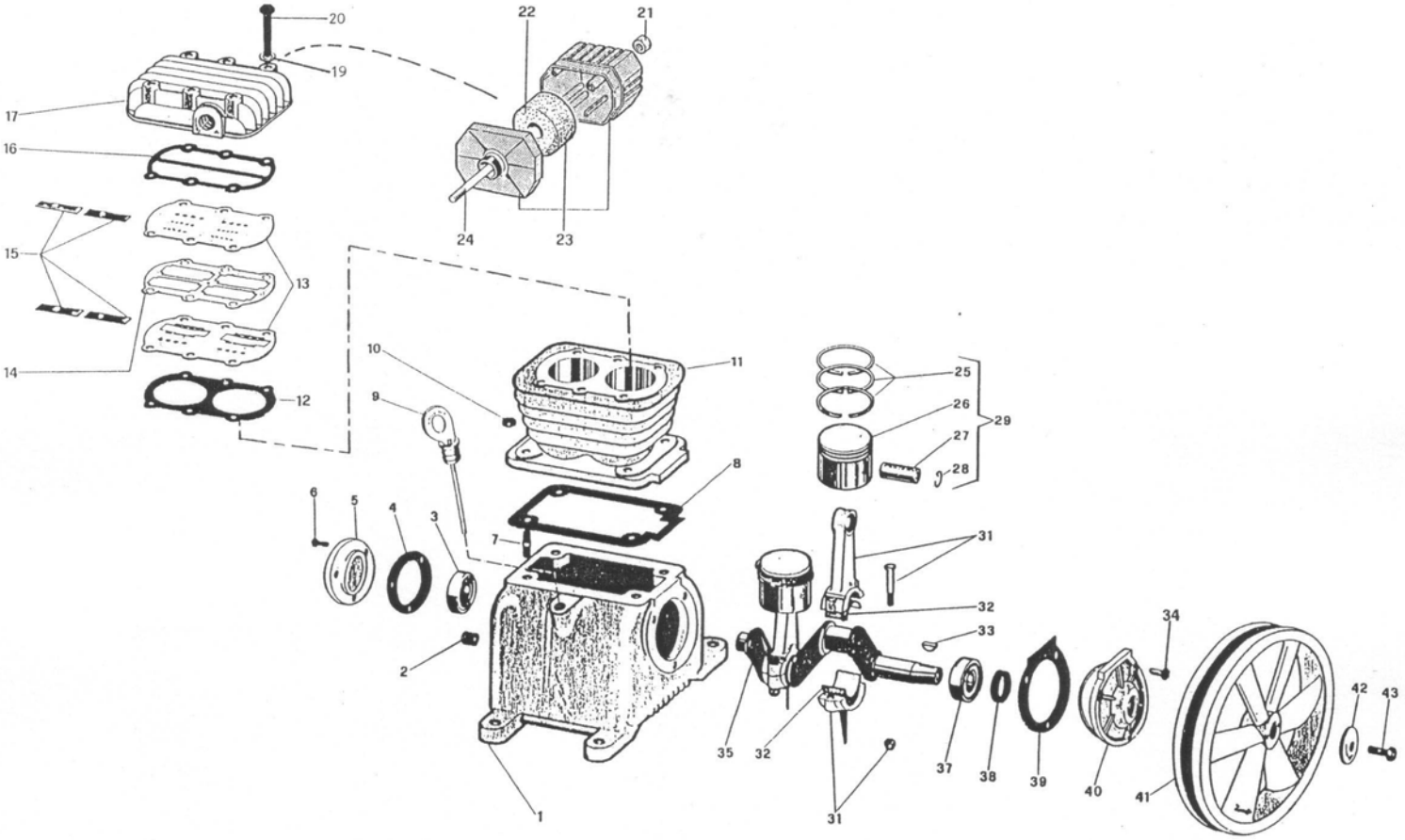

Pos.	Bezeichnung	Artikel-Nr.	Anz.	Preis Fr.
1	Kurbelgehäuse		1	
2	Zapfen BN41 1/4"		1	
3	Kugellager		1	
4	Lagerdeckeldichtung		1	
5	Lagerdeckel		1	
6	Schraube BN56 M5x16		3	
7	Stiftschraube BN1391 M8x35		4	
8	ZF-Dichtung		1	
9	Oelmess-Stab 18x92		1	
10	6kt.-Mutter BN117 M8		4	
11	Zylinder		1	
12	ZV-Dichtung		1	
13	Ventilplatte		2	
14	VP-Dichtung		1	
15	Ventil-Lamelle		4	
16	ZK-Dichtung		1	
17	Zylinderkopf		1	
19	U-Scheibe BN715 M8		6	
20	Schraube BN56 M8x60		6	
21	6kt.-Mutter BN117 M6		1	
X 22	Filter-Einsatz	017 003 000	1	
X 23	Ansaugfilter CM410	317 001 000	1	
24	Schraune BN57 M6x90		1	
25	Kolbenringsatz 55		2	
26	Kolben 55		2	
27	Kolbenbolzen 13x46		2	
28	Sicherungsring 13		4	
29	Kolben kpl. 55		2	

Pos.	Bezeichnung	Artikel-Nr.	Anz.	Preis Fr.
31	Schubstange		2	
32	Lagerschalen-Paar 25x28x25		2	
33	Keil 5x6,5		1	
34	Schraube BN56 M6x20		3	
35	Kurbelwelle		1	
37	Kugellager		1	
38	Wellendichtung 20x35x10		1	
39	Lagerdeckeldichtung		1	
40	Lagerdeckel		1	
41	Schwungrad 252		1	
42	Scheibe 36x9x4		1	
43	Schraube BN56 M8x20		1	

Nur noch folgende Ersatzteile erhältlich:

ZK-Dichtungssatz	MK 10/ZK/V
Filter-Einsatz	017 003 000
Ansaugfilter CM410	317 001 000

Prematic AG
Druckluft-Elemente und Kompressoren
CH-9556 Affeltrangen

Tel 071 918 60 60
Fax 071 918 60 40
Internet www.prematic.ch