Ersatzteilliste — Kompressoranlage — PAKO 381/200

Ausführung ab: 10.88

1.96
Aenderungen vorbehalten

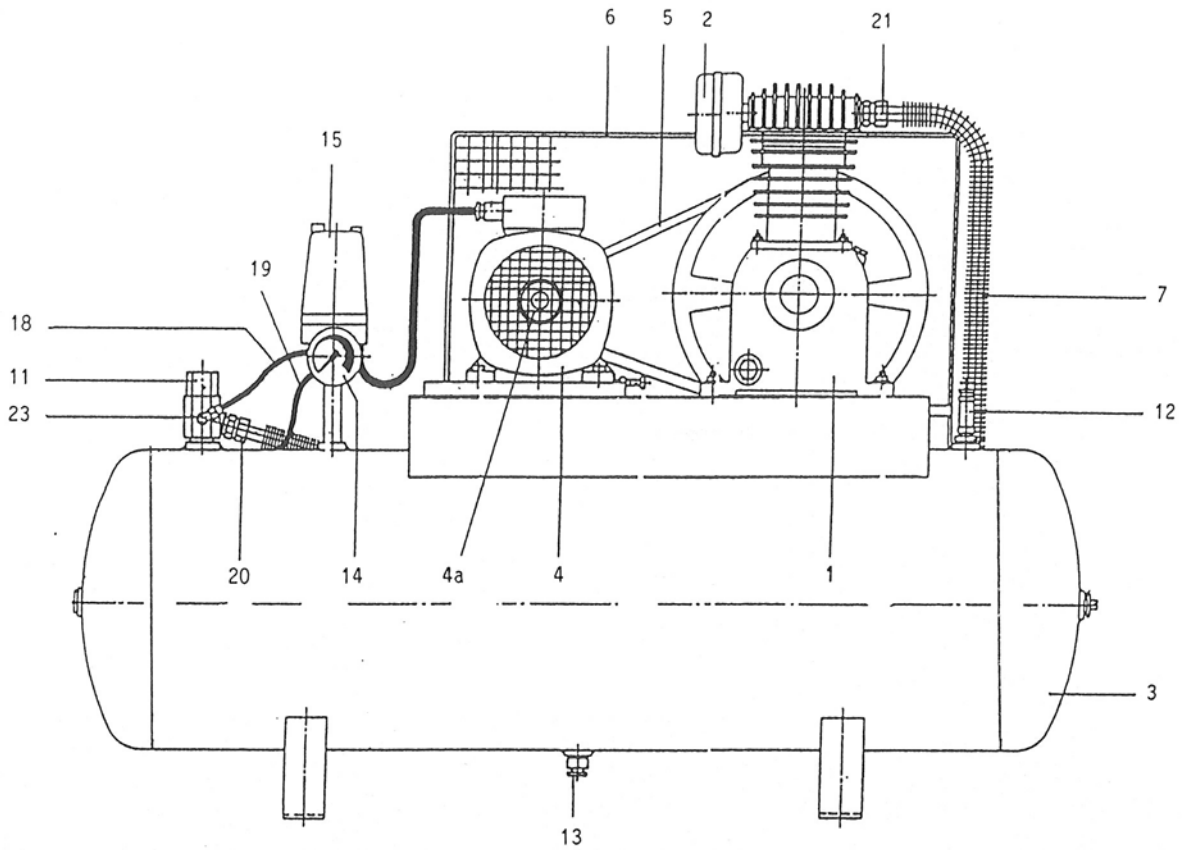

Pos.	Bezeichnung	Artikel-Nr.	Anz.
1	Kompr. Block FINI	MK 13	nicht mehr erhältlich
2	Ansaugfilter CM410	317 001 000	1
	Filtereinsatz	017 003 000	1
3	Druckluftbehälter kpl. 200 lt		
4	Drehstrommotor 2,2 kW	K 31520	1
4a	Motorscheibe A118-1, B24	K 31713-118124	1
5	Keilriemen 13x1200 Li (A47)	K 31813-1200	1
6	Riemenschutz A 1092-3	K 31602	1
7	Druckleitung A 1125-3	K 31115	1
11	Rückschlagventil	K 2705	1
	RV-Einsatz	K 2705/51	1
12	Sicherheitsventil	K 2738-11	1
13	Ablassventil	K 2870	1
14	Manometer	K 2614-16R10	1
15	Druckschalter	MDR 5/11/EV/R5D	1
	Haube mit Tasten	MDR 5/50	1
	Motorschutz 7A	R5D	1
	Entlastungsventil	EV-5	1
18	EV-Leitung Bx280mm	K 31317	1
19	EV-Leitung Cx600mm	K 31323	1
20	Verschraubung	GE 15-LR 3/8"	1
21	Verschraubung	GE 15-LR 1/2"	1
23	Verschraubung	MC 160614	1

Oelinhalt: 0,75 l / P30
Gewicht: Block 15 kg / Anlage 130 kg

Prematic AG
Druckluft-Elemente und Kompressoren, CH-9556 Affeltrangen
Telefon 071 918 60 60, Telefax 071 918 60 40, E-Mail: info@prematic.ch

prematic DRUCKLUFT-TECHNIK