Ersatzteilliste *Kompressoranlage* *PAKO 227/100*

Ausführung ab: 10.96

1.98
Aenderungen vorbehalten

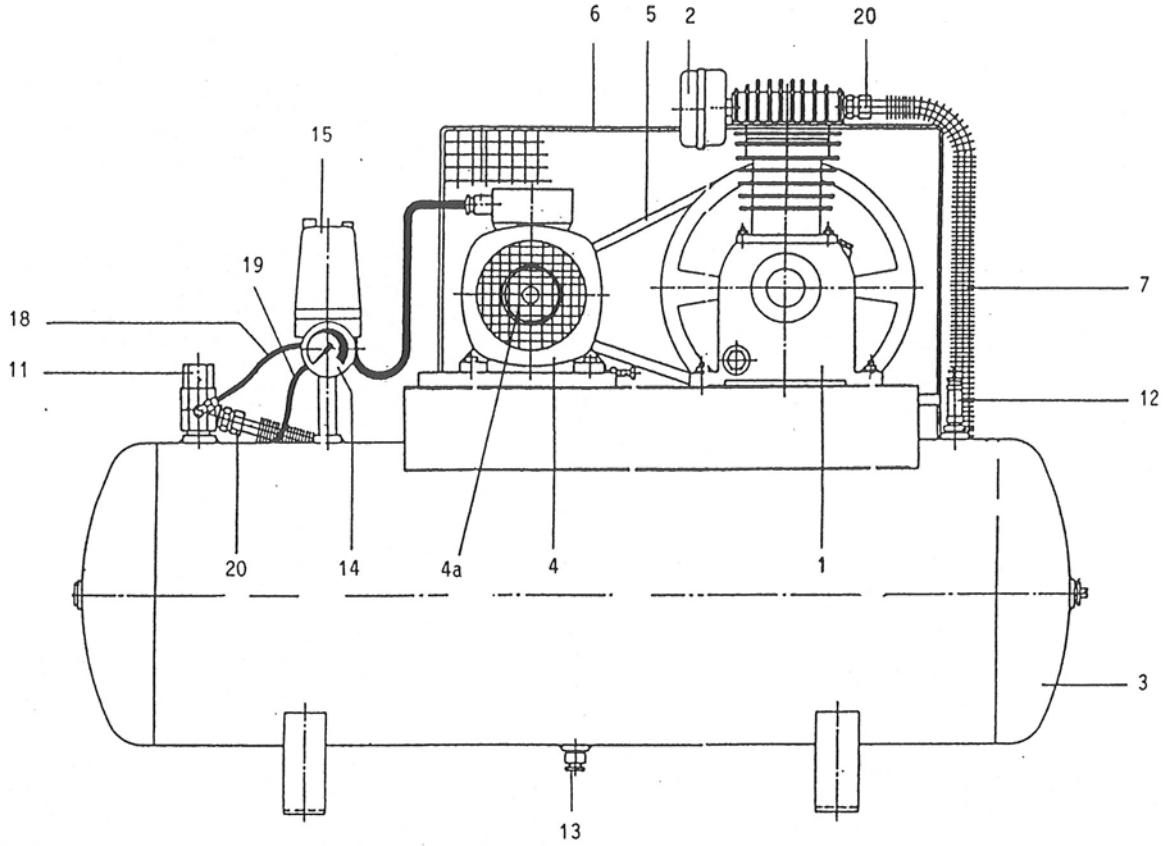

Pos.	Bezeichnung	Artikel-Nr.	Anz.	Preis Fr.
1	Kompr. Block FINI	MK 94	nicht mehr erhältlich	
	Dichtungssatz (ohne W.Dicht.)	213 160 001	1	
2	Ansaugfilter	317 001 000	1	
	Filtereinsatz	017 003 000	1	
3	Druckluftbehälter 100 l	K 3025/227	1	
4	Elektromotor 1,1 kW/400V	K 31518	1	
4a	Motorscheibe A85-1,B19	K 31713-085119	1	
5	Keilriemen SPA 1000	K 31813-1000	1	
6	Riemenschutzgitter	K 31600	1	
7	Druckleitung	K 31160	1	
11	Rückschlagventil	K 2709	1	
	RV-Einsatz	K 2709/51	1	
12	Sicherheitsventil	K 2738-11	1	
13	Ablassventil	K 2960	1	
14	Manometer	K 2614-16R10	1	
15	Druckschalter	MDR 5/11/EV/R5C	1	
	Haube m. Tasten	MDR 5/50	1	
	Motorschutz 2,4-4,2A	R5C	1	
	Entlastungsventil	EV-5	1	
18	EV-Leitung Ax280mm	K 31307	1	
19	EV-Leitung Cx500mm	K 31321	1	
20	Verschraubung	GE 15-LR 1/2"	2	

Block > Umbausatz auf MK 102: PAKO 227/U

Oelinhalt: 0,5 l / P30
Gewicht Block: 8,3 kg / Anlage: 70 kg

Prematic AG
Druckluft-Elemente und Kompressoren, CH-9556 Affeltrangen
Telefon 071 918 60 60, Telefax 071 918 60 40, E-Mail: info@prematic.ch

prematic DRUCKLUFT-TECHNIK