Ausführung bis 7.91

1.96
Aenderungen vorbehalten

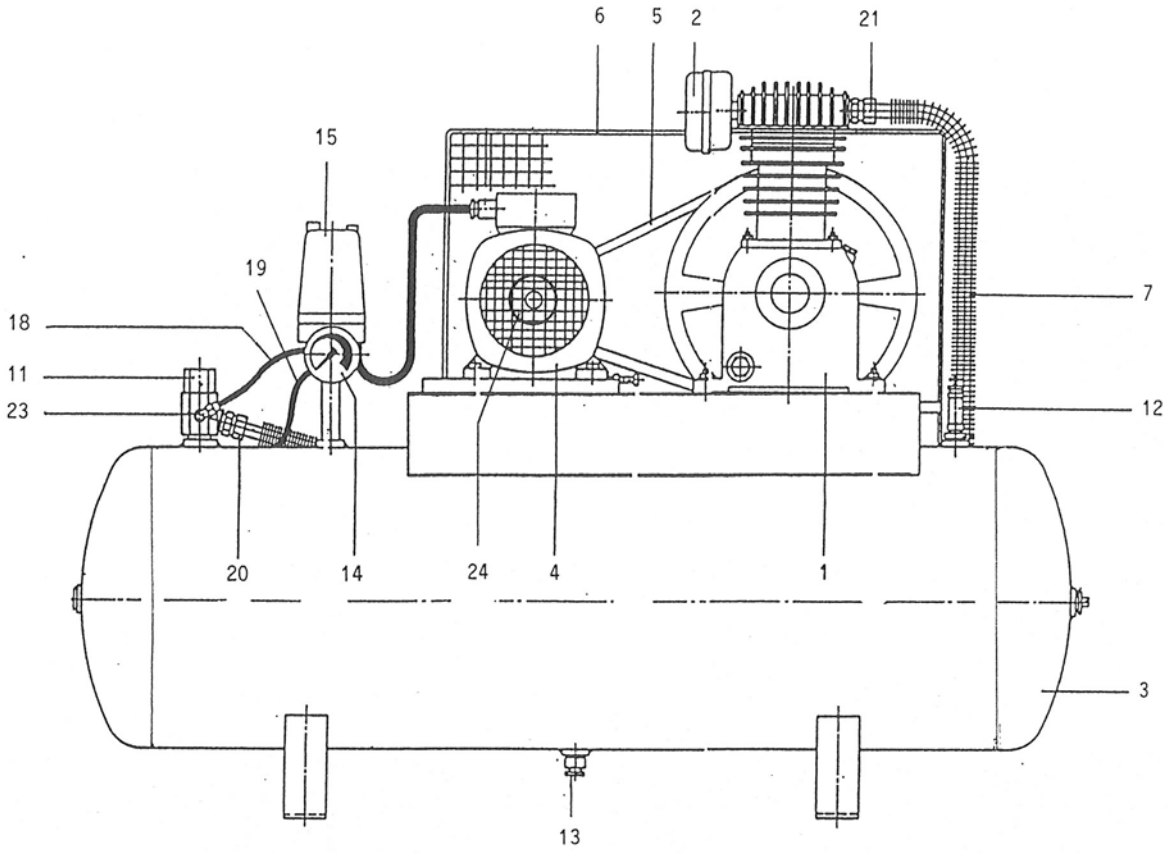

Pos.	Bezeichnung	Artikel-Nr.	Anz.
1	Tausch-Block	MK 10A nicht mehr erhältlich	
2	Ansaugfilter kpl.	317 001 000	1
	Filtereinsatz	017 003 000	1
3	Druckluftbehälter kpl. 100 lt	K 3025.225	1
4	Drehstrommotor 1,1 kW	K 31518	1
5	Keilriemen 13x975	K 31813-0975	1
6	Riemenschutz A 950-3	K 31600	1
7	Druckleitung A1018-3 *	K 31114	1
	Halter zu Druckleitung *	K 31910	1
11	Rückschlagventil	K 2705	1
	RV-Einsatz	K 2705/51	1
12	Sicherheitsventil	K 2738-11	1
13	Ablassventil	K 2960	1
14	Manometer	K 2614-16R10	1
15	Druckschalter	MDR 5/11/EV/R5C	1
	Haube m. Tasten	MDR 5/50	1
	Motorschutzrelais 4,2A	R5C	1
	Entlastungsventil	EV-5	1
18	EV-Leitung B x 280 mm	K 31317	1
19	EV-Leitung C x 500 mm	K 31321	1
20	Verschraubung	GE 15-LR 3/8"	1
21	Verschraubung	GE 15-LR 1/2"	1
23	Verschraubung	MC 160614	1
24	Motorscheibe A85-1,B19	K 31713-085119	1

*) *Um ein Bruch der Druckleitung durch Vibrationen zu vermeiden, ist der Halter K 31910 mitzuliefern.*

Ausführung "W" (230V)

4 Wechselstrommotor K 31505
15 Druckschalter MDR4ST/11/EV/R10

Oelinhalt Block: 0,45 l / P30
Gewicht: Block 8,5 kg / Anlage 73 kg

Prematic AG
Druckluft-Elemente und Kompressoren, CH-9556 Affeltrangen
Telefon 071 918 60 60, Telefax 071 918 60 40, E-Mail: info@prematic.ch

prematic DRUCKLUFT-TECHNIK