Ersatzteilliste *Kompressoanlage* *PAKO 1150/250*

Ausführung ab: 4.94

1.96
Aenderungen vorbehalten

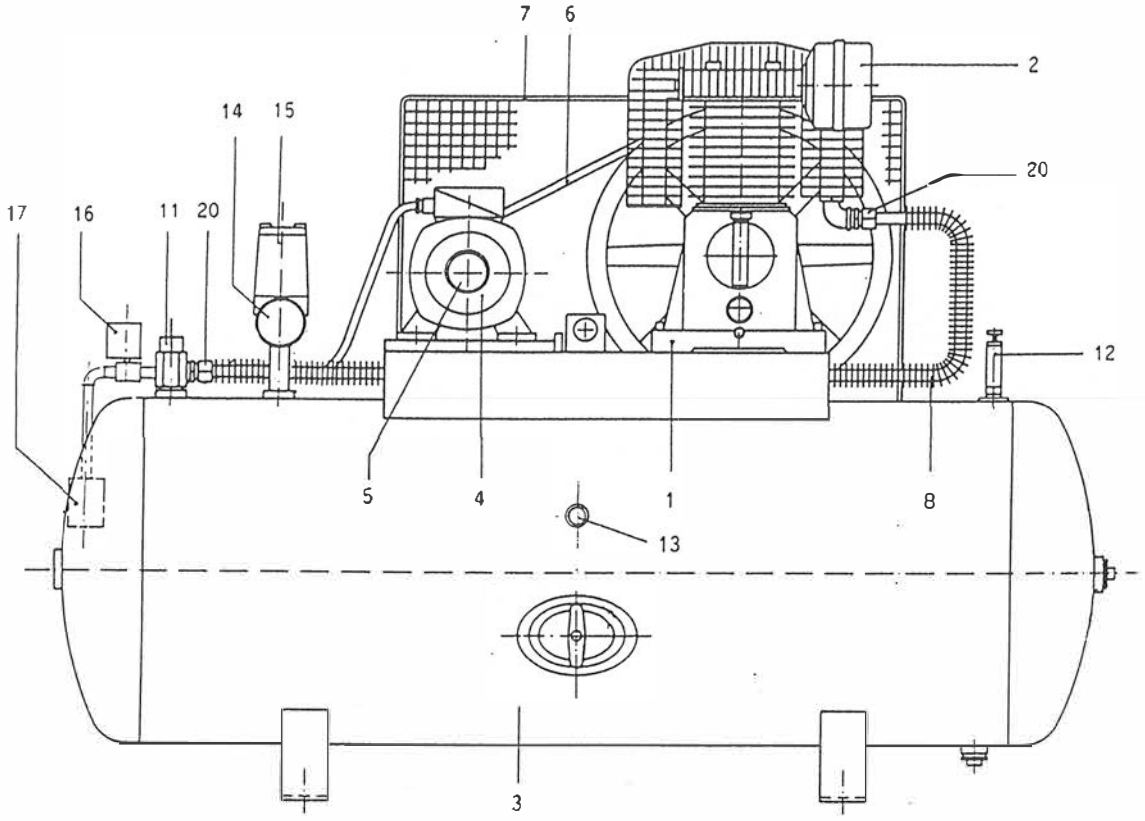

Pos.	Bezeichnung	Artikel-Nr.	Anz.
1	Kompr. Block FINI	BK 20	1
2	Ansaugfilter SIL 39/D 28	317011 000	1
	Filtereinsatz (ab Juli 94)	017002 000	1
3	Behälter 250 lt. kpl.	K 3030.1150	1
4	Drehstrommotor 7,5 kW	K 31524	1
5	Motorscheibe SPB 212-1, B38	K 31716-212138	1
6	Keilriemen SPB x 2000 Lw	K 31816-2000	1
7	Riemenschutz A 875-3	K 31604	1
8	Druckleitung 18 x 1500	K 31119	1
11	Rückschlagventil	K 2704	1
	RV-Einsatz	K 2704/51	1
12	Sicherheitsventil	K 2750-12	1
13	Ablassventil	K 2870	1
14	Manometer 63	K 2614-16R12	1
15	Druckschalter	MDR 5/16	1
	Haube ohne Tasten	MDR 5/52	1
16	Magnetventil 280B ab 10.94	K 2981-230	1
	Magnetventil 400B (K2982)	nur Ersatzteile lieferbar	
17	Schalldämpfer	K 2984.05	1
20	Verschraubung	P-GEV18LR	2

Oelinhalt: 2,02 l / P30
Gewicht: Block 40 kg / Anlage 230 kg

Prematic AG
Druckluft-Elemente und Kompressoren, CH-9556 Affeltrangen
Telefon 071 918 60 60, Telefax 071 918 60 40, E-Mail: info@prematic.ch

prematic DRUCKLUFT-TECHNIK