Ersatzteilliste *AIRSTAR* *PMK 150/4*

Ausführung ab: 6.79

1.97
Aenderungen vorbehalten

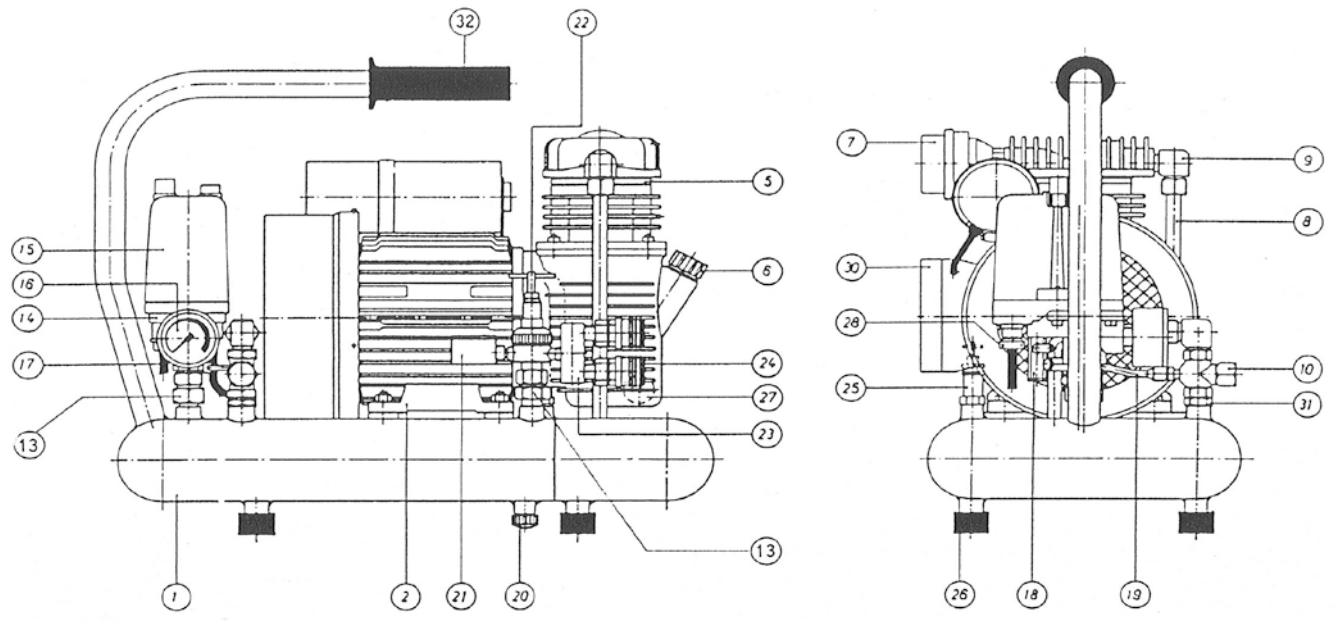

Pos.	Bezeichnung	Artikel-Nr.	Anz.	
1	Behälter 4 lt. A 606-2	nicht mehr erhältlich		
2	Kompressor-Aggregat	PMK 150	auf Anfrage	
5	Ventilplatte	5059142	1	
	ZK-Dichtung	5032065	1	
	ZV-Dichtung	5031794	1	
6	Oeldeckel	5047600	1	
7	Ansaugfilter	MANN 22x1,5	1	
	Filtereinsatz	5189535	1	
8	Druckleitung A 615-3	K 31064	1	
9	W.Verschraubung	WE 12-LR 3/8"	1	
10	Rückschlagventil	K 2701.10-EV	1	
	RV-Einsatz	K 2701/51	1	
13	Einschraubteil mit Mutter	K 31390/01	2	
14	Druckschalter	MDR5/16/EV/R5E	1	
	Motorschutz 6,1 - 10,3 A	R 5 E	1	
15	Haube mit Tasten	MDR 5/50	1	
16	Manometer 54	K 2618-25	1	
17	Kabel mit Stecker	K 31430	1	
18	Entlastungsventil	EV-5	1	
19	EV-Leitung 110 mm	K 31311	1	
20	Ablassventil (1/8")	K 2951	1	
21	Manometer 40	K 2611-16	1	
22	Druckreduzierventil	1517.015/AT	1	1517.015 NEU
23	Alu-Verteilstück A 558-4	K 31382	1	
24	Kupplung	A 1804.01	2	
25	Sicherheitsventil	K 2738-16	1	
26	Gummi-Element 30x20-M8	K 2998.03	4	
27	Oelschauglas 1/2"(ex 5047618)	5098660	1	
28	Kabelverschr.1235/11ZE	K 31413	1	
30	Klemmenkasten ELIN+ATB	PMK 150/1/B	1	
31	Doppelnippel 3/8"	A 1930	1	
32	Handgriff 411.040	K 31904	1	

Prematic AG
Druckluft-Elemente und Kompressoren, CH-9556 Affeltrangen
Telefon 071 918 60 60, Telefax 071 918 60 40, E-Mail: info@prematic.ch

prematic DRUCKLUFT-TECHNIK