prematic DRUCKLUFT-TECHNIK

MAHLE Druckluft

Ersatzteilliste
Spare parts list
Liste de pièces de rechange

Kompressoren
Compressors
Compresseurs

MGK 421 / 551 / 751

5149463 Dicht.Satz MGK N-421
5149471 Dicht.Satz MGK H-421

5149489 Dicht.Satz MGK N-551
5149497 Dicht.Satz MGK H-551

5149505 Dicht.Satz MGK N-751
5149513 Dicht.Satz MGK H-751

Kolbenringsätze ND-Stufe:

5149786 MGK 421 + 551
5149794 MGK 751

Kolbenringsätze HD-Stufe:

5149745 MGK 421 + 551
5149752 MGK 751

MAHLE GMBH, EC-WERK
Pragstraße 56, Stuttgart-Bad Cannstatt

Postanschrift:
Postfach 50 03 69
7000 Stuttgart 50
Telefon (0711) 501-0
Telex 7 22 82817 ma d
Telefax 0711 / 5 49 03 47

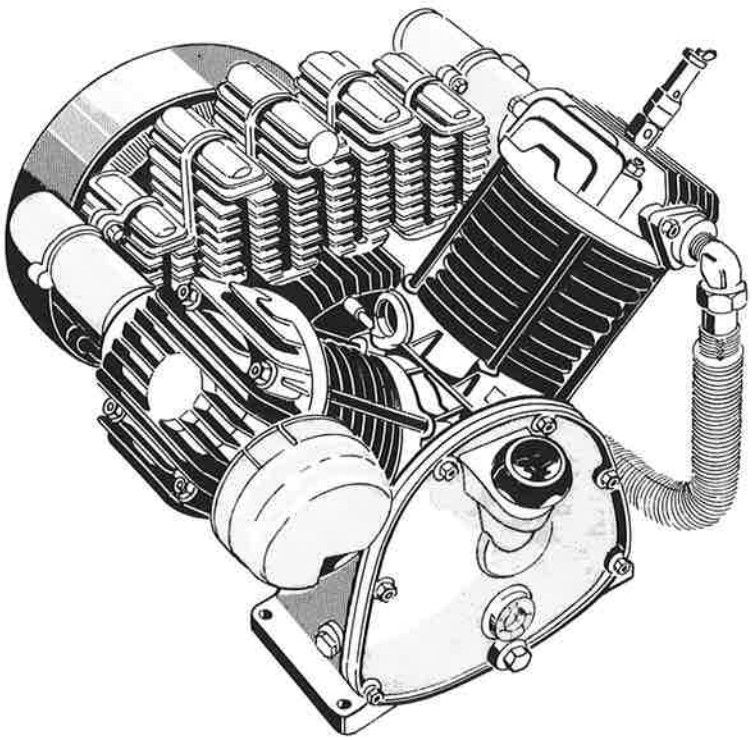

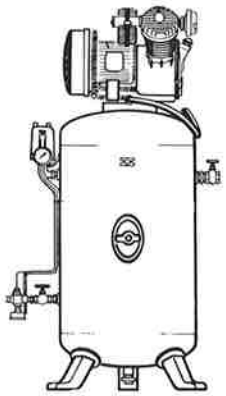

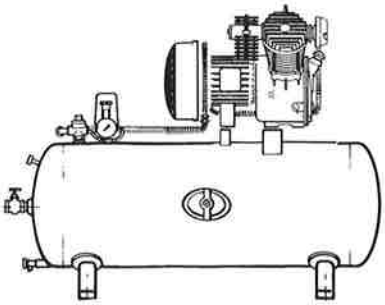

Ausgabe · Edition 878

Prematic AG, 9556 Affeltrangen www.prematic.ch Tel. 071 918 60 60, info@prematic.ch

Prematic AG, 9556 Affeltrangen www.prematic.ch Tel. 071 918 60 60, info@prematic.ch

Wichtig bei Ersatzteilbestellungen

Bitte selbst eintragen:

Werknummer des Kompressors _____

Modell-Bezeichnung des Kompressors _____

Ausführung _____

Eine Ersatzteilbestellung soll enthalten:

1. Stückzahl, Benennung und Bestell-Nr. des gewünschten Teiles.
2. Versandart: Post, Eil- oder Frachtgut, Express.
3. Deutliche, genaue Anschrift des Empfängers, wohin die Sendung gehen soll. Post- oder Bahnstation angeben.
4. Bei Einsendung defekter Teile Anhängezettel mit Angaben des Einsenders sowie kurzen Bericht beifügen.
5. Der Sendung stets einen Lieferschein oder Bestellschein beifügen.
6. Ist die Rücksendung eingesandter Altteile erwünscht, dies bitte angeben, sonst erfolgt Verschrottung.

Important when ordering spare parts

When ordering please state:

Serial number of the compressor ("Werknummer") _____

Compressor type ("Modell") _____

execution ("Ausführung") _____

The order for spare parts should contain:

1. Quantity, description and part number.
2. Way of despatch requested
3. Exact and legible address of consignee.
   (Please state name of railway station, airport or post office.)

Important pour les commandes des pièces de rechange

Veuillez indiquer dans la commande

numéro de série du compresseur («Werknummer») _____

type de compresseur («Modell») _____

exécution («Ausführung») _____

Une commande de pièces de rechange devrait contenir:

1. Quantité, désignation et numéro de la pièce.
2. Mode d'envoi demandé.
3. L'adresse exacte du déstinataire.
   (Indiquer nom de la gare, aéroport ou le bureau de poste.)

Prematic AG, 9556 Affeltrangen www.prematic.ch Tel. 071 918 60 60, info@prematic.ch

prematic
DRUCKLUFT-TECHNIK

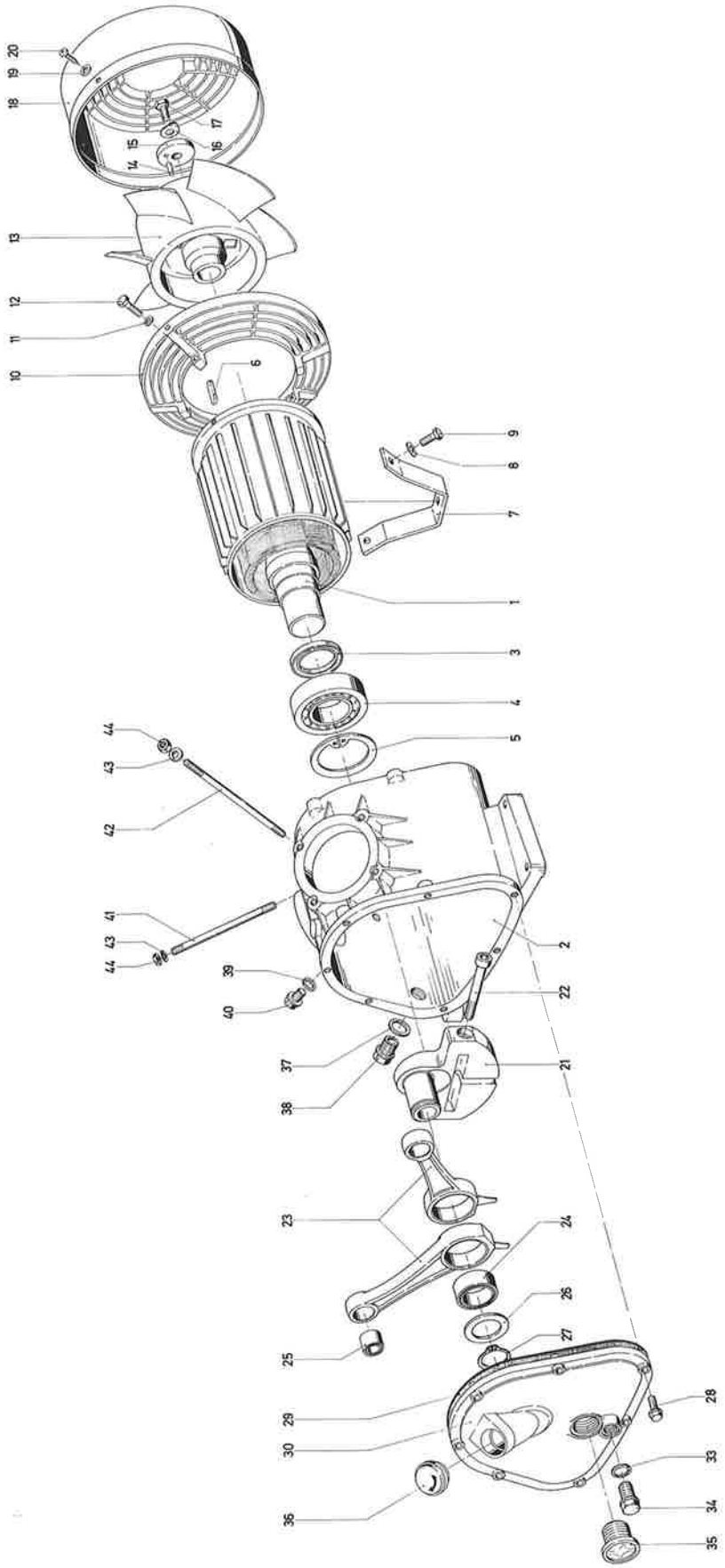

Bildtafel 1: Kurbelgehäuse – Triebwerk – Motor – Lüfter
table 1: crank case – driving – gearing – motor – fan
tableau 1: carter – engrenage – moteur – ventilateur

Prematic AG, 9556 Affeltrangen www.prematic.ch Tel. 071 918 60 60, info@prematic.ch

prematic DRUCKLUFT-TECHNIK

nicht lieferbar

Bildtafel 1: Kurbelgehäuse – Triebwerk – Motor – Lüfter
table 1: crank case – driving – gearing – motor – fan
tableau 1: carter – engrenage – moteur – ventilateur

Bild-Nr. / Fig. No. / Fig. No.	Bestell-Nr. / Order-No. / No. de commande	Benennung	Stück / Quantity / Quantité (MGK 421 / MGK 551 / MGK 751)	Denomination	Dénomination	Gewicht / Weight / Poids
1–6*	5037619	Kurbelgehäuse mit Motor	1	crank case with motor	carter avec moteur	27,000
1–6*	5038187	Kurbelgehäuse mit Motor	1	crank case with motor	carter avec moteur	30,000
1–6*	5037601	Kurbelgehäuse mit Motor	1	crank case with motor	carter avec moteur	35,000
1	5037635	Drehstrommotor	1	3-phase motor	moteur triphasé	23,000
	5038195	Drehstrommotor	1	3-phase motor	moteur triphasé	26,000
	5045497	Drehstrommotor	1	3-phase motor	moteur triphasé	31,000
2	5037650	Kurbelgehäuse	1 1 1	crank case	carter	4,000
3	1239896	Radialdichring	1 1 1	radial sealing ring	bague d'étanchéité	0,023
4	1287804	Rillenkugellager	1 1 1	grooved ball bearings	roulement rainuré à billes	0,816
5	1074376	Sicherungsring	1 1 1	circlip	circlip extérieur	0,040
6	1240209	Paßfeder	1 1 1	adjusting spring	clavette	0,013
7	5037668	Motorfuß	1 1 1	motor foot	patte de moteur	0,342
8	1236801	Federscheibe	2 2 2	spring washer	rondelle élastique	0,002
9	1244623	Sechskantschraube	2 2	hexagonal screw	vis à 6 pans	0,012
	1207125	Sechskantschraube	2	hexagonal screw	vis à 6 pans	0,014
10	5037890	Haubenträger	1 1	cowl support	support de capot	0,208
	5038260	Haubenträger	1	cowl support	support de capot	0,715
11	1244805	Federscheibe	4 4 4	spring washer	rondelle élastique	0,001
12	1244615	Sechskantschraube	4	hexagonal screw	vis à 6 pans	0,005
	1244847	Sechskantschraube	4 4	hexagonal screw	vis à 6 pans	0,006
13	5034616	Schwungradlüfter	1 1	flywheel-fan	volant-ventilateur	6,500
	5034657	Schwungradlüfter	1	flywheel-fan	volant-ventilateur	10,000
14–15	5063359	Druckscheibe komplett	1 1 1	pressure plate complete	rondelle de pression complet	0,100
		bestehend aus Bild Nr. 14–15		consisting of picture 14–15	se composant de l'image 14–15	
14	1057223	Spannhülse	1 1 1	spring dowel	doigt de centrage	0,002
15	5063367	Druckscheibe	1 1 1	pressure plate	rondelle de pression	0,098
16	1238617	Sicherungsblech	1 1 1	locking plate	rondelle de sûreté	0,005
17**	1244680	Sechskantschraube	1 1 1	hexagonal screw	vis à 6 pans	0,028
18	5037817	Lüfterhaube	1 1	fan cover	capot de ventilateur	0,470
	5038278	Lüfterhaube	1	fan cover	capot de ventilateur	1,994
19	1244805	Federscheibe	4 4 4	spring plate	plateau élastique	0,001
20	1240597	Blechschraube	4 4	screw	vis Parker	0,003
	1337476	Sechskantschraube	4	hexagonal screw	vis à 6 pans	0,004
21–22	5035423	Kurbelwange komplett	1	crank web complete	bras de manivelle complet	2,187
		bestehend aus Bild 21–22		consisting of picture 21–22	se composant de l'image 21–22	
21–22	5035571	Kurbelwange komplett	1 1	crank web complete	bras de manivelle complet	2,628
		bestehend aus Bild 21–22		consisting of picture 21–22	se composant de l'image 21–22	
21	5035431	Kurbelwange	1	crank web	bras de manivelle	2,071
	5035589	Kurbelwange	1 1	crank web	bras de manivelle	2,512
22**	1242338	Zylinderschraube	1 1 1	locking screw	vis de cylindre	0,116
23	5037676	Schubstange	2 2 2	connecting rod	bielle	0,466
24	1242551	Nadellager	2 2 2	pin bearing	roulement à aiguilles	0,140
25	1198530	Nadellager	2 2 2	pin bearing	roulement à aiguilles	0,042
26	5037742	Laufscheibe	1 1 1	plate	plateau	0,040
27	1073725	Sicherungsring	1 1 1	circlip	circlip extérieur	0,006
28	5090584	Sechskantschraube	7 7 7	hexagonal screw	vis à 6 pans	0,010
29	5093562	Rundschnur	1 1 1	sealing cord	ganse	0,008
30	5037478	Gehäusedeckel koplett	1 1 1	crank case cover complete	couvercle pour carter	1,036
33	1237015	Dichtring	1 1 1	gasket	joint	0,001
34	1244789	Verschlußschraube	1 1 1	plug	bouchon fileté	0,048
35	5090162	Oelschauglas komplett	1 1 1	oil sight glass complete	verre indicateur de niveau	0,011
					d'huile complet	0,038
36	5038161	Bajonettverschluß	1 1 1	oil filler cap	bouchon à baionette	0,004
37	1237023	Dichtring	1 1 1	gasket	joint	0,068
38	1244763	Verschlußschraube	1 1 1	plug	bouchon fileté	0,002
39	1236991	Dichtring	1 1 1	gasket	joint	0,023
40	1244797	Verschlußschraube	1 1 1	plug	joint	0,006
41	1244862	Stiftschraube bei N-Ausf.	4	set screw	goujon fileté	0,082
	1244656	Stiftschraube bei H-Ausf.	4	set screw	goujon fileté	0,084
	1244664	Stiftschraube bei N-u.H.-Ausf.	4 4	set screw	goujon fileté	0,086
42	1244862	Stiftschraube bei N-Ausf.	4	set screw	goujon fileté	0,082
	1244664	Stiftschraube bei N-u.H-Ausf.	4 4	set screw	goujon fileté	0,082
43	1031277	Scheibe	8 8 8	plate	plateau	0,002
44**	1030261	Sechskantmutter	8 8 8	hexagonal nut	écrou à 6 pans	0,005
	Bestellungsnr.					
	N 421	5749463				
	H 421	5749471				
	N 551	5749489				
	H 551	5749497				
	N 751	5749506				
	H 751	5749513				

*Nur komplett montiert erhältlich, da nach Zusammenbau Hochspannungsprüfung erforderlich ist.
Only complete motor/crankcase assembly available as high-voltag test required after assembling.
Seules de unités complètes moteur/carter peuvent être fournies étant donné qu'après l'assemblage un test à haute tension est nécessaire.
** Anzugsdrehmomente / Torsional moments / Moments de torsion M8 = 17, M10 = 50, M12 = 105 Nm

Prematic AG, 9556 Affeltrangen www.prematic.ch Tel. 071 918 60 60, info@prematic.ch

prematic
DRUCKLUFT-TECHNIK

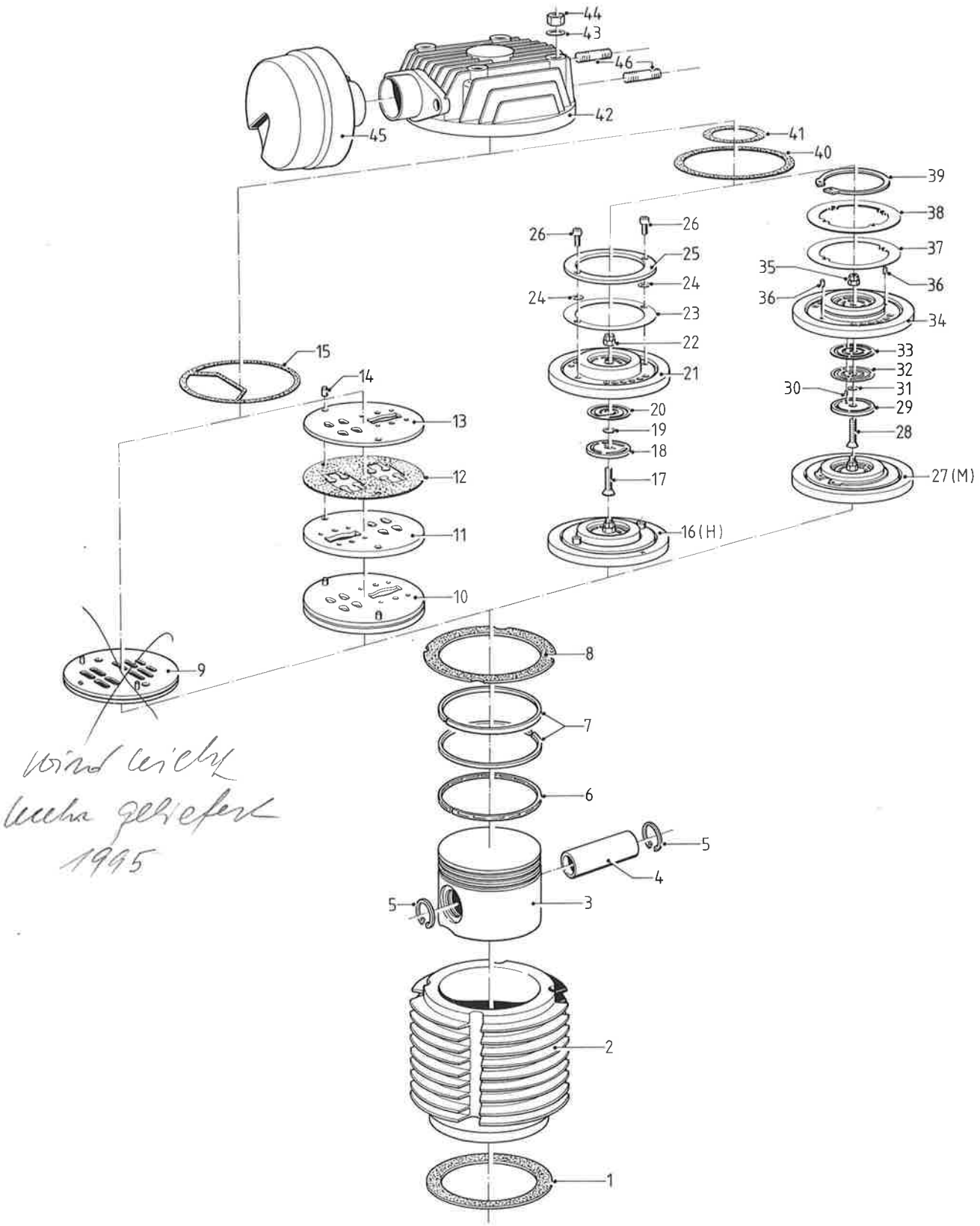

Bildtafel 2: Niederdruckstufe ND, Zylinder – Kolben – Ventile – Zylinderkopf
table 2: Low pressure stage, cylinder – piston – valves – cylinder head
tableau 2: Cylindre basse pression, cylindre – piston – clapets – culasse

Prematic AG, 9556 Affeltrangen www.prematic.ch Tel. 071 918 60 60, info@prematic.ch

prematic DRUCKLUFT-TECHNIK

Bildtafel 2: Niederdruckstufe ND, Zylinder – Kolben – Ventile – Zylinderkopf
table 2: Low pressure stage, cylinder – piston – valves – cylinder head
tableau 2: Cylindre basse pression, cylindre – piston – clapets – culasse

Bild-Nr. / Fig. No. / Fig. No.	Bestell-Nr. / Order-No. / No. de commande	Benennung	Stück / Quantity / Quantité (MGK 421 / MGK 551 / MGK 751)	Denomination	Dénomination	Gewicht / Weight / Poids
1	503 2420	Dichtung	1 1	gasket	joint	0,001
	503 2404	Dichtung	1	gasket	joint	0,002
2	503 3121	Zylinder Ø 90	1	cylinder Ø 90	cylindre Ø 90	3,860
	503 3089	Zylinder Ø 90	1	cylinder Ø 90	cylindre Ø 90	4,160
	503 3048	Zylinder Ø 105	1	cylinder Ø 105	cylindre Ø 105	4,138
3–7	503 3329	Kolben Ø 90 komplett		piston Ø 90 complete	piston Ø 90 complet	0,688
		bestehend aus Bild Nr. 3–7	1 1	consisting of fig. No. 3–7	se composant de fig. No. 3–7	
3–7	503 8203	Kolben Ø 105 komplett		piston Ø 105 complete	piston Ø 105	0,770
		bestehend aus Bild Nr. 3–7	1 1	consisting of fig. No. 3–7	se composant de fig. No. 3–7	
3	213 1100	Kolben Ø 90	1 1	piston Ø 90	piston Ø 90	0,570
	223 6081	Kolben Ø 105	1	piston Ø 105	piston Ø 105	0,544
4	202 8967	Kolbenbolzen	1 1 1	gudgeon pin	axe de piston	0,140
5	204 0822	Sicherungsring	2 2 2	circlip	circlip extérieur	0,002
6	208 4135	Gleichfasenring	1 1	scraper ring	racleur d'huile à biseaux égaux	0,026
	222 6736	Gleichfasenring	1	scraper ring	racleur d'huile à biseaux égaux	0,028
7	210 9692	Minutenring	2 2	compression ring	segment conique	0,021
	211 4551	Minutenring	2	compression ring	segment conique	0,028
8	503 2347	Dichtung N-Ausführung 10 bar	1	gasket low pressure	joint basse pression	0,006
	505 54 84	Dichtung H-Ausführung 15 bar	1 1	gasket high pressure	joint haute pression	0,036
	503 2347	Dichtung N-Ausführung 10 bar	1	gasket low pressure	joint basse pression	0,006
	503 2396	Dichtung N-Ausführung 10 bar	1	gasket low pressure	joint basse pression	0,008
	503 23 96	Dichtung H-Ausführung 15 bar	2	gasket high pressure	joint haute pression	0,006
	503 2438	Dichtung H-Ausführung 15 bar	1	gasket high pressure	joint haute pression	0,008
	503 2388	Dichtung H-Ausführung 15 bar	1	gasket high pressure	joint haute pression	0,006
~~9~~	~~512 0365~~	~~Kanalventil~~	1	valve	clapet	0,690
10	503 8146	Lamellenkomplettventil	1	Complete laminated valve	clapet complet à lamelles	0,751
11*	512 0308	Sitzplatte unten	1	valve seat inferior	siège de clapet inférieur	0,401
12*	512 0282	Lamelleneinheit	1	laminated valve element	élément à lamelles	0,041
13*	512 0290	Sitzplatte oben	1	valve seat superior	siège de clapet superieur	0,299
14*	512 0266	Stift	2	stug	goupille	0,003
15	503 8294	Dichtung	1	gasket	joint	0,007
16**	503 7767	Konzentrisches Ventil ND komplett	1 1	concentric valve complete	clapet concentrique complet	
		(H) bestehend aus Bild-Nr. 17–26		(H) consisting of fig. No. 17–26	(H) se composant de fig. No. 17–26	1,073
17	509 9908	Senkkopfschraube	1 1	countersunk screw	boulon à tête fraisée	0,006
18	509 9668	Pufferplatte	1 1	buffer plate	plateau tampon	0,029
19	509 9684	Hubbeilage	1 1	lifting shim	cale de levage	0,001
20	509 9676	Ventilplatte	1 1	valve plate	plateau de clapet	0,005
21***	509 9650	konzentrische Sitzeinheit	1 1	concentric seat	siège concentrique	0,866
22	503 7197	MHT-Mutter	1 1	MHT-nut	écrou MHT	0,002
23	509 9700	Ventilring	1 1	valve ring	bague de clapet	0,013
24	509 9718	Hubbeilage	2 2	lifting shim	cale de levage	0,002
25	509 9692	Pufferplatte	1 1	buffer plate	plateau tampon	0,139
26	104 1003	Zylinderschraube (eingeklebt)	2 2	cylindrical screw (sticked in)	vis à tête cylindrique (collé)	0,010
27**	~~509 0585~~ 508 05 32	Konzentrisches Ventil ND komplett	1 1	concentric valve complete	clapet concentric complet	0,980
		(M) bestehend aus Bild-Nr. 28–39		(M) consisting of fig. No. 28–39	(M) se composant de fig. No. 28-39	
28	509 5104	Senkkopfschraube	1 1	countersunk screw	bouton à tête fraisée	0,006
29	509 5112	Pufferplatte	1 1	buffer plate	plateau tampon	0,029
30	509 5054	Stift	1 1	stug	goupille	0,001
31	509 5229	Hubbeilage	1 1	lifting shim	cale de levage	0,001
32	509 4982	Saugventilfeder	1 1	valve spring	ressort de clapet	0,004
33	509 5120	Saugventilplatte	1 1	valve plate	rondelle de clapet	0,010
34****	509 5187	konzentrische Sitzeinheit	1 1	concentric seat	siège concentrique	0,866
35	509 5013	MHT-Mutter	1 1	MHT-nut	ecrou MHT	0,002
36	509 5161	Stift	2 2	stug	goupille	0,001
37	509 5203	Ventilring	1 1	valve ring	bague de clapet	0,013
38	509 5195	Pufferplatte	1 1	buffer plate	plateau tampon	0,139
39	107 3832	Sicherungsring	1 1	circlip	circlip extérieur	0,020
40	503 2511	Dichtung	1 1	gasket	joint	0,006
41	503 2545	Dichtung	1 1	gasket	joint	0,002
42	503 7510	Zylinderkopf ND	1	cylinder head low pressure	culasse basse pression	1,200
	503 7551	Zylinderkopf ND	1 1	cylinder head low pressure	culasse basse pression	1,200
43	103 1277	Scheibe	2 2 2	plate	plateau	0,002
44	103 0261	Sechskantmutter	2 2 2	hexagonal nut	ecrou à 6 pans	0,004
45	503 4475	Ansaugfilter	1 1	suction filter	filtre d'aspiration	0,438
	503 7775	Ansaugfilter	1	suction filter	filtre d'aspiration	0,765
46	124 4839	Stiftschraube	2 2 2	set screw	goujon fileté	0,010

551 Kühlungsset HD = 522 3870 HD = 522 3862

751 Kühlungsset HD = 522 3909 HD = 522 3875

* Nur komplett lieferbar, Bild-Nr. 10 / Item 10 only available as complete part / Livrable seulement en unité complète fig. 10
** die Einzelteile von Bild-Nr. 16 und 27 sind untereinander nicht austauschbar / the components of fig. no. 16 and 27 are not interchangeable / les pieces constituantes des figures no. 16 et 27 ne sont pas interchangeables
*** nicht lieferbar, im Ersatzteilfall Bild-Nr. 16 bestellen / cannot be supplied, in case of need order fig. no. 16 / pas livrable, en cas de besoin veuillez commande fig. no. 16
**** nicht lieferbar, im Ersatzteilfall Bild-Nr. 27 bestellen / cannot be supplied, in case of need order fig. no. 27 / pas livrable, en cas de besoin veuillez commande fig. no. 27

Prematic AG, 9556 Affeltrangen www.prematic.ch Tel. 071 918 60 60, info@prematic.ch

prematic
DRUCKLUFT-TECHNIK

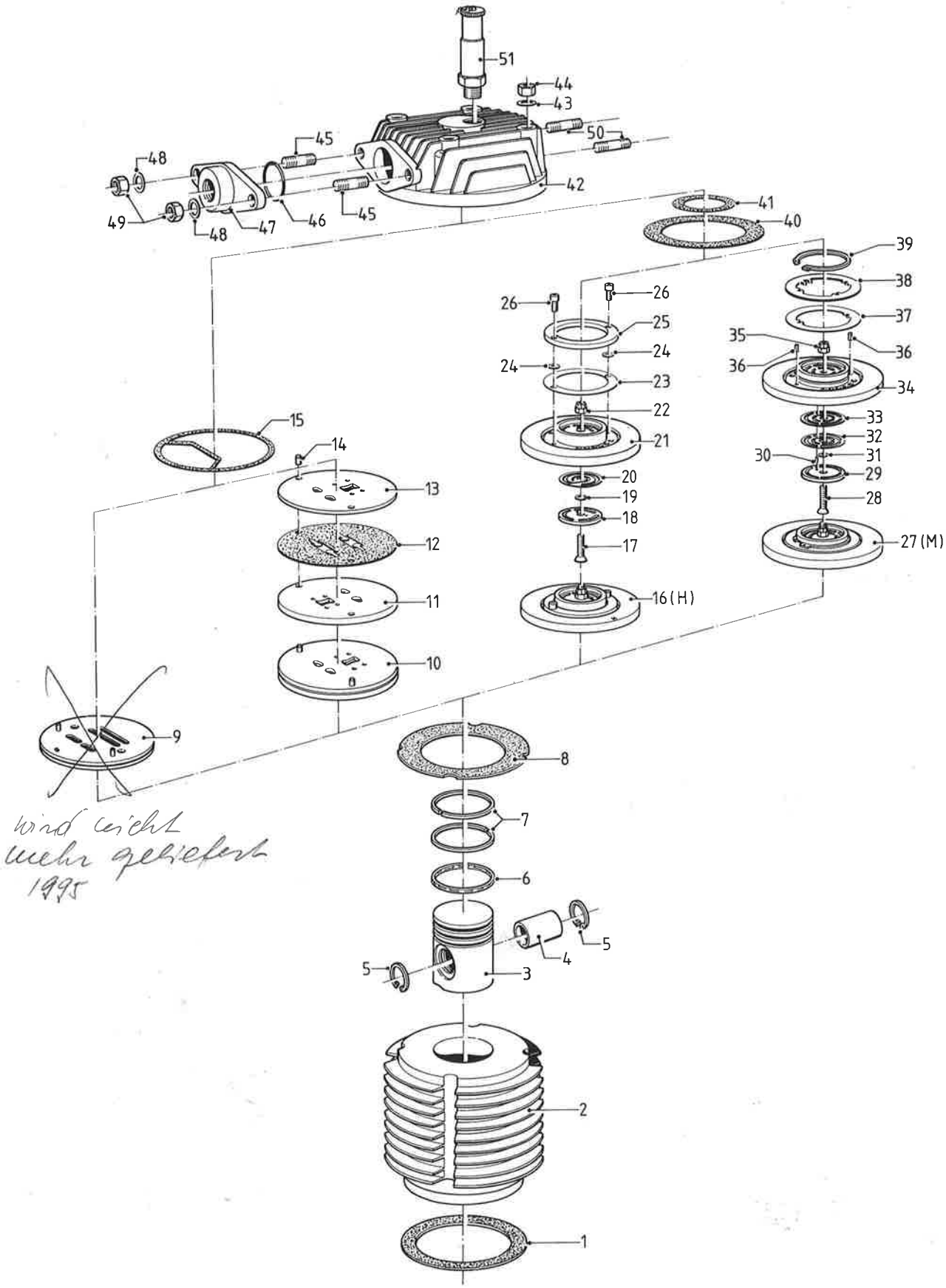

wird nicht mehr geliefert 1995

Bildtafel 3: Hochdruckstufe HD, Zylinder – Kolben – Ventile – Zylinderkopf
table 3: High pressure stage, cylinder – piston – valves – cylinder head
tableau 3: Cylindre haute pression, cylindre – piston – clapets – culasse

Prematic AG, 9556 Affeltrangen www.prematic.ch Tel. 071 918 60 60, info@prematic.ch

prematic DRUCKLUFT-TECHNIK

Bildtafel 3: Hochdruckstufe HD, Zylinder – Kolben – Ventile – Zylinderkopf
table 3: High pressure stage, cylinder – piston – valves – cylinder head
tableau 3: Cylindre haute pression, cylindre – piston – clapets – culasse

Bild-Nr. / Fig. No. / Fig. No.	Bestell-Nr. / Order-No. / No. de commande		Benennung	Stück / Quantity / Quantité (MGK 421 / MGK 551 / MGK 751)	Denomination	Dénomination	Gewicht / Weight / Poids
1	503 2420		Dichtung	1 1 1	gasket	joint	0,001
2	503 3105		Zylinder Ø 50	1	cylinder Ø 50	cylindre Ø 50	4,965
	503 3063		Zylinder Ø 50	1	cylinder Ø 50	cylindre Ø 50	5,150
	503 3022		Zylinder Ø 60	1	cylinder Ø 60	cylindre Ø 60	5,095
3–7	503 3337		Kolben Ø 50 komplett	1 1	piston Ø 50 complete	piston Ø 50 complet	0,695
			bestehend aus Bild Nr. 3–7		consisting of fig. No. 3–7	se composant de fig. No. 3–7	
3–7	503 8211		Kolben Ø 60 komplett	1	piston Ø 60 complete	piston Ø 60 complet	0,742
			bestehend aus Bild Nr. 3–7		consisting of fig. No. 3–7	se composant de fig. No. 3–7	
3	213 1084		Kolben Ø 50	1 1	piston Ø 50	piston Ø 50	0,566
	224 7732		Kolben Ø 60	1	piston Ø 60	piston Ø 60	0,627
4	202 8124		Kolbenbolzen	1 1	gudgeon pin	axe de piston	0,129
	202 8272		Kolbenbolzen	1	gudgeon pin	axe de piston	0,097
5	204 0822		Sicherungsring	2 2 2	circlip	circlip extérieur	0,002
6	213 1092		Gleichfasenring	1 1	scraper ring	racleur d'huile à biseaux égaux	0,016
	209 8002		Gleichfasenring	1	scraper ring	racleur d'huile à biseaux égaux	0,020
7	~~204 4261~~ 433 5141		Minutenring	2 2	compression ring	segment conique	0,020
	210 6748		Minutenring	2	compression ring	segment conique	0,025
8	503 6207		Dichtung N-Ausführung	1	gasket low pressure	joint basse pression	0,006
	503 6207		Dichtung H-Ausführung	3	gasket high pressure	joint haute pression	0,006
	503 2347		Dichtung N-Ausführung	1 1	gasket low pressure	joint basse pression	0,006
	503 2347		Dichtung H-Ausführung	1 2	gasket low pressure	joint basse pression	0,006
~~9~~	~~512 0373~~		~~Kanalventil~~	1	valve	clapet	0,680
10	503 8138		Lamellenkomplettventil	1	Complete laminated valve	clapet complet à lamelles	0,740
11*		512 0258	Sitzplatte unten	1	valve seat inferior	siège de clapet inférieur	0,401
12*		512 0274	Lamelleneinheit	1	laminated valve element	élément à lamelles	0,041
13*		512 0241	Sitzplatte oben	1	valve seat superior	siège de clapet superieur	0,299
14*		512 0266	Stift	2	stug	goupille	0,003
15	503 8294		Dichtung	1	gasket	joint	0,007
16**	503 7759		Konzentrisches Ventil HD komplett	1 1	concentric valve complete	clapet concentrique complet	1,082
			(H) bestehend aus Bild-Nr. 17–26		(H) consisting of fig. No. 17–26	(H) se composant de fig. No. 17–26	
17	509 9908		Senkkopfschraube	1 1	countersunk screw	boulon à tête fraisée	0,006
18	509 9668		Pufferplatte	1 1	puffer plate	plateau tampon	0,029
19	509 9684		Hubbeilage	1 1	lifting shim	cale de levage	0,001
20	509 9676		Ventilplatte	1 1	valve plate	plateau de clapet	0,005
21***		509 9650	Konzentrische Sitzeinheit	1 1	concentric seat	siège concentrique	0,866
22	503 7197		MHT-Mutter	1 1	MHT-nut	écrou MHT	0,002
23	~~509 9700~~ 5099759		Ventilring L1734	1 1	valve ring	bague de clapet	0,013
24	509 9718		Hubbeilage	2 2	lifting shim	cale de levage	0,002
25	509 9692		Pufferplatte	1 1	buffer plate	plateau tampon	0,139
26	104 1003		Zylinderschraube (eingeklebt)	2 2	cylindrical screw (sticked in)	vis à tête cylindrique (collé)	0,010
27**	508 0585		konzentrisches Ventil HD komplett	1 1	concentric valve complete	clapet concentric complet	
			(M) bestehend aus Bild-Nr. 28–39		(M) consisting of fig. No. 28–39	(M) se composant de fig. No. 28-39	
28	509 5104		Senkkopfschraube	1 1	countersunk sxrew	boulon à tête fraisée	0,006
29	509 5112		Pufferplatte	1 1	buffer plate	plateau tampon	0,029
30	509 5054		Stift	1 1	stug	goupille	0,001
31	509 5229		Hubbeilage	1 1	lifting shim	cale de levage	0,001
32	509 4982		Saugventilfeder	1 1	valve spring	ressort de clapet	0,004
33	509 5120		Saugventilplatte	1 1	valve plate	rondelle de clapet	0,010
34****		509 5187	Konzentrische Sitzeinheit	1 1	concentric seat	siège concentrique	0,866
35	509 5013		MHT-Mutter	1 1	MHT-nut	ecron MHT	0,002
36	509 5161		Stift	2 2	stug	goupille	0,001
37	509 5203		Ventilring	1 1	valve ring	bague de clapet	0,013
38	509 5195		Pufferplatte	1 1	buffer plate	plateau tampon	0,139
39	107 3832		Sicherungsring	1 1	circlip	circlip extérieur	0,020
40	503 2511		Dichtung	1 1	gasket	joint	0,006
41	503 2545		Dichtung	1 1	gasket	joint	0,002
42	503 8302		Zylinderkopf HD	1	cylinder head high pressure	culasse haute pression	1,200
	503 8179		Zylinderkopf HD	1 1	cylinder head high pressure	culasse haute pression	1,200
43	103 1277		Scheibe	2 2 2	plate	plateau	0,002
44	103 0261		Sechskantmutter	2 2 2	hexagonal nut	ecrou à 6 pans	0,004
45	124 4839		Stiftschraube	2 2 2	set screw	goujon filete	0,008
46	503 7726		O-ring	1 1 1	O-ring	O-bague	0,001
47	503 7858		Zwischenflansch	1 1	intermediate flange	bride intermédiaire	0,172
	503 8286		Zwischenflansch	1	intermediate flange	bride intermédiaire	0,199
48	123 6801		Federscheibe	2 2 2	spring	plateau elastique	0,001
49	103 0261		Sechskantmutter	2 2 2	hexagonal nut	ecrou à 6 pans	0,005
50	124 4839		Stiftschraube	2 2 2	set screw	goujon fileté	0,008
51	504 3336		Sicherheitsventil	1 1 1	safety valve	clapet de sûreté	0,210

* Nur komplett lieferbar, Bild-Nr. 10 / Item 10 only available as complete part / Livrable seulement en unité complète fig. 10
** die Einzelteile von Bild-Nr. 16 und 27 sind untereinander nicht austauschbar / the components of fig. no. 16 and 27 are not interchangeable / les pieces constituantes des figures no. 16 et 27 ne sont pas interchangeables
*** nicht lieferbar, im Ersatzteilfall Bild-Nr. 16 bestellen / cannot be supplied, in case of need order fig. no. 16 / pas livrable, en cas de besoin veuillez commande fig. no. 16
**** nicht lieferbar, im Ersatzteilfall Bild-Nr. 27 bestellen / cannot be supplied, in case of need order fig. no. 27 / pas livrable, en cas de besoin veuillez commande fig. no. 27

Prematic AG, 9556 Affeltrangen www.prematic.ch Tel. 071 918 60 60, info@prematic.ch

prematic
DRUCKLUFT-TECHNIK

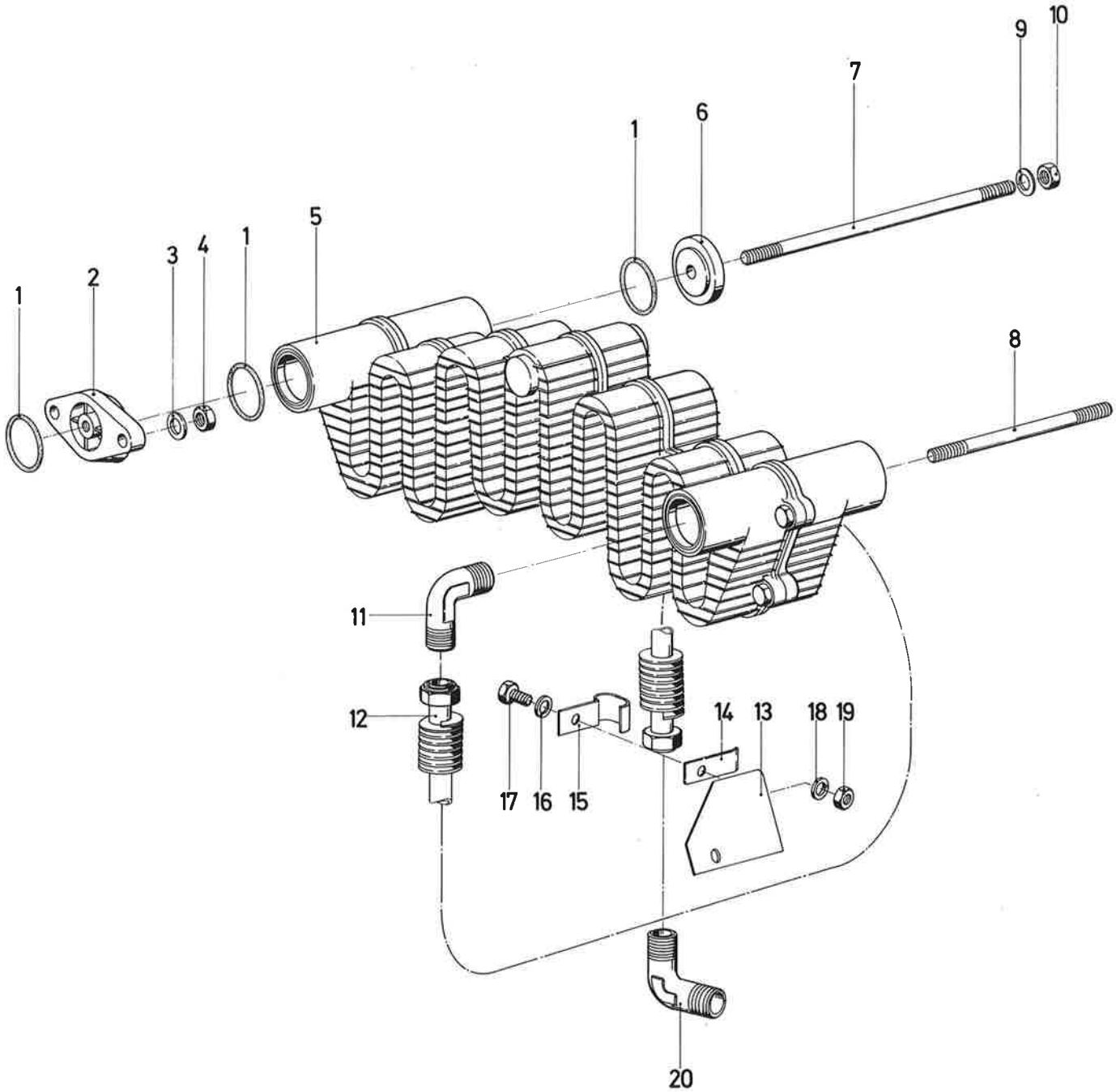

Bildtafel 4: Zwischen- und Nachkühler
table 4: Inter- and aftercooler
tableau 4: Refroidisseur intermédiaire et final

Prematic AG, 9556 Affeltrangen www.prematic.ch Tel. 071 918 60 60, info@prematic.ch

prematic DRUCKLUFT-TECHNIK

Bildtafel 4: Zwischen- und Nachkühler
table 4: Inter- and aftercooler
tableau 4: Refroidisseur intermédiaire et final

Bild-Nr. / Fig. No. / Fig. No.	Bestell-Nr. / Order-No. / No. de commande	Benennung	Stück / Quantity / Quantité (MGK 421)	(MGK 551)	(MGK 751)	Denomination / Dénomination	Gewicht / Weight / Poids
1	5037726	O-Ring	4	6	6	O-ring / O-bague	0,001
2	5037833	Zwischenflansch N-Ausführung		2	2	intermediate flange l.p. / bride intermédiaire b.p.	0,077
	5037874	Zwischenflansch H-Ausführung		2	2	intermediate flange h.p. / bride intermédiaire h.p.	0,078
3	1236801	Federscheibe		4	4	spring washer / bague élastique	0,010
4	1030261	Sechskantmutter		4	4	hexagonal nut / écrou à 6 pans	0,005
5	5037411	Zwischenkühler	1	1	1	intercooler / retroidisseur intermédiaire	5,000
6	5037791	Scheibe	2	2	2	plate / plateau	0,033
7	1244649	Stiftschraube		1	1	set screw / goujon fileté	0,064
	1244888	Stiftschraube	1			set screw / goujon fileté	0,096
8	1244870	Stiftschraube	1			set screw / goujon fileté	0,089
	1244649	Stiftschraube		1	1	set screw / goujon fileté	0,064
9	1240043	Dichtring	2	2	2	gasket / joint	0,001
10	7009863	Hutmutter	2	2	2	cap nut / écrou à chapeau	
11	1340488	Winkelverschraubung	1	1		angular screwing / raccord à vis coudé	0,112
	1124510	Winkelverschraubung			1	angular screwing / raccord à vis coudé	0,150
12	5037825 5768653	Druckleitung	1	1		pressure pipe / conduite de refoulement	0,824
	~~5038829~~	Druckleitung			1	pressure pipe / conduite de refoulement	0,962
13	5038153	Halteblech	1	1	1	holding plate / plaque de support	0,124
14	5037809	Gegenhalter	1	1	1	arm brackets / contre-bouterolle	0,021
15	5087440	Befestigungsschelle	1	1		fixing clip / collier de fixation	0,016
	5087457	Befestigungsschelle			1	fixing clip / collier de fixation	0,021
16	1339043	Scheibe	1	1	1	plate / plateau	0,002
17	1244615	Sechskantschraube	1	1	1	hexagonal screw / vis à 6 pans	0,005
18	1244805	Federscheibe	1	1	1	spring washer / bague d'étanchéité	0,002
19	1058627	Sechskantmutter	1	1	1	hexagonal nut / écrou à 6 pans	0,003
20	1361906	Winkelverschraubung	1	1		angular screwing / raccord à vis coudé	0,100
	1361914	Winkelverschraubung			1	angular screwing / raccord à vis coudé	0,150

Prematic AG, 9556 Affeltrangen www.prematic.ch Tel. 071 918 60 60, info@prematic.ch

prematic
DRUCKLUFT-TECHNIK

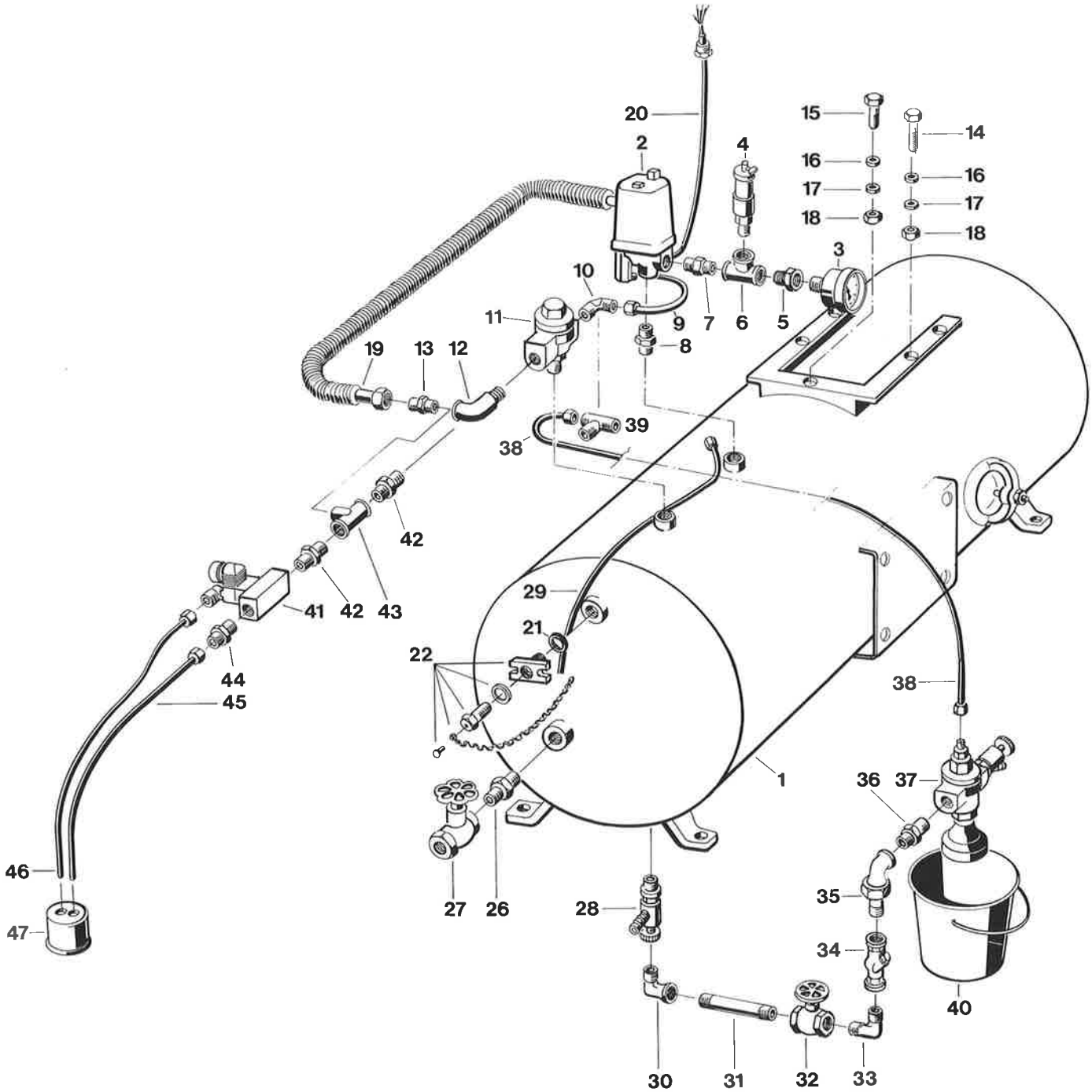

Bildtafel 5: Druckluftbehälter liegend – Armaturen
table 5: horizontal receivers – fittings
tableau 5: réservoirs horizontaux – robinetterie

Prematic AG, 9556 Affeltrangen www.prematic.ch Tel. 071 918 60 60, info@prematic.ch

prematic DRUCKLUFT-TECHNIK

Bild-Nr. / Fig. No. / Fig. No.	Bestell-Nr. / Order-No. / No. de commande	Benennung / Denomination / Dénomination	Stück / Quantity / Quantité			Gewicht / Weight / Poids
		Bildtafel 5: Druckluftbehälter liegend – Armaturen table 5: horizontal receivers – fittings tableau 5: réservoirs horizontaux – robinetterie				
			MGK 421	MGK 551	MGK 751	
		N-Ausführung, 10 bar		execution N, 10 atm	exécution N, 10 bar	
1	5050695	Druckluftbehälter 1501	1	air receiver 1501	réservoir 1501	56,0
	5039938	Druckluftbehälter 2501	1	air receiver 2501	réservoir 2501	98,0
	5059920	Druckluftbehälter 3501	1	1	air receiver 3501	réservoir 3501	120,0
	5041512	Druckluftbehälter 5001		1	1	air receiver 5001	réservoir 5001	165,0
	5039961	Druckluftbehälter 7501			1	air receiver 7501	réservoir 7501	236,0
2	5026141	Druckregler mit Motorschutz	1			pressure switch with motor protection	monostat avec disjoncteur-protecteur	1,114
	5026133	Druckregler mit Motorschutz		1		pressure switch with motor protection	monostat avec disjoncteur-protecteur	1,114
	5026174	Druckregler mit Motorschutz			1	pressure switch with motor protection	monostat avec disjoncteur-protecteur	1,114
	5017611	Druckregler ohne Motorschutz	1			pressure switch without motor protection	monostat sans disjoncteur-protecteur	0,948
3	5024781	Rohrfedermanometer	1	1	1	pressure gauge	manomètre	0,160
4	5038021	Sicherheitsventil	1	1	1	safety valve	clapet de sûreté	0,212
		H-Ausführung, 15 bar		execution H, 15 atm	exécution H, 15 bar	
1	5050752	Druckluftbehälter 1501	1	air receiver 1501	réservoir 1501	56,0
	5039664	Druckluftbehälter 2501	1	air receiver 2501	réservoir 2501	98,0
	5039656	Druckluftbehälter 3501	1	1	air receiver 3501	réservoir 3501	120,0
	5039946	Druckluftbehälter 5001		1	1	air receiver 5001	réservoir 5001	165,0
	5039953	Druckluftbehälter 7501			1	air receiver 7501	réservoir 7501	236,0
2	5026158	Druckregler mit Motorschutz	1			pressure switch with motor protection	monostat avec disjoncteur-protecteur	1,114
	5026166	Druckregler mit Motorschutz		1		pressure switch with motor protection	monostat avec disjoncteur-protecteur	1,114
	5026224	Druckregler mit Motorschutz			1	pressure switch with motor protection	monostat avec disjoncteur-protecteur	1,114
	5026091	Druckregler ohne Motorschutz	1	1	1	pressure switch without motor protection	monostat sans disjoncteur-protecteur	0,948
3	5024799	Rohrfedermanometer	1	1	1	pressure gauge	manomètre	0,160
4	5038062	Sicherheitsventil	1	1	1	safety valve	clapet de sûreté	0,212
5	1120195	Reduktionsnippel	1	1	1	reducing nipple	réduction	0,020
		N- und H-Ausführung				execution N and H	exécution N et H	
6	1118694	T-Stück	1	1	1	T-piece	raccordement en T	0,055
7	1237775	Doppelnippel	1	1	1	twin nipple	raccord double	0,060
8	1120435	Doppelnippel	1	1	1	twin nipple	raccord double	0,062
9	5025051	Steuerleitung	1	1	1	pilot tube	liaison pilote	0,026
10	1340439	Winkelverschraubung	1	1	1	angle screwing	raccord à vis coudé	0,018
11	5040993	Rückschlagventil	1	1	1	non-return valve	clapet de retenue	0,305
		Behältergröße (Liter) – Receiver capacity (litre) – Capacité de réservoir (litre)				
			150/250	350	500/750	
12	1237338	Winkel			1	elbow	coude	0,108
	1117746	Winkel	1	1		elbow	coude	0,083
13	1340413	Gerade Verschraubung			1	straight screwing	raccord à vis droit	0,182
	1340405	Gerade Verschraubung	1	1		straight screwing	raccord à vis droit	0,175
14	1337120	Sechskantschraube	2	2	2	hexagonal screw	vis à 6 pans	0,025
15	1207125	Sechskantschraube	1	1	1	hexagonal screw	vis à 6 pans	0,012
16	1031277	Scheibe	3	3	3	washer	rondelle	0,002
17	1236801	Feder	3	3	3	spring washer	rondelle élastique	0,002
18	1030261	Sechskantmutter	3	3	3	hexagonal nut	écrou à 6 pans	0,003
19	5042916	Druckleitung	1	1		pressure pipe	tube de pression	0,36
	5042924	Druckleitung			1	pressure pipe	tube de pression	0,45
20	5043963	Verbindungskabel	1	1	1	pressure switch cable	câble de raccord	0,137
21	1237007	Dichtring	1	1	1	gasket ring	joint	0,002
22	5082755	Kontrollflansch komplett	1	1	1	control flange	bride de contrôle	0,135
26	1120435	Doppelnippel	1			twin nipple	raccord double	0,064
	1120443	Doppelnippel		1	1	twin nipple	raccord double	0,088
27	5018395	Absperrventil	1			shut of valve	soupape d'arrêt	0,252
	5026711	Absperrventil		1	1	shut of valve	soupape d'arrêt	0,375
28	5017090	Kondensatablaßhahn	1	1	1	drain cock	robinet de purge	0,081
29	5025457	Entlastungsleitung	1			discharge tube	tube de décompression	0,021
	5025465	Entlastungsleitung		1		discharge tube	tube de décompression	0,024
	5025473	Entlastungsleitung			1	discharge tube	tube de décompression	0,028
		autom. Behälterentwässerung				automatic drain valve	purge automatique	
30	1117738	Winkel	1	1	1	elbow	coude	0,058
31	5043633	Verbindungsrohr	1	1	1	connecting pipe	tube de liaison	0,109
32	5018262	Absperrventil	1	1	1	shut off valve	soupape d'arrêt	0,204
33	1237304	Winkel	1	1	1	elbow	coude	0,041
34	5018270	Schmutzfänger	1	1	1	dirt trap	purgeur	0,145
35	1237437	Winkelverschraubung	1	1	1	angular screwing	raccord à vis coudé	0,158
36	1237767	Doppelnippel	1	1	1	twin nipple	raccord double	0,042
37	5043658	autom. Behälterentwässerung	1	1	1	autom. drain valve	purge automatique	0,340
38	5024906	Steuerleitung	1	1		pilot tube	liaison pilote	0,045
	5024955	Steuerleitung			1	pilot tube	liaison pilote	0,049
39	1340496	T-Verschraubung	1	1	1	T-screwing	raccord à vis T	0,029
40	5043864	Kondensatsammeleimer	1	1	1	condensate collecting bucket	seau de purge	0,500
		YΔ-Schalter mit Magnetventilentlastung				star delta switch with magnetic discharge	demarreur autom. étoiletriangle avec décompression par électro-vanne	
41	5017306	Magnetventil	1	1	1	magnetic relief valve	électro-vanne	0,415
42	1120435	Doppelnippel	1	1		twin-nipple	raccord double	0,062
43	1159805	T-Stück	1	1		T-piece	raccordement en T	0,116
	1118975	T-Stück			1	T-piece	raccordement en T	0,141
44	5045521	Reduktionsnippel	1	1	1	reducing nipple	réduction	0,069
45	5043161	Schalldämpferleitung	1	1		silencing tube	conduite silencieuse	0,110
	5045463	Schalldämpferleitung			1	silencing tube	conduite silencieuse	0,130
46	5025457	Entlastungsleitung	1			discharge tube	tube de décompression	0,022
	5025465	Entlastungsleitung		1		discharge tube	tube de décompression	0,024
	5025473	Entlastungsleitung			1	discharge tube	tube de décompression	0,028
47	5042619	Schalldämpferkappe	1	1	1	silencing cap	calotte silencieuse	0,036

prematic
DRUCKLUFT-TECHNIK

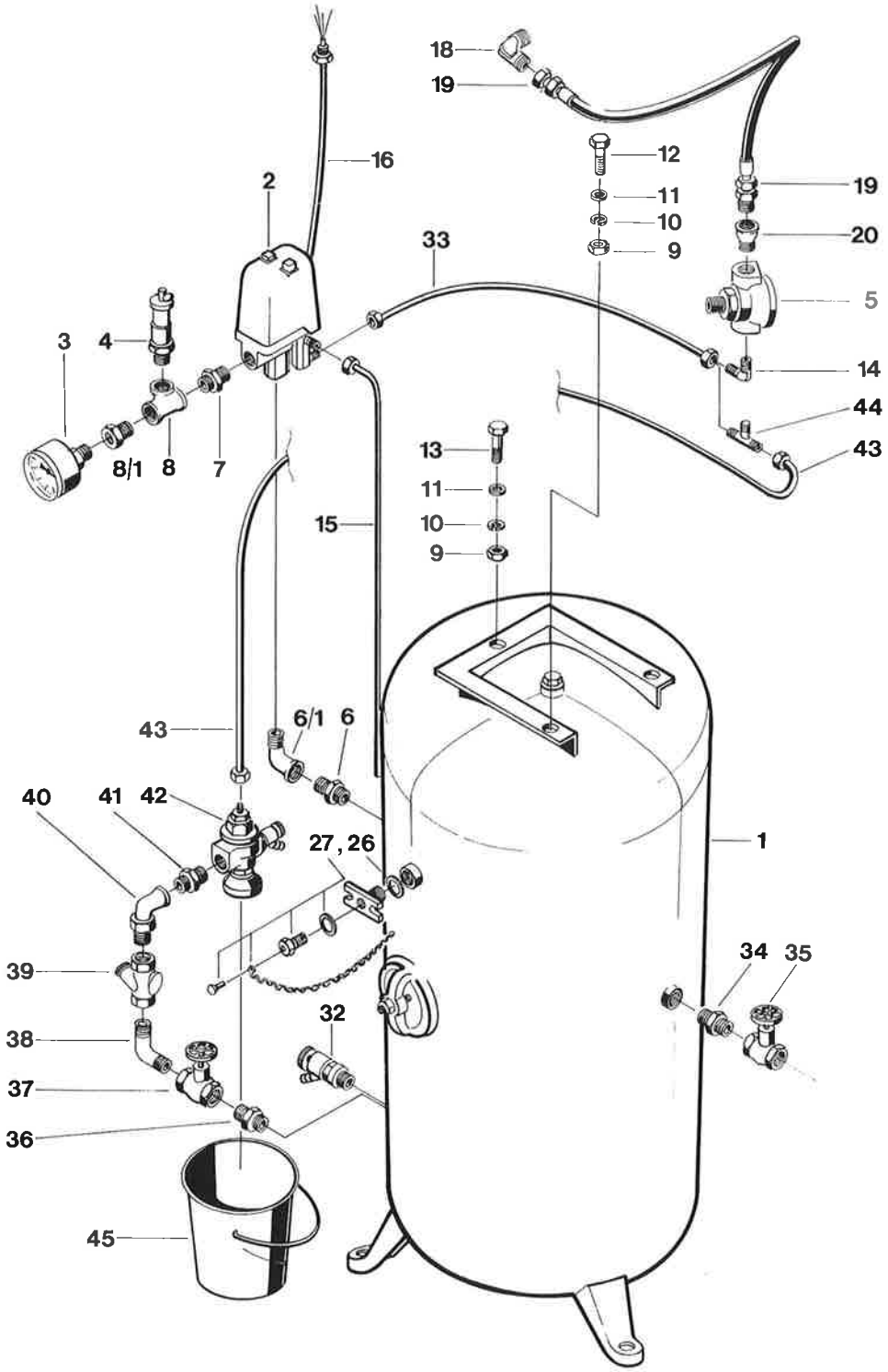

Bildtafel 6: Druckluftbehälter stehend – Armaturen
table 6: vertical air receivers – fittings
tableau 6: réservoirs verticaux – robinetterie

Prematic AG, 9556 Affeltrangen www.prematic.ch Tel. 071 918 60 60, info@prematic.ch

prematic DRUCKLUFT-TECHNIK

Bild-Nr. / Fig. No. / Fig. No.	Bestell-Nr. / Order-No. / No. de commande	Benennung	Stück / Quantity / Quantité		Denomination / Dénomination	Gewicht / Weight / Poids
		Bildtafel 6: Druckluftbehälter stehend – Armaturen table 6: vertical receivers – fittings tableau 6: réservoirs verticaux – robinetterie				
			MGK 421	MGK 551	MGK 751	
		N-Ausführung, 10 bar		execution N, 10 bar	exécution N, 10 bar	
1	5039714	Druckluftbehälter 250 l	1	air receiver 250 l	réservoir 250 l	103,0
	5039755	Druckluftbehälter 350 l		1	1 air receiver 350 l	réservoir 350 l	170,0
	5039789	Druckluftbehälter 500 l			1 air receiver 500 l	réservoir 500 l	186,0
2	5026141	Druckregler mit Motorschutz	1	pressure switch with motor protection	manostat avec disjoncteur protecteur	1,114
	5026133	Druckregler mit Motorschutz		1	pressure switch with motor protection	manostat avec disjoncteur protecteur	1,114
	5026174	Druckregler mit Motorschutz			1 pressure switch with motor protection	manostat avec disjoncteur protecteur	1,114
	5017611	Druckregler ohne Motorschutz	1	1	1 pressure switch without motor prot.	manostat sans disjoncteur protecteur	0,948
3	5024880	Rohrfedermanometer	1	1	1 pressure gauge	manomètre	0,16
4	5038021	Sicherheitsventil	1	1	1 safety valve	clapet de sûreté	0,212
		H-Ausführung, 15 bar		execution H, 15 bar	exécution H, 15 bar	
1	5039714	Druckluftbehälter 250 l	1	air receiver 250 l	réservoir 250 l	103,0
	5039755	Druckluftbehälter 350 l		1	1 air receiver 350 l	réservoir 350 l	170,0
	5039789	Druckluftbehälter 500 l			1 air receiver 500 l	réservoir 500 l	186,0
2	5026158	Druckregler mit Motorschutz	1	pressure switch with motor protection	monostat avec disjoncteur-protecteur	1,114
	5026166	Druckregler mit Motorschutz		1	pressure switch with motor protection	monostat avec disjoncteur-protecteur	1,114
	5026224	Druckregler mit Motorschutz			1 pressure switch with motor protection	monostat avec disjoncteur-protecteur	1,114
	5026091	Druckregler ohne Motorschutz	1	1	1 pressure switch without motor protection	monostat sans disjoncteur-protecteur	0,948
3	5024799	Rohrfedermanometer	1	1	1 pressure gauge	manomètre	0,16
4	5038062	Sicherheitsventil	1	1	1 safety valve	clapet de sûreté	0,212
		N- und H-Ausführung		execution N and H	exécution N et H	
5	5040993	Rückschlagventil	1	1	1 non-return valve	clapet de retenue	0,305
6	1120435	Doppelnippel	1	1	1 twin nipple	raccord double	0,062
6/1	1115898	Langer Bogen	1	1	1 elbow	coude	0,125
7	1237775	Doppelnippel	1	1	1 twin nipple	raccord double	0,031
8	1118694	T-Stück	1	1	1 T-piece	raccordement en T	0,073
8/1	1120195	Reduktionsnippel	1	1	1 reducing nipple	raccord de réduction	0,030
9	1030261	Sechskantmutter	3	3	3 hexagonal nut	écrou à 6 pans	0,003
10	1236801	Federscheibe	3	3	3 spring washer	rondelle élastique	0,002
11	1031277	Scheibe	3	3	3 washer	rondelle	0,002
12	1337138	Sechskantschraube	2	2	2 hexagonal screw	vis à 6 pans	0,025
13	1207125	Sechskantschraube	1	1	1 hexagonal screw	vis à 6 pans	0,012
		Behältergröße (Liter) – Receiver capacity (litre) – Capacité de réservoir (litre)				
			250	350	500	
14	1340439	Winkel-Verschraubung	1	1	1 angle screwing	raccord à vis coudé	0,018
15	5025465	Entlastungsleitung	1	1	1 discharge tube	tube de décompression	0,024
16	5043963	Verbindungskabel	1	1	1 pressure switch cable	câble de raccord	0,137
18	1340488	Winkelverschraubung	1	1	angular screwing	raccord à vis codé	0,165
	1238161	Winkelverschraubung			1 angular screwing	raccord à vis codé	0,175
19	5029541	elast. Schlauchleitung	1	1	elastic hose	flexible	0,514
	5029566	elast. Schlauchleitung			1 elastic hose	flexible	0,618
20	1237874	Reduktionsmuffe			1 reducing sleeve	mouchon de réduction	0,086
26	1237007	Dichtring	1	1	1 gasket ring	joint	0,001
27	5082755	Prüfflansch komplett	1	1	1 control flange	bride de contrôle	0,115
32	5017090	Kondensatablaßhahn	1	1	1 drain cock	robinet de purge	0,081
33	5025051	Steuerleitung	1		pilot tube	liaison pilote	0,084
	5024963	Steuerleitung	1	1	pilot tube	liaison pilote	0,092
34	1120435	Doppelnippel	1		twin nipple	raccord double	0,064
	1120443	Doppelnippel		1	1 twin nipple	raccord double	0,088
35	5018395	Absperrventil	1		shut off valve	soupape d'arrêt	0,252
	5026711	Absperrventil		1	1 shut off valve	soupape d'arrêt	0,375
		Autom. Behälterentwässerung		automatic drain valve	purge automatique	
36	1120427	Doppelnippel	1	1	1 twin nipple	raccord double	0,042
37	5018262	Absperrventil	1	1	1 shut of valve	soupape d'arrêt	0,204
38	1237304	Winkel	1	1	1 elbow	coude	0,041
39	5018270	Schmutzfänger	1	1	1 dirt trap	purgeur	0,145
40	1237487	Winkelverschraubung	1	1	1 angular screwing	raccord à vis coudé	0,158
41	1237767	Doppelnippel	1	1	1 twin nipple	raccord double	0,042
42	5043658	autom. Behälterentwässerung	1	1	1 autom. drain valve	purge automatique	0,34
43	5024989	Steuerleitung	1	1	1 pilot tube	liaison pilote	0,049
44	1340496	T-Verschraubung	1	1	1 T-screwing	raccord à vis T	0,029
45	5043864	Kondensatsammeleimer	1	1	1 condensate collecting bucket	seau de purge	0,500

Prematic AG, 9556 Affeltrangen www.prematic.ch Tel. 071 918 60 60, info@prematic.ch

prematic DRUCKLUFT-TECHNIK

Prematic AG, 9556 Affeltrangen www.prematic.ch Tel. 071 918 60 60, info@prematic.ch

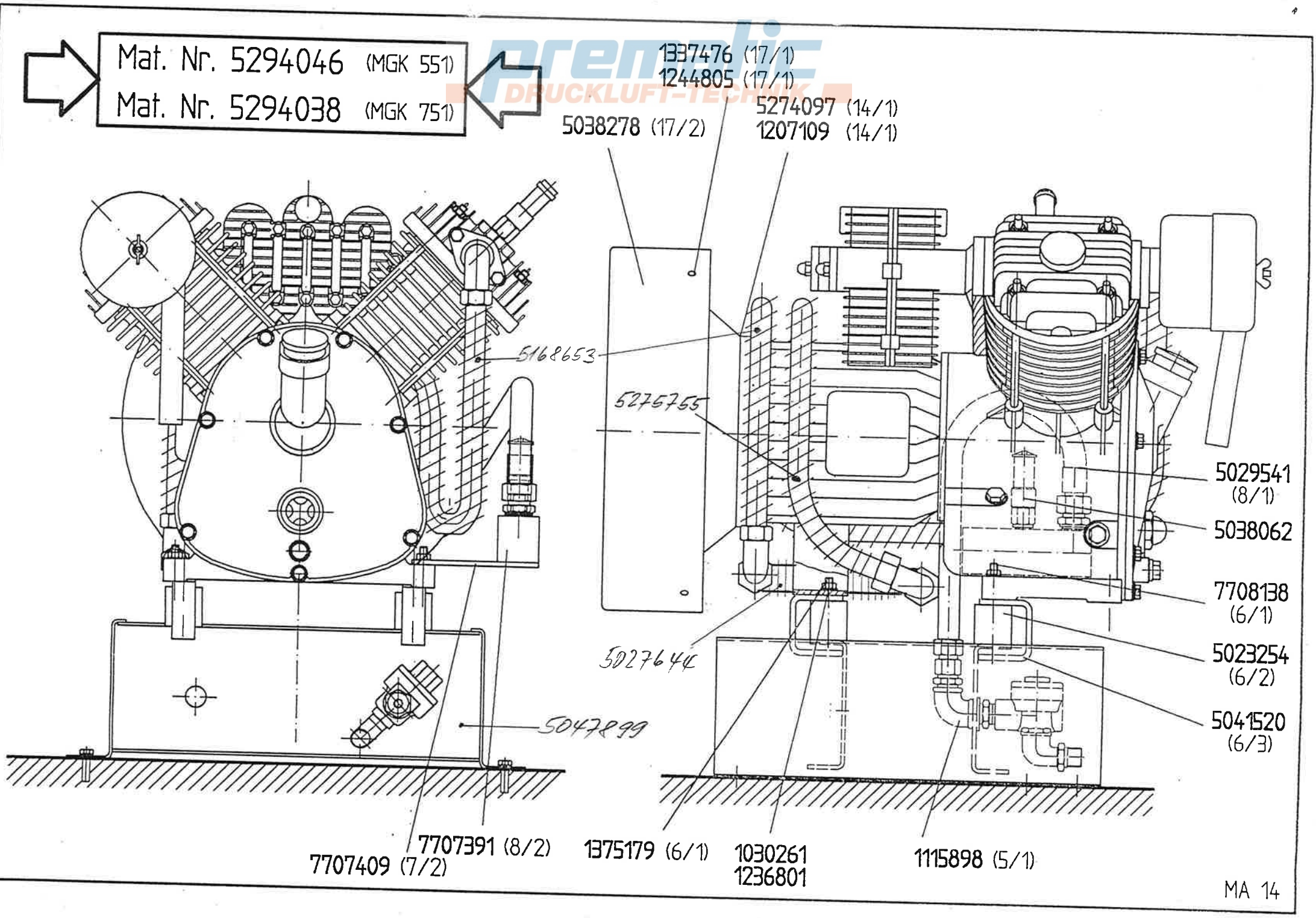
Mat. Nr. 5294046 (MGK 551)
Mat. Nr. 5294038 (MGK 751)
1337476 (17/1)
1244805 (17/1)
5274097 (14/1)
1207109 (14/1)
5038278 (17/2)
5168653
5275755
5029541 (8/1)
5038062
7708138 (6/1)
5023254 (6/2)
5041520 (6/3)
5027644
5047899
7707391 (8/2)
7707409 (7/2)
1375179 (6/1)
1030261
1236801
1115898 (5/1)
MA 14