Zubehör | Accessories | Accessoires | Accessori

ZFF

ZFF 216 (10)

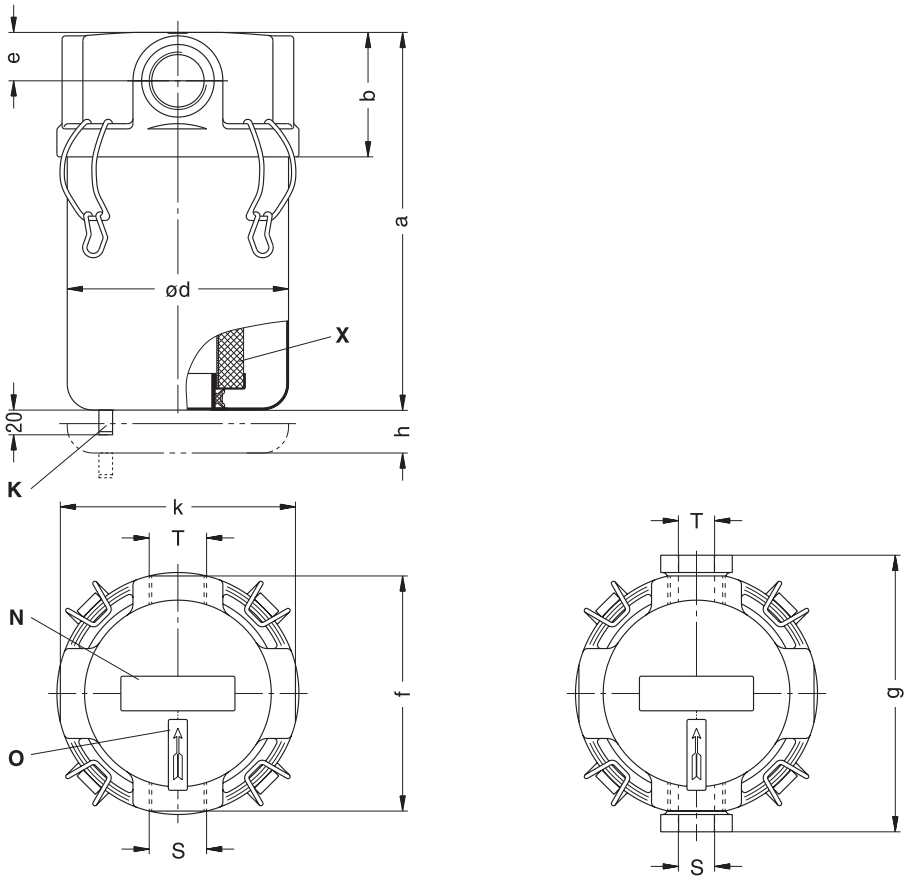

[mm]

ZFF	Feuchtigkeitsabscheider	Dampness separator	Séparateur de l'humidité	Separatore di umidità
K	Kondensatablass G 1/2	Condensate drain G 1/2	Vidange de condensat G 1/2	Scarico condensato G 1/2
N	Datenschild	Data plate	Etiquette caractéristique	Targhetta dati
O	Pfeilschild	Direction arrow	Sens de rotation	Freccia senso di rotazione
X (10) 3 µ	Glasfaserfilterpatrone Abscheidegrad	Fiberglass filter cartridge Separation efficiency	Cartouche du filtre fibre de verre Efficacité de la séparation	Cartuccia filtrante fibra di vetro Grado di separazione
S	Anschluss für Lufteintritt	Connection air entry	Sortie air raccordement	Collegamento entrata aria
T	Anschluss für Luftaustritt	Connection air exit	Entrée air raccordement	Collegamento uscita aria
h	Ausbauhöhe	Servicing height	Extension hauteur	Spazio di apertura
m³/h	Volumenstrom	Capacity	Volume engendré	Portata volumetrica
Δp [mbar]	Druckverlust (Ansaugdruck 500 mbar (abs.))	Pressure loss (Suction pressure 500 mbar (abs.))	Perte pression (Pression d'aspiration 500 mbar (abs.))	Perdita pressione (Pressione di aspirazione 500 mbar (abs.))

ZFF	m³/h	Δp mbar	S	T	[mm] a	b	ød	e	f	g	h	k	ZFF	X
216 (10)	50	75	Rp 1 1/4	Rp 1 1/4	325	114	195	50	-	246	25	176	214455	730527
	100	160	Rp 1 1/2	Rp 1 1/2	325	114	195	50	-	246	25	176	214456	
	150	250	G 2	G 2	325	114	195	50	220	-	25	176	214457	

Durchströmrichtung (Filterpatrone) → **von Innen nach Außen**
Flow direction (filter cartridge) → **from inside to outside**
Sens d'écoulement (cartouche du filtre) → **à l'intérieur vers l'extérieur**
Direzione del flusso (cartuccia del filtro) → **dal di dentro all'infuori**

Z 934 / 1

1.8.2013

Gardner Denver Schopfheim GmbH
Postfach 1260
79642 SCHOPFHEIM GERMANY
Fon +49 7622 / 392 - 0
Fax +49 7622 / 392 - 300
e-mail: er.de@gardnerdenver.com
www.gd-elmorietschle.com

Prematic AG, Märwilerstrasse 43, 9556 Affeltrangen www.prematic.ch Tel. 071 918 60 60, Mail: v-g@prematic.ch

Zubehör | Accessories | Accessoires | Accessori

ZFF

ZFF 216 (20)
ZFF 216 (30)

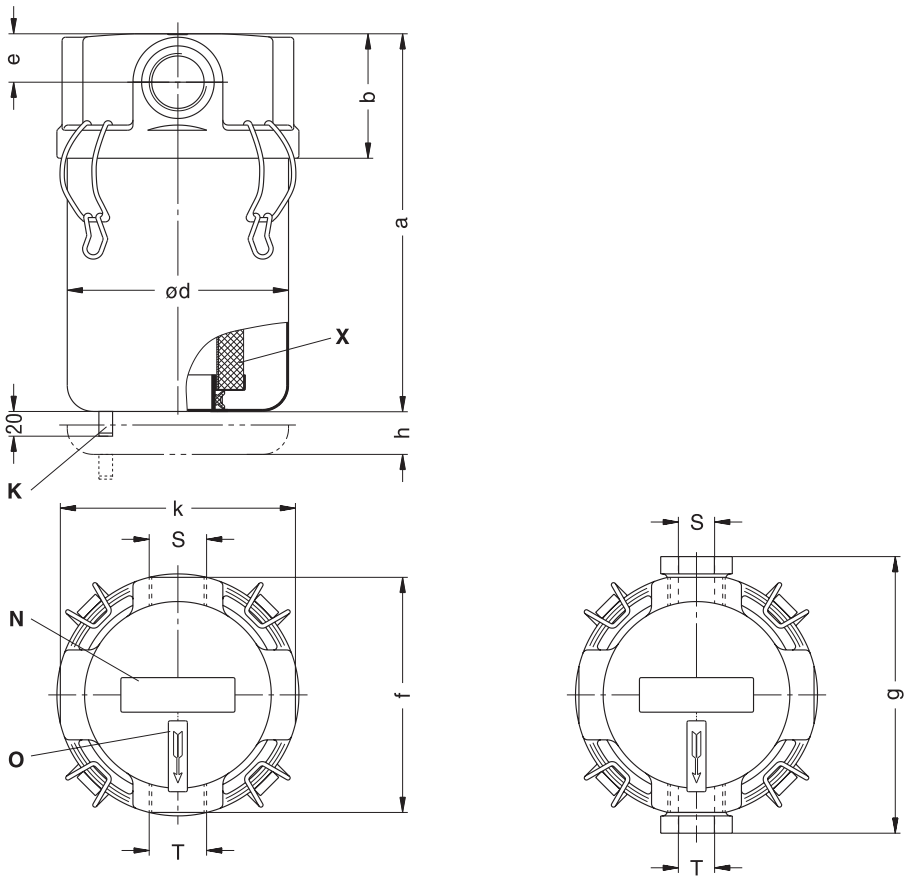

[mm]

ZFF	Feuchtigkeitsabscheider	Dampness separator	Séparateur de l'humidité	Separatore di umidità
K	Kondensatablass G 1/2	Condensate drain G 1/2	Vidange de condensat G 1/2	Scarico condensato G 1/2
N	Datenschild	Data plate	Etiquette caractéristique	Targhetta dati
O	Pfeilschild	Direction arrow	Sens de rotation	Freccia senso di rotazione
X (20) 15 µ	Polyesterfilterpatrone Abscheidegrad	Polyester filter cartridge Separation efficiency	Cartouche du filtre polyester Efficacité de la séparation	Cartuccia filtrante poliestere Grado di separazione
X (30) 60 µ	Siebfilterpatrone Abscheidegrad	Mesh filter cartridge Separation efficiency	Cartouche du filtre crépine Efficacité de la séparation	Cartuccia filtrante a reticella Grado di separazione
S	Anschluss für Lufteintritt	Connection air entry	Sortie air raccordement	Collegamento entrata aria
T	Anschluss für Luftaustritt	Connection air exit	Entrée air raccordement	Collegamento uscita aria
h	Ausbauhöhe	Servicing height	Extension hauteur	Spazio di apertura
m³/h	Volumenstrom	Capacity	Volume engendré	Portata volumetrica
Δp [mbar]	Druckverlust (Ansaugdruck 500 mbar (abs.))	Pressure loss (Suction pressure 500 mbar (abs.))	Perte pression (Pression d'aspiration 500 mbar (abs.))	Perdita pressione (Pressione di aspirazione 500 mbar (abs.))

ZFF	m³/h	Δp mbar	S	T	[mm] a	b	ød	e	f	g	h	k	ZFF	X
216 (20)	50	1,5	Rp 1 1/4	Rp 1 1/4	325	114	195	50	-	246	25	176	214450	731964
	100	5,5	Rp 1 1/2	Rp 1 1/2	325	114	195	50	-	246	25	176	214451	
	150	12	G 2	G 2	325	114	195	50	220	-	25	176	214449	
	200	18	Rp 2 1/2	Rp 2 1/2	352	114	195	50	-	258	25	176	214599	
216 (30)	50	1,5	Rp 1 1/4	Rp 1 1/4	325	114	195	50	-	246	25	176	214452	732007
	100	5,5	Rp 1 1/2	Rp 1 1/2	325	114	195	50	-	246	25	176	214453	
	150	12	G 2	G 2	325	114	195	50	220	-	25	176	214454	
	200	18	Rp 2 1/2	Rp 2 1/2	352	114	195	50	-	258	25	176	214600	

Durchströmrichtung (Filterpatrone) → **von Außen nach Innen**
Flow direction (filter cartridge) → **from outside to inside**
Sens d'écoulement (cartouche du filtre) → **à l'extérieur vers l'intérieur**
Direzione del flusso (cartuccia del filtro) → **da fuori ad dentro**

Z 934/2

1.8.2013

Gardner Denver Schopfheim GmbH
Postfach 1260
79642 SCHOPFHEIM GERMANY
Fon +49 7622 / 392-0
Fax +49 7622 / 392-300
e-mail: er.de@gardnerdenver.com
www.gd-elmorietschle.com

Prematic AG, Märwilerstrasse 43, 9556 Affeltrangen www.prematic.ch Tel. 071 918 60 60, Mail: v-g@prematic.ch