FLASH Air

Manuale uso e manutenzione
Handbuch für Betried und Wartung
Mode d'emploi et d'entretien
Handleiding voor het gebruik en het onderhoud
Instruction and maintenance manual
Manual de uso y mantenimiento
Manual de uso e manutençao
Bruks-och underhållsanvisning

COMPRESSORE
OILLESS
12 - 24 V
CORRENTE
CONTINUA

OILLESS
COMPRESSOR
12 - 24 VOLT DC

Deutsch

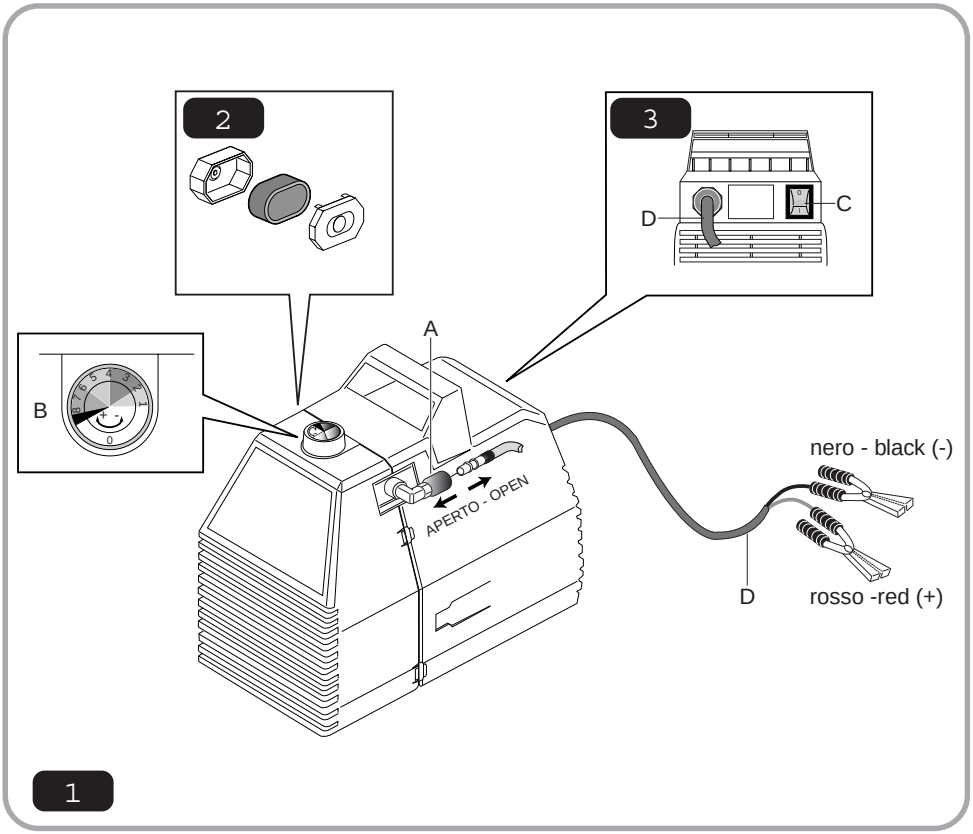
2
3
D
C
A
B
APERTO - OPEN
nero - black (-)
D
rosso -red (+)
1

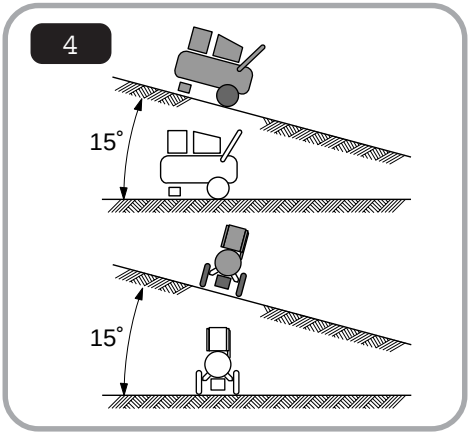
4
15°
15°

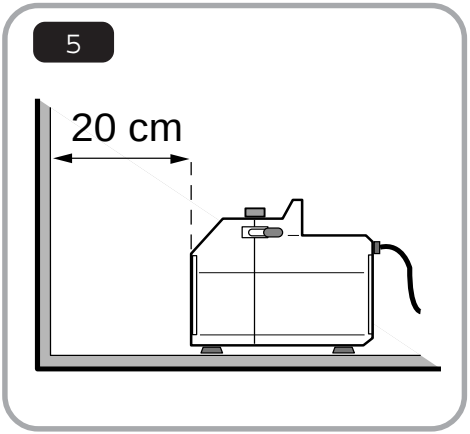
5
20 cm

Anwendung des Handbuchs

- Dieses Handbuch muß als Bestandteil des Kompressors angesehen werden und aus diesem Grund über seinen gesamten Arbeitseinsatz hinweg, gemeinsam mit diesem aufbewahrt werden. Wird der Kompressor weiterverkauft, muß es an den neuen Besitzer weitergegeben werden.
- Bewahren Sie das Handbuch an einem geeigneten und für das damit arbeitende Personal leicht erreichbaren Ort auf und schützen Sie es vor externen Einflüssen, die es beschädigen könnten.
- Vor der Inbetriebnahme des Kompressors ist es wichtig, dieses Handbuch aufmerksam durchzulesen und es jedesmal dann zur Hand zu nehmen, wenn Zweifel hinsichtlich seines Betriebs entstehen.
- Besondere Aufmerksamkeit muß den Sicherheitsvorschriften zugewendet werden, zumal ein Nichtbeachten zu Unfällen der daran arbeitenden Personen führen oder Schäden am Gerät selbst hervorrufen könnte.
- Das Ersatzteilverzeichnis gehört nicht zu diesem Handbuch, wurde aber bei den Vertragshändlern hinterlegt.
- Bei Verlust fordern Sie bitte direkt beim Hersteller eine weitere Kopie dieses Handbuchs an.

Symbole

Um Ihre Aufmerksamkeit auf einige besonders wichtige Informationen zu lenken, wurden Symbole verwendet, die sie entsprechend hervorheben. Diese Symbole entbinden jedoch nicht von einem aufmerksamen Durchlesen des entsprechenden Abschnitts.

ACHTUNG: Bezieht sich auf Sicherheitsnormen, die zur Gewährleistung der Sicherheit des Bedieners und derjenigen Personen, die sich im Arbeitsbereich des Kompressors aufhalten, einzuhalten sind.

FACHPERSONAL: Hebt Arbeiten hervor, die ausschließlich nur von Fachpersonal ausgeführt werden dürfen.

HINWEISE: Diese Anweisungen heben empfohlene Vorgangsweisen oder Vorsichtsmaßnahmen hervor, welche die Instandhaltung erleichtern oder die wichtigsten Anweisungen erklären.

ANMERKUNG: WERDEN OBEN AUF EINER SEITE EIN ODER MEHRERE SYMBOLE WIEDERGEGEBEN, BEZIEHEN SICH DIESE AUF DEN GESAMTEN PARAGRAPH.

Garantie

Dieses Gerät wurde vor der Auslieferung ordnungsgemäß geprüft und es besteht eine Garantie für einen Zeitraum von 12 Monaten ab dem Lieferdatum. Diese Garantie gilt ausschließlich nur dann, wenn seitens des Käufers alle vertraglichen und administrativen Normen eingehalten wurden und die Installation und die darauffolgende Anwendung laut den in diesem Handbuch enthaltenen Anleitungen erfolgt sind. Gemäß dieser Garantie verpflichtet sich der Hersteller dazu, kostenlos jene Teile zu reparieren oder zu ersetzen, die schadhaft sind oder Konstruktionsmängel aufweisen. Als unanfechtbares Urteil gilt hierbei ausschließlich nur das der Techniker unserer „Autorisierten Kundendienststellen“.

Die Arbeitszeitkosten sind von dieser Garantie ausgeschlossen und werden daher in Rechnung gestellt. Die Garantie schließt jegliche Haftung für Personen oder Dingen zugeführte, direkte oder indirekte Schäden aus, die auf eine unsachgemäße Anwendung oder Instandhaltung des Produkts zurückzuführen sind, und beschränkt sich nur auf Verarbeitungs- und Konstruktionsdefekte. Alle Teile, die aufgrund ihrer spezifischen Verwendung einem Verschleiß unterliegen, sind von der Garantie ausgeschlossen. Ebenfalls von der Garantie ausgeschlossen, und daher vom Käufer zu tragen, sind die Kosten für den Transport, die Begutachtung, den Aus- und Wiedereinbau durch einen unserer Techniker, falls die aufgetretenen Fehler nicht uns zuzuschreiben sind.

1. ALLGEMEINE INFORMATIONEN

1.1 Anlieferung und Auspacken der Maschine

Das Gerät wird dem Kunden, in einem Karton verpackt und entsprechend gegen Stösse geschützt, geliefert.

Achten Sie auf die beigepackten Zusatzteile und überprüfen Sie den Kompressor im Hinblick auf seine Unversehrtheit bevor Sie die Lieferung akzeptieren, da eventuelle Beanstandungen nach erfolgter Lieferung nicht mehr berücksichtigt werden können.

1.2 Entsorgung der Verpackung

Es wird empfohlen, das Verpackungsmaterial für einen eventuellen weiteren Transport oder zumindest über die Dauer der Garantiezeit hinweg aufzubewahren. Dies erleichtert im Bedarfsfall den Versand an den jeweiligen Kundendienst.

Später bitten wir Sie, diese Verpackung an die für die Entsorgung zuständige Stelle oder Behörde weiterzuleiten.

1.3 Beschreibung der Maschine und Serienausstattung

Dieser Kompressor gehört zur Familie OILLESS, d.h. zu den Kompressoren, die keinerlei Schmiermittelzusatz erfordern. Dies macht nicht nur die Durchführung der normalen Instandhaltungsarbeiten extrem einfach und begrenzt erforderlich, sondern ermöglicht das Aufstellen des Kompressors auf geneigten Flächen ohne das sich dies negativ auf seine Funktion auswirkt, wie es normalerweise bei geschmierten Geräten der Fall ist.

Dieser Kompressor arbeitet mit einer **Gleichstrom-**Versorgung und ist deshalb nicht für eine Versorgung über das normale Stromnetz mit Wechselstrom vorgesehen.

- Im Lieferzubehör finden Sie folgendes Material:

1) Anleitungs- und Instandhaltungsheft
2) Versorgungskabel mit Anschlußklemmen.

1.4 Vorgesehener Einsatz

Dieses Gerät wurde für einen Einsatz außerhalb von üblichen Arbeitsumgebungen entworfen und realisiert, und ist besonders für all diejenigen geeignet, die unter besonderen Umständen eine Druckluftversorgung ebnötigen: im Boot, Auto/Camper und an allen anderen Orten, wo keine feste Stromversorgung zur Verfügung steht.

An den Kompressor kann zahlreiches pneumatische Zubehör angeschlossen werden, da er jedoch über keinerlei Behälter verfügt, ist er nur für den Einsatz in Notsituationen geeignet. Von einem Einsatz von **Zubehör welches die Versorgung von Luftmengen über längere Zeit (Aerograph) benötigt**, wird daher abgeraten. Im Hinblick auf einen korrekten Einsatz dieser Zubehörteile, bitten wir Sie Bezug auf die entsprechenden Handbücher zu nehmen.

1.5 Sicherheitshinweise

Bevor Sie Arbeiten am Kompressor vornehmen, lesen Sie bitte, immer erst das Handbuch durch. **Jegliche Änderung, Handhabung bzw. Umbau oder ein von den in diesem Handbuch dargelegten Anleitungen abweichender Einsatz ist unzulässig. Bei einer unsachgemäßen oder einer nicht den hier beschriebenen Betriebsanleitungen entsprechenden Anwendung, trägt die Herstellerfirma keinerlei Verantwortung.**

1.6 Was zu TUN ist:

- Informieren Sie sich darüber, wie Sie den Kompressor schnell abschalten können und wie alle Steuerungen anzuwenden sind.
- Vor jedem Eingriff muß die Stromzufuhr unterbrochen werden, um so unbeabsichtigte Inbetriebsetzungen des Geräts vermeiden zu können.

- Nach jeglicher erfolgten Instandhaltung muß unbedingt sichergestellt werden, daß auch alle Komponenten wieder korrekt eingebaut wurden.
- Um einen sicheren Betrieb gewährleisten zu können, müssen vor einem Anlaß des Kompressors, die im Kapitel, in dem die Inbetriebnahme beschrieben wird, angegebenen Kontrollen ausgeführt werden.
- Kinder und Tiere sind vom Arbeitsbereich fernzuhalten, um so mögliche Verletzungen, die durch die an den Kompressor angeschlossenen Geräte verursacht werden könnten, zu vermeiden.
- Die Anleitungen bezüglich des verwendeten Zubehörs müssen aufmerksam gelesen werden.

1.7 Was zu UNTERLASSEN ist:

- Bringen Sie niemals entflammbare Gegenstände oder Teile aus Nylon bzw. Stoffe auf den Kompressor oder in seine die Nähe.
- Setzen Sie den Kompressor nicht in Betrieb, wenn das Stromkabel Beschädigungen aufweist oder der Stromanschluß nicht sicher bzw. überlastet ist.
- Sorgen Sie dafür, daß niemand den Kompressor betätigen kann, ohne zuvor die entsprechenden Anweisungen erhalten zu haben.
- Betreiben Sie den Kompressor nie ohne Luftfilter.
- Richten Sie den Druckluftstrahl niemals auf Personen oder Tiere.
- Nie den für das betreffende Zubehörteil empfohlenen Maximaldruck überschreiten.
- Versuchen Sie nie den Kompressor über das normale Stromnetz mit Wechselstrom zu versorgen.

2. VORBEREITUNG

2.1 Positionierung

Wie bereits im Paragraph 1.3 erwähnt, arbeitet der Kompressor auch noch auf einer geneigten Fläche mit Neigung über 15° noch korrekt (Abb. 4).

Zur Gewährleistung eines einwandfreien und dauerhaften Betriebs, muß besonders darauf geachtet werden, daß die folgenden Bedingungen gegeben sind:

1) Niedrige Staubkonzentrierung in der Umgebung.

2) Mindestens 20 cm Freiraum zwischen dem Gerät und jeglichem Hindernis, welches den Luftfluß (Abb. 5) einschränken, d.h. die Belüftung und die Kühlung reduzieren könnte, belassen.

3) Den Kompressor nie auf beweglichen und instabilen Elementen abstellen (z.B. Kofferraum bei laufendem Motor)

2.2 Elektrischer Anschluß

Der Kompressor wird dem Kunden erst dann ausgeliefert, wenn er die Dauer der Betriebsfunktionsprüfung beim Hersteller erfolgreich überstanden hat, das bedeutet also, er ist bereits betriebsbereit.

- Wichtigster Arbeitsvorgang ist hier also der elektrische Anschluß. Bevor man jegliche Art von Arbeiten beginnt, ist es **außerordentlich wichtig**, daß man sich davon überzeugt, daß die Spannung der Versorungsvorrichtung dem auf dem Produktetikett angegebenen Spannungswert (oder den Datenangaben auf dem Titelblatt dieses Handbuchs) entspricht und daß sich der **Schalter (C) des Kompressors** auf der Position (0) befindet (Abb. 3).
- Wurde die elektrische „Übereinstimmung“ bestimmt, kann man zum Anschluß übergehen. Die Klemmen des Kompressors an die Batteriepole klemmen und dabei die Polarität (**ROTES** Kabel (+), **SCHWARZES** Kabel (-)) (Abb.1) beachten. Außerdem immer die richtige Anschlußsequenz beachten, d.h. zuerst das rote (+), dann das schwarze

Kabel (-).

ES IST STRIKT UNTERSAGT JEGLICHE ART VON VERLÄNGERUNGEN ZU VERWENDEN ODER IN IRGENDEINER WEISE DIE VERSORGUNGSKABEL ZU HANDHABEN. DIESE MASSNAHMEN KÖNNTEN SICH SOWOHL FÜR DIE ELEKTRISCHE ANLAGE DES GERÄTS ALS AUCH FÜR PERSONEN ALS GEFÄHRLICH HERAUSSTELLEN.

Handelt es sich bei der Distanz zwischen Versorgung und dem Anwendungspunkt des Kompressors um eine große Entfernung, ist es empfehlenswert die Spiralleitung, welche dem Gerät die Luft zuführt und **niemals die Versorgungskabel** zu verlängern.

3. INBETRIEBNAHME

3.1 Einstellung des Arbeitsdrucks

Wurden die Anschlüsse einmal korrekt ausgelegt, ist der Kompressor bereit um in Betrieb genommen werden zu können **(Abb. 1).**

- Den Spiralschlauch an den Schnellanschlußhahn (A) schließen und das Werkzeug anbringen.
- Den Druckregler (B) auf den im Handbuch des Werkzeugs vorgeschriebenen Druckwert regulieren.
- Durch Betätigen des Schalters (C) den Kompressor anlassen.

Zum Stoppen der Kompressorfunktion niemals die Versorgungskabel abziehen, sondern immer den Schalter (C) verwenden und den Druckregler auf den Wert 0 bringen.

Erst nachdem man den Schalter in die Position (0) gebracht hat können die Versorgungsklemmen (erst das rote Kabel (+), dann das schwarze Kabel (-)) abgezogen werden. Besonders darauf achten, daß sie sich in dieser Arbeitsphase nicht untereinander berühren.

3.2 Autonomie des Stromakkumulators

Wichtig ist es, bei einem Einsatz des Kompressors auf dessen Einsatzzeiten zu achten, da sich bei einem Einsatz im Freien unter Anwendung eines Stromakkumulators, letzterer entladen kann.

1) **Anschluß an die Batterie eines Fahrzeugs/Camper/Boot:** es wird empfohlen den Motor während des Einsatzes des Kompressors eingeschaltet zu lassen, so daß ein Nachladen der Batterie ermöglicht wird.

2) **Anschluß an eine Batterie außerhalb eines Fahrzeugs:** in diesem Fall wird empfohlen, der Einsatzzeit des Kompressors besondere Aufmerksamkeit zu schenken, denn eine normale Batterie hat nur eine beschränkte Versorgungsleistung.

Beispiel: Bleibatterie mit 50Ah hat eine Betriebsdauer von 15 Minuten

4. INSTANDHALTUNG

4.1 Hinweise

Um den Kompressor in guten Betriebsbedingungen erhalten zu können, ist die Durchführung einiger regelmäßiger Instandhaltungsarbeiten erforderlich.

Bevor man mit den Instandhaltungsarbeiten beginnt, den Kompressor ausschalten und die Luft ablassen.

4.2Reinigung des Ansaugfilters (monatlich)

Die obere Abdeckung des Filters durch leichtes Anheben der Federzungen am oberen und unteren Teil und durch sein Herausziehen nach außen (Abb. 2) entfernen.

4. INSTANDHALTUNG

Das Filterelement herausnehmen und mit Wasser und Seife waschen, komplett trocknen lassen, dann wieder in seinen Sitz einlegen und den Filter schließen.

Den Kompressor niemals ohne Ansaugfilter betreiben, das Einschleusen von Fremdkörpern oder Staub kann schwere Schäden an den internen Komponenten erzeugen.

4.3 Regelmäßige Instandhaltungsarbeiten

Alle 6 Monate - (oder öfters, wenn der Kompressor in staubigen Bereichen verwendet wird). Es wird empfohlen, die Rippenteile des Kompressors zu säubern, dies ermöglicht eine Aufrechterhaltung des Wirkungsgrades des Kühlsystems und demzufolge eine höhere Leistung des gesamten Geräts.

Jährlich - Filterelement austauschen.

Alle 2 Jahre - Die Ansaug- und Zufuhrventile kontrollieren und säubern.

4.4 Kundendienst

VERWENDEN SIE AUSSCHLIESSLICH NUR DIE BEI UNSEREN AUTORISIERTEN KUNDENDIENSTSTELLEN ERHÄLTLICHEN ORIGINAL-ERSATZTEILE. EIN EINSATZ ANDERWEITIGER ERSATZTEILE KANN ZU IRREPERABLEN SCHÄDEN AM KOMPRESSOR FÜHREN.

Bei Anfragen auf jegliche Art von Serviceleistungen bitten wir Sie, immer das entsprechende **Modell, den Typ und die Seriennummer** Ihres Kompressors anzugeben. Diese Daten, sind auf dem Produktetikett des Kompressors und auf dem Deckblatt des vorliegenden Handbuchs zu finden.

5. TECHNISCHE DATEN

Leistung PS	Spannung V	Aufnahme A	Max.Druck bar	Maße cm	Gewicht Kg	Geräuschpegel dB(A)
0,8	12	65	8	33×19×27	8,5	72
0,8	24	32,5	8	33×19×27	8,5	72

6. FEHLERSUCHE

Störung	Ursache	Abhilfe
Der Kompressor läuft nicht an	Akkumulator aufgebraucht oder falsche Stromstärke	Die Ladung des Akkumulators prüfen, sollte der Kompressor trotzdem nicht starten, muß man sich an einen Fachtechniker wenden.
Der Kompressor stoppt und läuft nicht mehr an	Wicklung durchgebrannt	An einen Fachtechniker wenden.
Der Kompressor lädt nicht und überhitzt sich stark	Die Dichtung im Kompressorkopf oder das Ventil ist durchgeschmolzen.	Den Kompressor sofort anhalten und sich an einen Fachtechniker wenden.
Der Kompressor ist sehr laut und gibt metallische Geräusche von sich	Lager eingefressen.	Den Kompressor sofort anhalten und sich an einen Fachtechniker wenden.

FLASH Air

Manuale uso e manutenzione
Handbuch für Betried und Wartung
Mode d'emploi et d'entretien
Handleiding voor het gebruik en het onderhoud
Instruction and maintenance manual
Manual de uso y mantenimiento
Manual de uso e manutençao
Bruks-och underhållsanvisning

COMPRESSORE
OILLESS
12 - 24 V
CORRENTE
CONTINUA

OILLESS
COMPRESSOR
12 - 24 VOLT DC

français

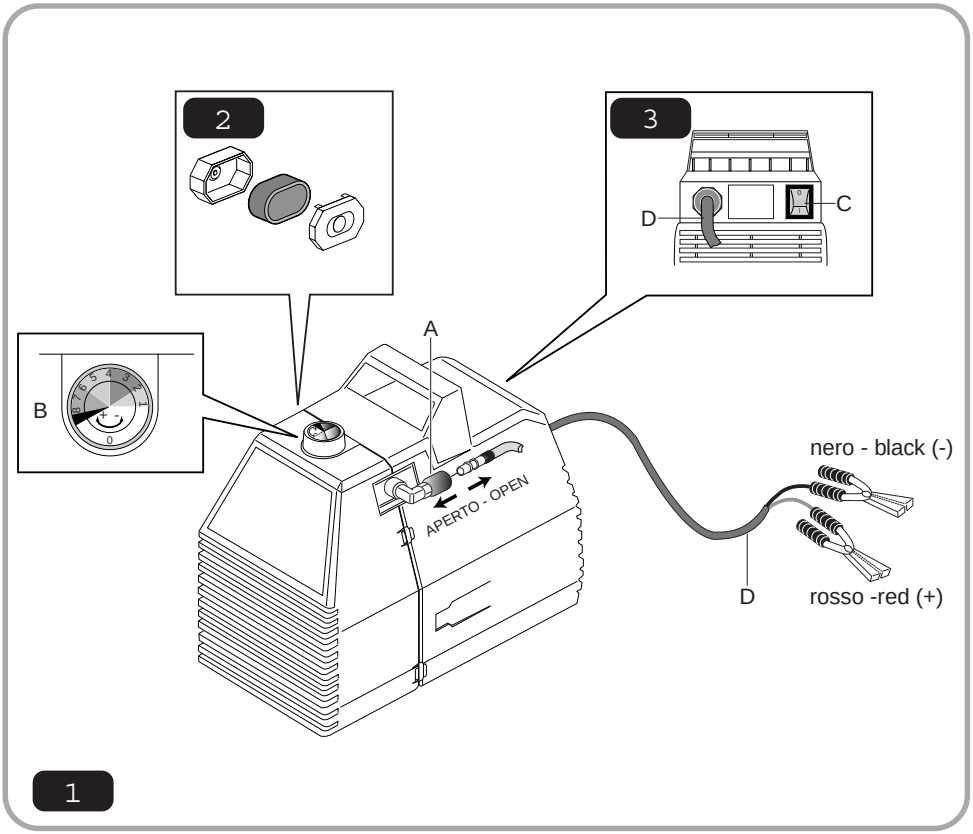
2
3
D
C
A
B
APERTO - OPEN
nero - black (-)
D
rosso -red (+)
1

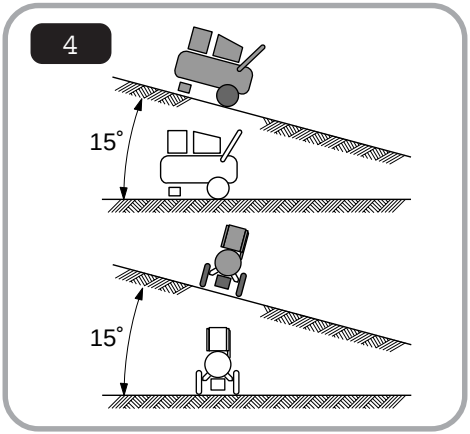
4
15°
15°

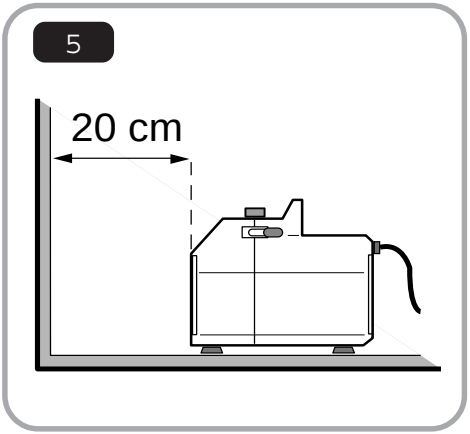
5
20 cm

Importance et utilisation du manuel

- Ce manuel doit être considéré comme faisant partie intégrante de la machine, par conséquent il doit être conservé pendant toute la durée de vie du compresseur, il est aussi nécessaire de le remettre au nouveau propriétaire en cas de revente du compresseur.
- Le manuel doit être conservé dans un endroit accessible à l'opérateur et à l'abri des agents susceptibles de le détériorer.
- Il est important de le lire attentivement avant de mettre la machine en service et de le consulter en cas de doute concernant le fonctionnement de la machine.
- Il est nécessaire de prêter une attention particulière aux avertissements de sécurité afin d'éviter tout accident susceptible de nuire à l'intégrité physique des personnes ainsi qu'aux équipements.
- La liste des pièces détachées ne fait pas partie intégrante du manuel dans la mesure où elle est remise uniquement aux revendeurs autorisés.
- En cas de perte du manuel, demander une copie directement au fabricant.

Symboles.

A fin d'attirer l'attention sur certaines informations particulièrement importantes, des symboles sont utilisés. Toutefois, ces symboles ne dispensent pas d'une lecture attentive.

ATTENTION: Se réfère aux normes de précaution à suivre pour garantir la sécurité de l'opérateur et des personnes présentes dans la zone de travail, ou du compresseur proprement dit.

PERSONNEL SPECIALISE: Met en évidence les opérations devant être exécutées uniquement par un personnel spécialisé.

NOTES: Ces instructions indiquent des procédés ou précautions recommandés afin de faciliter l'entretien ou dans le but d'expliquer des instructions importantes.

N.B.: LORSQUE L'UN OU PLUSIEURS SYMBOLES SONT INDIQUES EN TETE DE PAGE, ILS SE RAPPORTENT AU PARAGRAPHE ENTIER.

Garantie

Ce produit est livré régulièrement testé et garanti 12 mois à compter de la date de livraison. Cette garantie ne sera appliquée qu'à l'égard des acheteurs qui ont respecté les normes contractuelles et administratives et uniquement dans la mesure où l'installation et l'utilisation successive de l'appareil seront conformes aux instructions contenues dans ce manuel. Dans le cadre de cette garantie, le Fabricant s'engage à réparer, ou remplacer gratuitement, les pièces jugées détériorées ou défectueuses à l'origine, selon l'avis indiscutable des techniciens de nos «Services Après-Vente autorisés».

La main d'œuvre est exclue des clauses de cette garantie et, par conséquent, sera facturée au client. La garantie exclut toute responsabilité, de quelque nature qu'elle soit, en cas de dommages physiques, directs ou indirects, dus à une utilisation ou un entretien non appropriés du produit; elle se limite aux seuls défauts de fabrication et d'usinage. Toutes les pièces qui, en raison de leur utilisation spécifique, sont soumises usure, sont exclues de la garantie. En cas de défauts non imputable au fabricant, tous les frais de transports, de déplacement sur place, de démontage et remontage sont exclus de la garantie et seront facturés au client.

1. INFORMATIONS GENERALES

1.1 Fourniture et déballage

• La machine est livrée à l'intérieur d'un emballage en carton, opportunément protégé contre les chocs.

Faire attention aux éléments en dotation présents dans l'emballage et contrôler que la machine soit en parfait état avant d'accepter la livraison, aucune contestation ne sera acceptée une fois la livraison effectuée.

1.2 Elimination de l'emballage

Il est conseillé de conserver l'emballage en cas de transfert éventuel du compresseur, ou au moins pendant la période de garantie. Ce qui facilite l'expédition au centre de service après-vente en cas de nécessité.

Ensuite, procéder à son élimination en remettant ce matériel aux organismes chargés de l'élimination des déchets.

1.3 Description machine et dotation de série

• Ce compresseur fait partie de la série OILLESS, c'est-à-dire de la série de machines qui ne nécessitent aucun type de lubrifiant. Ce qui permet de simplifier son utilisation et de faciliter et limiter à l'extrême les opérations d'entretien et qui permet aussi de positionner le compresseur sur des plans inclinés, sans conséquence pour son fonctionnement, au contraire des machines lubrifiées.

Ce compreseur **fonctionnant en courant continu** n'est pas prédisposé pour être alimenté par le réseau de distribution normale en courant alterné

• Les éléments suivants sont fournis avec le compresseur :

1) manuel d'utilisation et d'entretien
2) câbles d'alimentation avec pinces de branchement.

1.4 Utilisation prévue

Ce compresseur a été conçu et réalisé pour une utilisation hors des endroits habituels de fonctionnement, il est particulièment adapté en cas de nécessité d'une source d'air comprimé dans les situations les plus diverses : en bâteau, en auto/camping-car, ainsi que dans tous les endroits ne disposant pas d'une source d'énergie électrique fixe.

De nombreux accessoires pneumatiques peuvent être appliqués au compresseur, cependant, le compresseur étant privé de réservoir et adapté uniquement aux situations d'urgence, **il est déconseillé d'utiliser des accessoires nécessitant des quantités d'air pendant de longues périodes (par ex. aérographe).** Pour une utilisation correcte de ces accessoires, consulter leur manuel respectif.

1.5 Avertissements de sécurité

Toujours lire attentivement le manuel avant d'effectuer une quelconque opération sur le compreseur. Toute modification, endommagement ou utilisation autre que celle indiquée dans le présent manuel est interdit. Le fabricant décline toute responsabilité en cas d'utilisation impropre ou non conforme aux instructions.

1.6 FAIRE

• Comprendre comment arrêter rapidement le compresseur en cas de nécessité et comprendre l'utilisation de toutes les commandes.

• Avant toute intervention, il est nécessaire de couper le courant afin d'éviter des démarrages accidentels.

• Après les opérations d'entretien, vérifier que tous les composants soient remontés correctement.

FRANÇAIS

1. INFORMAZIONI GENERALI

• Afin de garantir un fonctionnement en toute sécurité, effectuer les contrôles indiqués dans le chapitre mise en fonction avant de démarrer le compresseur.

• Eloigner les enfants et les animaux de la zone de fonctionnement du compresseur afin d'éviter des lésions provoquées par les appareils branchés au compresseur.

• Lire attentivement les instructions relatives à l'accessoire installé.

1.7 NE PAS FAIRE

• Ne pas positionner d'objets inflammables ou en nylon ou tissu à proximité et/ou sur le compresseur.

• Ne pas utiliser le compresseur en cas de câbles d'alimentation défectueux ou lorsque le branchement est précaire.

• Interdire l'utilisation du compresseur à toute personne non informée des instructions.

• Ne pas faire fonctionner le compresseur sans filtre à air.

• Ne pas diriger directement le jet d'air sur des personnes ou animaux.

• Ne jamais dépasser la pression maximum conseillée pour l'accessoire en cours d'utilisation

• Ne pas essayer d'alimenter le compresseur au moyen du réseau électrique normal en courant alterné.

2. PREDISPOSITION

2.1 Positionnement

Comme évoqué au paragraphe 1.3, le compresseur fonctionne correctement même en cas de positionnement sur un plan incliné, avec une pente supérieure à 15° (fig. 4).

• Pour un fonctionnement correct et durable de la machine, il est conseillé de prêter une attention particulière au respect des conditions suivantes :

1) faibles pourcentages de poussière sur le lieu d'utilisation;

2) laisser au moins 20 cm entre la machine et tout obstacle susceptible d'obstruer le passage de l'air et donc d'en réduire la ventilation et le refroidissement (fig.5);

3) ne pas positionner le compresseur sur des objets en mouvement ou instables (par ex. coffre de voiture avec moteur en marche).

2.2 Branchement électrique

Le compresseur est livré au client après avoir subi avec succès une période d'essai fonctionnel à la maison mère, il est donc prêt à l'utilisation au moment de l'achat.

• Le branchement électrique est une opération de primaire importance, avant toute opération **il est particulièrement important** de vérifier que le voltage de l'alimentateur correspond à la valeur indiquée sur l'étiquette produit du compresseur (ou sur l'étiquette figurant sur la couverture de ce manuel), **et que l'interrupteur (C) du compresseur soit en position (0) (fig. 3.).**

• Après avoir vérifié la "compatibilité" électrique, il est possible de procéder au branchement :

relier les pinces du compresseur aux pôles de la batterie en respectant la polarité (câble **ROUGE (+)** - câble **NOIR (-)**) (fig.1), et que la séquence soit toujours d'abord le câble rouge (+) puis le câble noir (-).

IL EST STRICTEMENT INTERDIT D'UTILISER UN TYPE QUELCONQUE DE RALLONGE OU D'ENDOMMAGER, DE QUELQUE MANIERE QUE CE SOIT, LES CABLES D'ALIMENTATION, CES ACTIONS ETANT SUSCEPTIBLES D'ETRE DANGEREUSES TANT POUR L'INSTALLATION ELECTRIQUE DU MOYEN QUE POUR

2. INSTALLAZIONE

LES PERSONNES.

Si la distance entre l'alimentation et le point d'utilisation du compresseur est excessive, il est toujours conseillé de rallonger le tuyau à spirales qui achemine l'air à l'accessoire, **ne jamais rallonger les câbles d'alimentation.**.

3. MISE EN SERVICE

3.1 Démarrage et réglage de la pression

Une fois les branchements correctement prédisposés, le compresseur est prêt pour la mise en service (fig.1):

- brancher le tuyau à spirales à la vanne rapide (A) et installer l'accessoire.
- positionner le régulateur de pression (B) à la valeur indiquée dans le manuel de l'accessoire,
- démarrer le compresseur au moyen de l'interrupteur (C).

Pour arrêter le compresseur, ne jamais débrancher les câbles d'alimentation, toujours utiliser l'interrupteur (C) et repositionner le réducteur de pression sur 0.

Il est possible de débrancher les pinces d'alimentation - tout d'abord le câble rouge (+) puis le noir (-) - uniquement après avoir positionné l'interrupteur sur (0). Faire attention que les câbles ne se touchent pas durant cette phase.

3.2 Autonomie de l'accumulateur de courant

Il est important de prêter une attention particulière aux durées d'utilisation du compresseur, en effet, en cas d'utilisation à l'extérieur au moyen d'un accumulateur de courant, il est possible que ce dernier se décharge.

1) **branchement à la batterie d'une voiture/d'un camping-car, d'un bateau :** il est conseillé de maintenir le moteur allumé durant l'utilisation du compresseur afin de permettre le chargement de la batterie,

2) **branchement à une batterie non positionnée sur un véhicule:** dans ce cas, il est conseillé de prêter une attention particulière aux durées d'utilisation du compresseur, l'autonomie d'une batterie normale étant limitée.

Par ex.. Batterie au Plomb de 50 Ah durée 15 minutes.

4. ENTRETIEN

4.1 Avertissements

Afin de maintenir le compresseur dans de bonnes conditions de fonctionnement, il est nécessaire d'effectuer certaines opérations d'entretien périodique.

Eteindre le compresseur et évacuer l'air avant d'effectuer toute opération d'entretien.

4.2 Nettoyage filtre d'aspiration (tous les mois)

- Enlever le couvercle du filtre en soulevant légèrement les languettes situées au niveau de des parties supérieure et inférieure en tirant vers l'extérieur (fig. 2).
- Extraire l'élément filtrant et le laver à l'eau et au savon, le laisser sécher complètement puis le repositionner sans son logement et fermer le filtre.

Ne jamais faire fonctionner le compresseur sans filtre d'aspiration, l'introduction de corps étrangers et de poussière est susceptible de provoquer des dommages importants aux composants internes.

4.3 Opérations d'entretien périodique

- **Tous les 6 mois** (ou plus souvent en cas d'utilisation du compresseur dans des

FRANÇAIS

zones poussiéreuses) :

Il est nécessaire de nettoyer soigneusement toutes les parties avec ailettes, ce qui permet de conserver l'efficacité du système de refroidissement et, par conséquent, de garantir un fonctionnement satisfaisant de la machine.

- **Tous les ans**

Remplacer l'élément filtrant.

- **Tous les 2 ans**

Contrôler et nettoyer les vannes d'aspiration et d'arrivée.

4.4 Service Après-Vente

TOUJOURS UTILISER DES PIECES DE RECHANGE ORIGINALES, SE TROUVANT DANS LES CENTRES DE SERVICE APRES-VENTE AUTORISES, DES PIECES DE RECHANGE NON ORIGINALES SONT SUSCEPTIBLES DE PROVOQUER DES DOMMAGES IRREPARABLES AU COMPRESSEUR.

Pour toute demande de service après-vente, toujours spécifier le **modèle, le type et le n° de série** du compresseur, ces informations figurent tant sur l'étiquette produit du compresseur que sur l'étiquette de la couverture de ce manuel.

5. CARACTERISTIQUES TECHNIQUES

Puissance CV	Tension V	Absorption A	P maxi. bar	Dimension cm	Poids Kg	Niveau de bruit dB(A)
0,8	12	65	8	33×19×27	8,5	72
0,8	24	32,5	8	33×19×27	8,5	72

6. RECHERCHE PANNES

Anomalie	Cause	Remède
Le compresseur ne démarre pas	Accumulateur déchargé ou mauvais voltage.	Vérifier la charge de l'accumulateur, si le compresseur continu à ne pas démarrer, faire appel à un technicien qualifié.
Le compresseur s'arrête et ne repart pas.	Enroulement brûlé.	Faire appel à un technicien qualifié.
Le compresseur ne charge pas et chauffe excessivement.	Rupture du joint de la tête ou de la vanne.	Arrêter immédiatement le compresseur et faire appel à un technicien qualifié.
Le compresseur est très bruyant, avec des coups rythmés et métalliques.	Grippage des roulements	Arrêter immédiatement le compresseur et faire appel à un technicien qualifié.