Prematic AG | Märwilerstrasse 43 | CH-9556 Affeltrangen TG
T 071 918 60 60 | F 071 918 60 40 | info@prematic.ch | www.prematic.ch

Betriebs- und Wartungsanleitung

TURBO
PIONEER
TIGER
SUPERTIGER
BIG PIONEER
WARRIOR (230V)
PNEUMAIR
SCOUT
PULSAR (230V)
POLARIS
und weitere 230V Modelle.
(Direktantrieb)

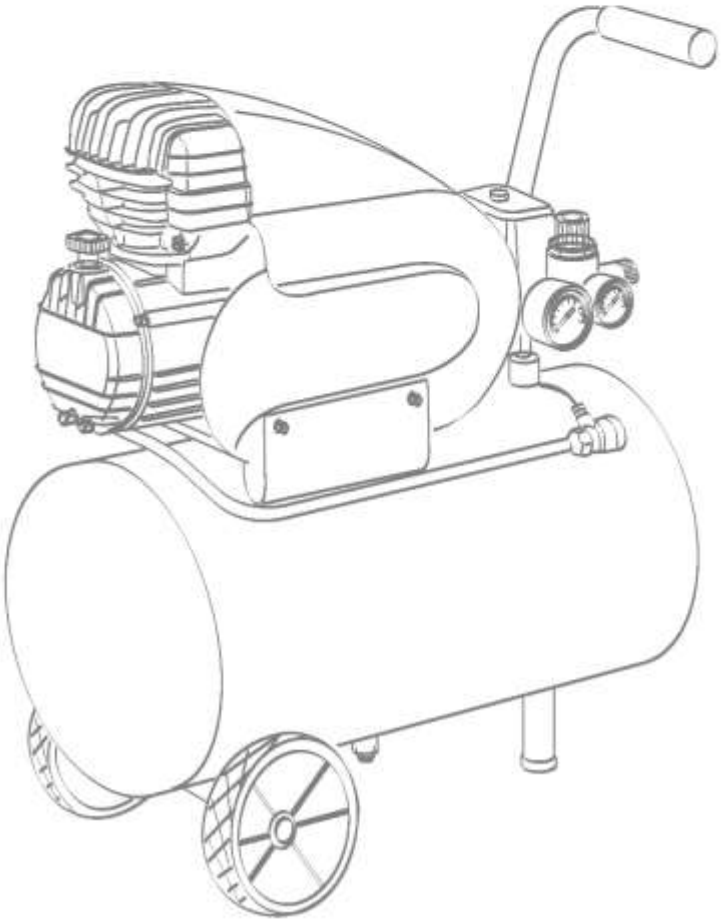

Gewerbestrasse 8 | CH-8606 Nänikon ZH | T 044 908 22 22 | F 044 908 22 33 | naenikon@prematic.ch
Heimatweg 3 | CH-4806 Wikon LU | T 062 751 51 05 | F 062 751 51 06 | wikon@prematic.ch
Route de l'industrie 43 | CH-1564 Domdidier FR | T 026 675 51 05 | F 026 675 51 06 | domdidier@prematic.ch

Prematic AG | Märwilerstrasse 43 | CH-9556 Affeltrangen TG
T 071 918 60 60 | F 071 918 60 40 | info@prematic.ch | www.prematic.ch

SIMBOLI - SYMBOLE - SYMBOLES - SYMBOLEN - SYMBOLS - SIMBOLOGIA - TECKEN

Attenzione: rischio di schock elettrico
Achtung: Gefahr: Stromschlag!
Attention: risque de choc électrique
Attentie: risico van elektrische schokken
Warning: Shock hazard
Atención: riesgo de choque eléctrico
Atenção: risco de choques eléctricos
Varning: Risk för elstötar.

Attenzione: l'unità è controllata a distanza e potrebbe avviarsi senza preavviso
Achtung: Die Einheit wird ferngesteuert und kann sich plötzlich einschalten.
Attention :l'unité est contrôlée à distance et risque de démarrer sans prévenir
Attentie: de unit wordt van een afstand bestuurd en kan zonder waarschuwing starten
Warning: Unit is remotely controlled and may start without warning
Atención: la unidad es controlada a distancia y puede ponerse en marcha sin previo aviso
Atenção: a unidade é controlada à distância e poderia começar a funcionar repentinamente
Varning: Enheten är fjärrstyrd och kan starta utan förvarning.

Obbligatorio:leggere attentamente le istruzioni per l'uso
Pflicht: Die Betriebsanleitung aufmerksam lesen.
Obligatoire : Lire attentivement les instructions d'utilisation
Het is verplicht: om de gebruiksaanwijzing aandachtig te lezen
Mandatory: Read the operator's instruction
Obligatorio: leer atentamente las instrucciones para el uso
É obrigatório: ler atentamente as instruções de uso
Obligatoriskt: Läs noggrant igenom bruksanvisningen.

Obbligatorio: per arrestare il compressore non disinserire mai la spina o l'inturretture generale ma agire sull'interruttore posto sul corpo del pressostato.
Pflicht: Zum Anhalten des Kompressors niemals den Stecker abziehen oder den Hauptschalter betätigen, sondern dazu den Schalter an der Verkleidung des Druckschalters verwenden.
Obligatoire :pour arrêter le compresseur, ne jamais désactiver la fiche ou l'interrupteur principal mais agir sur interrupteur situé sur le corps du pressostat.
Het is verplicht:om de compressor te stoppen door middel van de schakelaar die op het blok van de pressostaat gemonteerd is en dit nooit te doen door de stekker eruit te halen of de hoofdschakelaar uit te schakelen.
Mandatory: When you want to stop the compressor, use the switch located pressure switch body. Never use the main switch or unplug the compressor to power off.
Obligatorio: para detener el compresor no desconectar jamás el enchufe o el interruptor general, actuar en el interruptor ubicado en el cuerpo del presóstato.
É obrigatório: para desligar o compressor, nunca puxe a ficha da tomada nem o interruptor geral, mas sempre accione o interruptor posto no corpo do pressóstato.
Obligatoriskt: Dra aldrig ut kontakten eller slå ifrån huvudströmbrytaren för att stänga av kompressorn. Använd dig istället av brytaren på tryckvakten.

Prematic AG | Märwilerstrasse 43 | CH-9556 Affeltrangen TG
T 071 918 60 60 | F 071 918 60 40 | info@prematic.ch | www.prematic.ch

INHALT

VORBEMERKUNG ..... Seite

Benutzung des Handbuchs B/2
Verwendete Symbole B/2
Kundendienst und Ersatzteilservice B/2
Produktidentifizierung B/2

1 ALLGEMEINE INFORMATIONEN

1.1 Beschreibung B/3
1.2 Vorgesehener Anwendungsbereich B/3
1.3 Serienmäßiges Zubehör B/4
1.4 Allgemeine Sicherheitsnormen B/4
1.4.1 WAS ZU TUN IST B/4
1.4.2 WAS ZU UNTERLASSEN IST B/4

2 TRANSPORT UND BEWEGUNG

2.1 Entfernen der Verpackung B/5
2.2 Entsorgung der Verpackung B/5

3 INBETRIEBNAHME

3.1 Aufstellung B/6
3.2 Installation B/6
3.3 Einschaltung B/6
3.4 Motorschutzschalter B/7
3.5 Einstellung des Betriebsdrucks B/7

4 WARTUNG

4.1 Hinweise B/8
4.2 Nach den ersten 50 Betriebsstunden B/8
4.3 Jede Woche B/8
4.4 Jeden Monat B/8
4.5 Alle 6 Monate oder 50 Stunden B/9
4.6 Alle 2 Jahre oder 2000 Stunden B/9
4.7 Wartungsprogramm B/9
4.8 Schutzöle B/9

5 FEHLERBEHEBUNG B/10

Gewerbestrasse 8 | CH-8606 Nänikon ZH | T 044 908 22 22 | F 044 908 22 33 | naenikon@prematic.ch
Heimatweg 3 | CH-4806 Wikon LU | T 062 751 51 05 | F 062 751 51 06 | wikon@prematic.ch
Route de l'industrie 43 | CH-1564 Domdidier FR | T 026 675 51 05 | F 026 675 51 06 | domdidier@prematic.ch

Prematic AG | Märwilerstrasse 43 | CH-9556 Affeltrangen TG
T 071 918 60 60 | F 071 918 60 40 | info@prematic.ch | www.prematic.ch

VORBEMERKUNG

Benutzung des Handbuchs

Dieses Handbuch ist Bestandteil des Kompressors und muß gemeinsam mit diesem aufbewahrt werden.
Verwahren Sie das Handbuch an einem geeigneten Ort und achten Sie darauf, es nicht zu beschädigen.
Bei einem Verkauf des Kompressors ist das Handbuch dem neuen Besitzer zu übergeben, der die darin enthaltenen Informationen benötigt.
Lesen Sie dieses Handbuch aufmerksam durch und machen Sie sich mit seinem Inhalt vertraut, bevor Sie den Kompressor in Betrieb setzen. Im Falle jeglicher Fragen zum Betrieb bitte sofort das Handbuch konsultieren.
Das Handbuch enthält wichtige Informationen zur Sicherheit; diese beschreiben besondere Maßnahmen, deren Unterlassung zu Schäden an Personen und an der Ausrüstung führen kann. Darüber hinaus finden Sie nützliche Informationen, die Gebrauch und Wartung der Maschine erleichtern.
Bitte fordern Sie bei Verlust des Handbuchs eine Zweitschrift an.
Das Ersatzteilverzeichnis ist nicht in diesem Handbuch enthalten. Sie finden es bei Ihrem Vertragshändler.

Verwendete Symbole

Zur Hervorhebung besonderer Informationen wurden die folgenden Symbole benutzt:

⚠ **ACHTUNG** - Bezieht sich auf Sicherheitsnormen, die zur Gewährleistung der Sicherheit des Bedieners und der Personen im Arbeitsbereich des Kompressors einzuhalten sind.

☞ **HINWEIS** - Dieses Symbol weist auf empfohlene Verfahren oder Vorsichtsmaßnahmen zur Erleichterung der Wartung hin bzw. auf Erläuterungen wichtiger Anweisungen.

FACHPERSONAL - Mit diesem Symbol werden Arbeiten gekennzeichnet, die ausschließlich durch Fachpersonal ausgeführt werden dürfen.

Kundendienst und Ersatzteilservice

☞ Verwenden Sie für die Wartung des Kompressors ausschließlich Originalersatzteile. Jede Vertrags-Servicestelle hat diese Ersatzteile auf Lager.
Nicht-originelle Ersatzteile bringen Risiken mit sich, die Körperverletzungen verursachen können. Um einen einwandfreien Service garantieren zu können, sowie für jede Anfrage geben Sie bitte stets Modell, Typ und Kenn-Nummer Ihres Kompressors an. Sie finden diese Angaben auf dem Etikett des Handbuch-Einbands sowie auf dem Typenschild des Kompressors.

Produktidentifizierung

Das von Ihnen erworbene Produkt wird von einer CE-Etikette gekennzeichnet, auf der folgende Daten übermittelt werden:

1.Herstellerdaten,
2.CE-Zeichen – Baujahr,
3.TYPE = Bezeichnung des Kompressors,
CODE = Kennnummer des Kompressors,
SERIAL N. = Seriennummer des erworbenen Kompressors (im Fall von Kundendienstanforderungen immer angeben).
4.Lufterzeugung des Kompressors gemessen in (l/min) und (cfm).
5.Max. Betriebsdruck (bar und PSI) – Kompressorschalldruck dB(A).

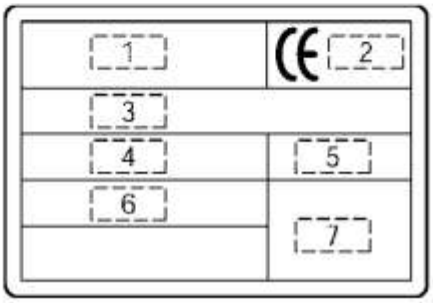

Gewerbestrasse 8 | CH-8606 Nänikon ZH | T 044 908 22 22 | F 044 908 22 33 | naenikon@prematic.ch
Heimatweg 3 | CH-4806 Wikon LU | T 062 751 51 05 | F 062 751 51 06 | wikon@prematic.ch
Route de l'industrie 43 | CH-1564 Domdidier FR | T 026 675 51 05 | F 026 675 51 06 | domdidier@prematic.ch

Prematic AG | Märwilerstrasse 43 | CH-9556 Affeltrangen TG
T 071 918 60 60 | F 071 918 60 40 | info@prematic.ch | www.prematic.ch

1.ALLGEMEINE INFORMATIONEN

6.Elektrische Daten: Versorgungsspannung (V/ph), Frequenz (Hz), Aufnahme (A) – Leistung (PS und kW), U./min (Rpm).
7.Eventuelle andere Zulassungszeichen.

1.1 Beschreibung

Die in diesem Handbuch beschriebenen Kompressoren wurden speziell entwickelt und hergestellt für alle Einsatzbereiche, die einfache Bedienung, kompakte Ausführung, geringes Gewicht und eine angemessene Leistung für den universellen Einsatz erfordern. Sie sind für Heim- und Handwerker bestimmt, die Druckluft für die verschiedensten Zwecke benötigen. Zu dieser Kategorie gehören die Kompressoren mit einem Maximaldruck von 8 bis 10 Bar und einer Leistung bis zu 2 PS.
Alle UE-Kompressoren sind mit Druckluftbehältern nach der Richtlinie EG 87/404 ausgestattet.
Die Kompressoren, die mit den Pumpeinheiten FD2000, FD2500, OL185, OL195, OL230, MK6, FD9200 und FD9300, ausgestattet sind, wurden für den Schaltbetrieb entworfen und realisiert. Obwohl sie durch einen Motorschutzschalter, der beim Erreichen der Sicherheitsgrenzwerte automatisch auslöst, vor Überhitzungen abgesichert sind, wird empfohlen, den Kompressor nicht über 50% auszulasten und ihn nicht länger als 15 Minuten im Dauerbetrieb zu halten.

1.2 Vorgesehener Anwendungsbereich

An den Kompressor kann verschiedenstes Zubehör zum Ausblasen, Reinigen und Lackieren, sowie auch Druckluftwerkzeuge angeschlossen werden.
Für die technischen Merkmale und die Anleitungen für den korrekten Gebrauch lesen Sie bitte aufmerksam das Handbuch des betreffenden Zubehörteils durch.

1.3 Serienmäßiges Zubehör (Abb. 1)

- Handbuch für Betrieb und Wartung
- Ölstand-Prüfstab
- Räder, Schwingungsdämpfer, Ansaugfilter (falls nicht bereits montiert)
- Technische Datenblätter (Abmessungen und Gewichte).

Gewerbestrasse 8 | CH-8606 Nänikon ZH | T 044 908 22 22 | F 044 908 22 33 | naenikon@prematic.ch
Heimatweg 3 | CH-4806 Wikon LU | T 062 751 51 05 | F 062 751 51 06 | wikon@prematic.ch
Route de l'industrie 43 | CH-1564 Domdidier FR | T 026 675 51 05 | F 026 675 51 06 | domdidier@prematic.ch

Prematic AG | Märwilerstrasse 43 | CH-9556 Affeltrangen TG
T 071 918 60 60 | F 071 918 60 40 | info@prematic.ch | www.prematic.ch

1.ALLGEMEINE INFORMATIONEN

1.4 Allgemeine Sicherheitsnormen

Bitte lesen Sie aufmerksam das Handbuch für Betrieb und Wartung durch, bevor Sie den Kompressor in Betrieb setzen.

Die Maschine wurde für die nachstehend beschriebenen Funktionen entwickelt, konstruiert und abgesichert. Jeglicher davon abweichende Einsatz ist unzulässig.
Bei unsachgemäßem oder nicht den in diesem Handbuch beschriebenen Betriebsanleitungen entsprechendem Gebrauch kann der HERSTELLER nicht haftbar gemacht werden.

1.4.1 WAS ZU TUN IST:

Informieren Sie sich darüber, wie Sie den Kompressor schnell abschalten können und wie alle Steuerungen funktionieren.
Vor jedem Eingriff den Kompressorbehälter entleeren und die Stromzufuhr unterbrechen, um eine eventuelle, unbeabsichtigte Einschaltung des Gerätes zu vermeiden.
Nach jeder Wartungsarbeit sicherstellen, daß alle Komponenten korrekt wieder eingebaut wurden.
Zur Gewährleistung eines sicheren Betriebs vor der Inbetriebnahme des Kompressors stets die im Kapitel "Inbetriebnahme" beschriebenen Kontrollen ausführen.
Kinder und Tiere vom Arbeitsbereich fernhalten, um Verletzungen durch die an den Kompressor angeschlossenen Geräte zu vermeiden.
Lesen Sie aufmerksam die Anleitungen für das montierte Zubehörteil. Insbesondere bei Benutzung der Lackierpistole vergewissern Sie sich, daß der Arbeitsraum ausreichend belüftet ist.
Sollte man andauernd in der Nähe des Kompressors arbeiten, wird das Verwenden von Schallschutzmaßnahmen emfohlen.

1.4.2 Was ZU UNTERLASSEN IST:

Nicht in geschlossenen Räumen oder in der Nähe offener Flammen arbeiten.
Berühren Sie nicht den Zylinderkopf, die Kühlrippen und den Druckschlauch, da diese Teile während des Betriebs sehr hohe Temperaturen erreichen und diese auch nach dem Abschalten für eine gewisse Zeit bewahren.
Bringen Sie keine entflammbaren Gegenstände oder Nylon- oder Stoffteile in die Nähe des Kompressors.
Bewegen Sie den Kompressor nicht, wenn der Behälter unter Druck steht.
Setzen Sie den Kompressor nicht in Betrieb, wenn das Stromkabel schadhaft oder der Stromanschluß nicht sicher ist.
Richten Sie den Druckluftstrahl nie auf Personen oder Tiere.
Sorgen Sie dafür, daß niemand den Kompressor betätigen kann, ohne zuvor angemessene Anweisungen erhalten zu haben.
Schlagen Sie nicht mit spitzen oder metallischen Gegenständen gegen das Handrad oder die Lüfterräder. Diese könnten während des Betriebs zu Bruch gehen.
Betreiben Sie den Kompressor nicht ohne Luftfilter.
Keine Einstell-oder Reparaturarbeiten am Sicherheitsventil und Behälter vornehmen.
Den Kompressor nicht in potentiell explosionsgefährender Umgebung verwenden.
Niemals eine Leitung an den Lufthahn schließen, deren max. Durchsatzleistung unter der des Kompressors liegt.
Den Kompressor niemals bei Temperaturen unter 0°C (Temperaturgrenzen +5°C / + 45°C) verwenden.

Gewerbestrasse 8 | CH-8606 Nänikon ZH | T 044 908 22 22 | F 044 908 22 33 | naenikon@prematic.ch
Heimatweg 3 | CH-4806 Wikon LU | T 062 751 51 05 | F 062 751 51 06 | wikon@prematic.ch
Route de l'industrie 43 | CH-1564 Domdidier FR | T 026 675 51 05 | F 026 675 51 06 | domdidier@prematic.ch

Prematic AG | Märwilerstrasse 43 | CH-9556 Affeltrangen TG
T 071 918 60 60 | F 071 918 60 40 | info@prematic.ch | www.prematic.ch

2.TRANSPORT UND BEWEGUNG

2.1 Entfernen der Verpackung

Maschine mit Behälter mit Fassungsvermögen bis 50 Liter:

Achten Sie darauf, bei der Handhabung keine Personen oder Sachen anzustoßen, auch wenn die Verpackung nicht besonders schwer ist. Zur Bewegung der Verpackung ist keine besondere Vorrichtung erforderlich. Greifen Sie zur Anhebung mit den Händen in die Schlitze im Karton. Ziehen Sie Schutzhandschuhe an und schneiden Sie mit einer Schere oder Zange die Umreifung des Kartons durch. Entfernen Sie mit der Zange die Metallklammern, falls vorhanden. Öffnen Sie die oberen Laschen, heben Sie den Kompressor vorsichtig heraus und setzen Sie ihn auf der Arbeitsfläche ab. Bei den Kompressoren mit einem Behälter über 25 Liter sollte dies durch zwei Personen erfolgen.

Maschine mit Behälter mit Fassungsvermögen ab 100 Liter:

Das Gerät wird dem Kunden auf einer Holzpalette befestigt und oben mit einer Verpackung aus Karton geschützt, angeliefert. Schneiden Sie unter Anwendung von Schutzhandschuhen und einer Schere die Umreifung durch und ziehen Sie den Karton von oben vom Gerät ab. Heben Sie den Kompressor mit Hilfe eines Hebemittels mit geegneter Tragkraft (siehe Tabelle "Technische Daten") an. Montieren Sie die Räder bzw die Schwingungsdämpfer (Abb.3).

Achten Sie auf die beigepackten Zusatzteile und überprüfen Sie den Kompressor auf seine Unversehrtheit.

2.2 Entsorgung der Verpackung

Das Verpackungsmaterial sollte für einen eventuellen, zukünftigen Transport oder zumindest für die Dauer des Garantiezeitraums an einem geeigneten Ort aufbewahrt werden. Dies erleichtert im Bedarfsfalle den Versand an die Service-Stelle. Später übergeben Sie bitte die Verpackung an die für die Entsorgung zuständige Firma oder Behörde.

Gewerbestrasse 8 | CH-8606 Nänikon ZH | T 044 908 22 22 | F 044 908 22 33 | naenikon@prematic.ch
Heimatweg 3 | CH-4806 Wikon LU | T 062 751 51 05 | F 062 751 51 06 | wikon@prematic.ch
Route de l'industrie 43 | CH-1564 Domdidier FR | T 026 675 51 05 | F 026 675 51 06 | domdidier@prematic.ch

Prematic AG | Märwilerstrasse 43 | CH-9556 Affeltrangen TG
T 071 918 60 60 | F 071 918 60 40 | info@prematic.ch | www.prematic.ch

3.INBETRIEBNAHME

3.1 Aufstellung

Um Schäden am Kompressor zu vermeiden, darf dieser nie mit einer Neigung in Quer- oder Längsrichtung von mehr als 15 betrieben werden (Abb. 2).

Zur Gewährleistung einer einwandfreien Belüftung sind die Kompressoren so aufzustellen, daß das hintere Belüftungsgitter mindestens 50 cm von jedem möglichen Hindernis für den Luftstrom entfernt ist, und daß Reinigung und Wartung einfach auszuführen sind.

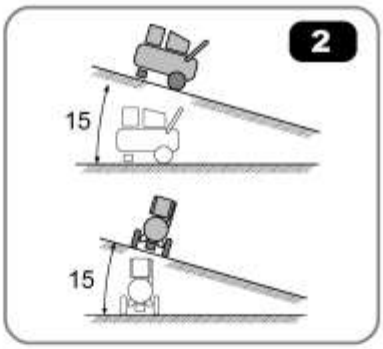

3.2 Installation

Jeder Kompressor wird erst dann ausgeliefert, wenn er eine Reihe von Funktionstests beim Hersteller erfolgreich überstanden hat. Für einen optimalen Betrieb beachten Sie bitte die nachstehend aufgeführten Maßnahmen und Empfehlungen.

- Die Räder und den Schwingungsschutz montieren (Abb. 3), den Stopfen vom Kompressorkopf entfernen und den Ansaugfilter anbringen, falls er nicht bereits montiert ist (Abb. 4).
- Den Verschluß vom Gehäuse abnehmen und den Ölstand-Prüfstab einstecken (Abb. 5).
- Sorgfältig sicherstellen, daß der Ölstand zwischen der Mindest- und Höchstwert des Prüfstabs liegt (Abb.5).
- Beachten Sie, nach den ersten 5 Betriebsstunden das Öl vollständig mit einer der in der Tabelle angegebenen Ölsorten zu wechseln (siehe Punkt 4.8).

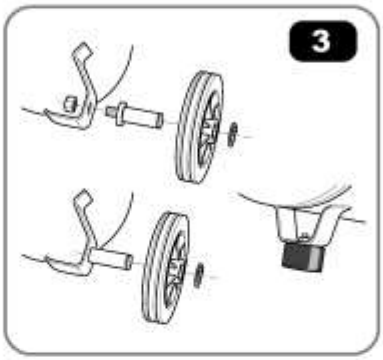

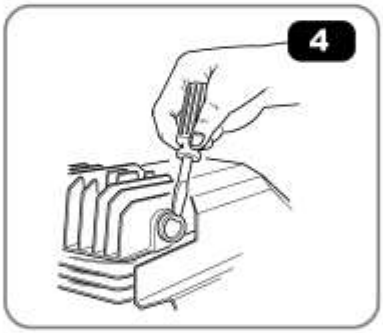

Die Spannung des Kompressors kontrollieren und sicherstellen, dass das Versorgungsnetz durch einen Magnetwärmeschütz gesichert ist und über einen Erdanschluss verfügt.

Der Kompressor ist mit einem Netzstecker Typ CEE 7 ausgestattet. Bei Bedarf oder zur eventuellen Anpassung an die örtlichen Bestimmungen den Stecker durch Fachpersonal ersetzen lassen.

3.3 Einschaltung

Nach der Installation ist der Kompressor betriebsbereit. Vergewissern Sie sich, daß der Schalter auf Position "OFF" steht (Abb. 6).

Den Stecker in die Steckdose stecken und den Schalter des Druckschalters auf "ON" schalten (Abb. 6).

Bei der ersten Einschaltung den Kompressor zehn Minuten lang mit ganz geöffnetem Luftablaßsventil **A** laufen lassen (Abb. 7). Danach das Ventil **A** schließen und kontrollieren, daß sich der Behälter füllt und der Kompressor sich automatisch bei Erreichen des auf dem Etikett angegebenen Höchstdrucks (am Manometer **B** ablesbar, Abb. 7) ausschaltet.

Nun können Sie sich von der außerordentlich einfachen Funktionsweise des Kompressors überzeugen. Der Betrieb wird durch den Druckschalter **C** (Abb. 7)

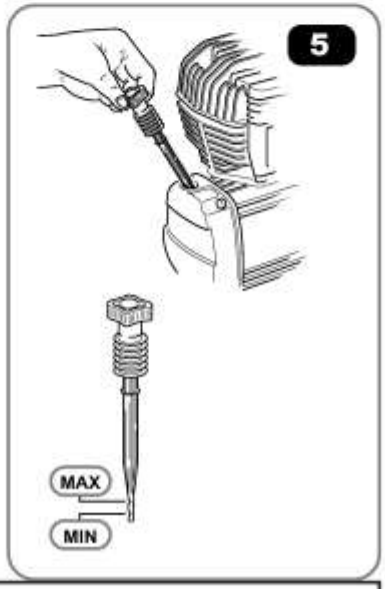

Gewerbestrasse 8 | CH-8606 Nänikon ZH | T 044 908 22 22 | F 044 908 22 33 | naenikon@prematic.ch
Heimatweg 3 | CH-4806 Wikon LU | T 062 751 51 05 | F 062 751 51 06 | wikon@prematic.ch
Route de l'industrie 43 | CH-1564 Domdidier FR | T 026 675 51 05 | F 026 675 51 06 | domdidier@prematic.ch

Prematic AG | Märwilerstrasse 43 | CH-9556 Affeltrangen TG
T 071 918 60 60 | F 071 918 60 40 | info@prematic.ch | www.prematic.ch

3.INBETRIEBNAHME

gesteuert, welcher den Motor bei Erreichen des Höchstdrucks abschaltet und diesen nach dem Absinken des Drucks auf den Mindestwert (etwa 2 Bar unter dem Höchstwert) automatisch wieder einschaltet.

Ziehen Sie zum Abschalten des Kompressors nie den Stecker aus der Steckdose, sondern schalten Sie hierzu stets den Hebel am Druckschalter auf die Position "OFF" (Abb. 6). Dies ermöglicht den Ablaß der im Kopf enthaltenen Druckluft und erleichtert die nachfolgende Einschaltung.

Der korrekte Betrieb des Kompressors ist wie folgt erkennbar:

a) Durch einen Druckluftaustritt bei jedem Abschalten des Motors,

b) Durch einen längeren Druckluft-Austritt (etwa 20-30 Sek.) bei jeder Einschaltung, wenn der Behälter nicht unter Druck steht.

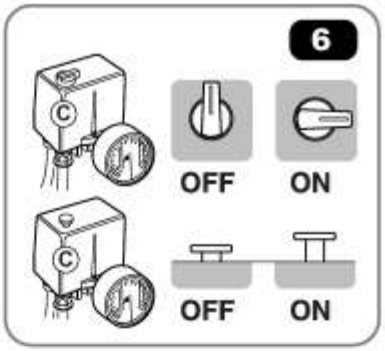

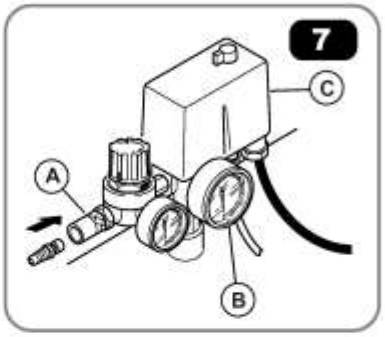

3.4 Motorschutzschalter (Abb. 8)

Der Kompressor ist mit einer Schutz- und Sicherheitsvorrichtung des Motors ausgestattet: der Motorschutzschalter .

Diese Einrichtung löst bei Überhitzung des Motors, die durch Betriebsstörungen verursacht werden kann, aus. Dabei löst der Motorschutzschalter automatisch aus und schaltet er die Stromzufuhr aus (Pos. "0" OFF), um eventuelle Beschädigungen des Motors zu vermeiden. Es wird empfohlen, vor manueller Rückstellung des Motorschuzschalters einige (etwa 5) Minuten warten. Danach kann der Kompressor wieder eingeschaltet werden.

Sollte diese Schutzvorrichtung bei erneuter Einschaltung nochmals auslösen, so ist der Hauptschalter auf "0" OFF zu stellen und die Stromzufuhr auszuschalten. Dann wenden Sie sich an die Techniker unserer Vertrags-Servicestellen.

3.5 Einstellung des Betriebsdrucks (Abb.9)

Für einen korrekten Betrieb im entsprechenden Handbuch den optimalen Druck des zu benutzenden Zusatzteils nachschlagen.

Mit dem Druckminderer **A** läßt sich der abgegebene Luftdruck auf den gewünschten Wert einstellen.

Hierzu einfach den Knopf zur Erhöhung des Drucks im Uhrzeigersinn bzw. zur Verringerung des Drucks gegen den Uhrzeigersinn drehen. Der Druck ist am Manometer **B** ablesbar.

Nach dem Gebrauch sollte der Wert des Drucks auf Null zurückgestellt werden, um eine schnelle Beschädigung des Druckminderers zu vermeiden.

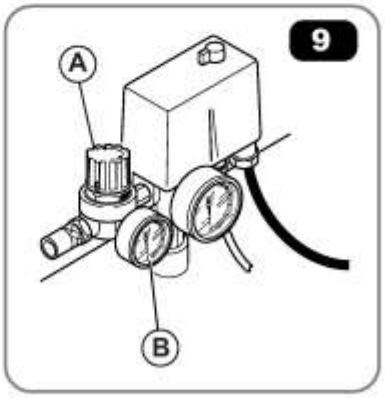

Gewerbestrasse 8 | CH-8606 Nänikon ZH | T 044 908 22 22 | F 044 908 22 33 | naenikon@prematic.ch
Heimatweg 3 | CH-4806 Wikon LU | T 062 751 51 05 | F 062 751 51 06 | wikon@prematic.ch
Route de l'industrie 43 | CH-1564 Domdidier FR | T 026 675 51 05 | F 026 675 51 06 | domdidier@prematic.ch

Prematic AG | Märwilerstrasse 43 | CH-9556 Affeltrangen TG
T 071 918 60 60 | F 071 918 60 40 | info@prematic.ch | www.prematic.ch

4.WARTUNG

4.1 Hinweise

Um den Kompressor stets in einwandfreiem Zustand zu bewahren, sind einige, periodische Wartungsmaßnahmen erforderlich.
Vor jeglicher Wartungsarbeit den Kompressor ausschalten und die Luft aus dem Behälter ablassen.

4.2 Nach den ersten 50 Betriebsstunden:

Die Befestigung aller Schrauben kontrollieren; insbesondere jene des Kopfes und des Untergestells (Abb. 10).

☞ Das Schmiermittel (siehe Punkt 4.5) vollständig durch eines der in der Tabelle aufgeführten Schutzöle ersetzen (siehe Punkt 4.8).
Vermischen Sie nie verschiedene Ölsorten. Nichtreinigende Öle bzw. Öle von schlechter Qualität sind nicht zu empfehlen, da sie kein angemessenes Schmiervermögen besitzen.
Öl verschmutzt die Umwelt. Zur Entsorgung wenden Sie sich an die zuständige Stelle.

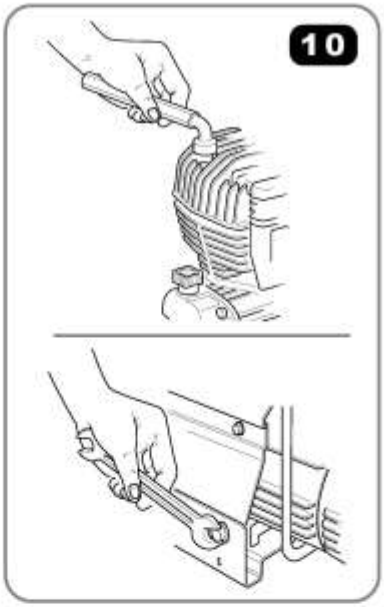

4.3 Jede Woche:

Ölstand kontrollieren und ggf. nachfüllen, wobei der Höchststand nicht überschritten werden darf (Abb. 11). Ein Ölstand unter dem Minimum kann zu Fressen und schweren Schäden führen. Durch Öffnen des Ventils unter dem Behälter und unter dem Druckverminderer - wenn montiert (Abb. 12) **das Kondenswasser ablassen**. Sobald die Luft auszuströmen beginnt, das Ventil wieder schließen.

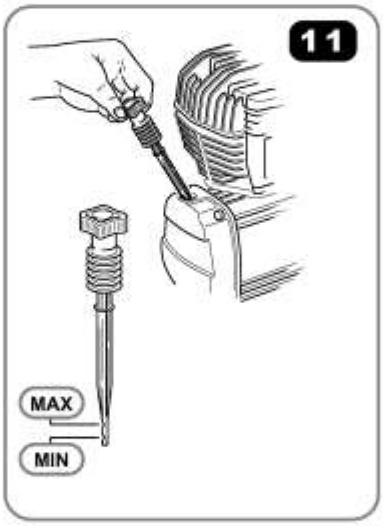

4.4 Jeden Monat:

(Oder häufiger, bei Betrieb des Kompressors in besonders staubiger Umgebung)
Ansaugfilter ausbauen und das Filterelement ersetzen oder reinigen (Abb. 13).

⚠ **Betreiben Sie nie den Kompressor ohne Ansaugfilter. Das Eindringen von Fremdkörpern oder Staub kann die internen Komponenten schwer beschädigen.**

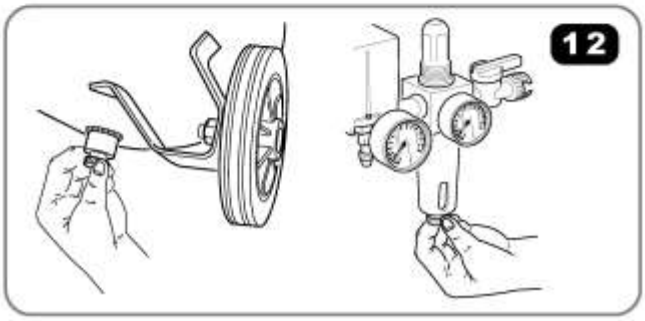

Gewerbestrasse 8 | CH-8606 Nänikon ZH | T 044 908 22 22 | F 044 908 22 33 | naenikon@prematic.ch
Heimatweg 3 | CH-4806 Wikon LU | T 062 751 51 05 | F 062 751 51 06 | wikon@prematic.ch
Route de l'industrie 43 | CH-1564 Domdidier FR | T 026 675 51 05 | F 026 675 51 06 | domdidier@prematic.ch

Prematic AG | Märwilerstrasse 43 | CH-9556 Affeltrangen TG
T 071 918 60 60 | F 071 918 60 40 | info@prematic.ch | www.prematic.ch

4.WARTUNG

4.5 Alle 6 Monate:

Das Öl wechseln. Hierzu den Ölstand-Prüfstab herausziehen, die Schraube **A** (Abb. 14) lösen und das Öl in einen Behälter fließen lassen.
Der Ölwechsel ist bei warmem Kompressor auszuführen, da das Gehäuse auf diese Weise schnell und vollständig entleert wird. Die Schraube **A** wieder anschrauben und bis zum Erreichen des Höchststandes Öl einfüllen. Die nötigen Ölmengen werden aus der Datentabelle entnommen, die mit der Anleitung geliefert wird.

Öl verschmutzt die Umwelt. Zur Entsorgung wenden Sie sich an die zuständige Stelle.

Alle gerippten Teile des Kompressors reinigen. Dies erhält das Kühlsystem leistungsfähig und verlängert die Lebensdauer der Maschine (Abb. 15).

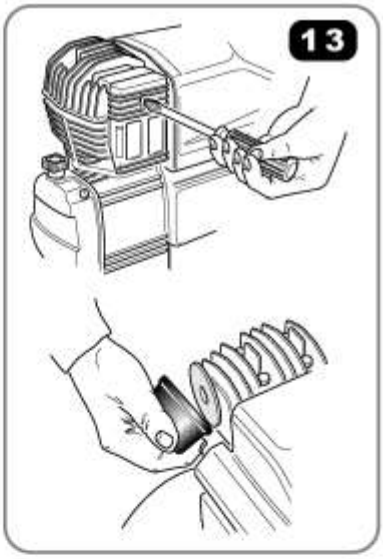

4.6 Alle 2 Jahre:

Das Rückschlagventil kontrollieren und ggf. das Dichtelement **D** ersetzen (Abb. 16).
Das Ansaug- und Druckventil kontrollieren.

4.7 Wartungsprogramm

Wartungsarbeit	Jede Woche	Jede Monat	Alle 6 Stunden	Jede Jahr
Ölstandkontrolle	X			
Kondenswasserablaß	X			
Reinigung Ansaugfilter		X		
Allgemeine Reinigung des Kompressors			X	X
Ölwechsel			X	X

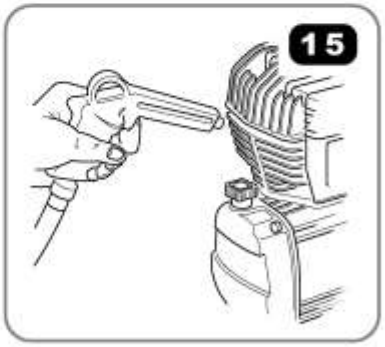

4.8 Schutzöle

SCHUTZÖLE FÜR KOLBENKOMPRESSOREN NACH DIN 51506-VDL100-E UND ISO 6521-L-DAC (für Raumtemperaturen von +5C bis +25C)

AGIP	DICREA100	P	CALATIA OIL ISO 100
API	CM-8X	MOBIL	RARUS 427
BP	ENERGOL CS100	FINA	EOLAN AC 100
CASTROL	AIRCOL PD100	SHELL	COREMA OIL H100
ESSO	EXXC OLUB H150	TOTAL	CORTUSA 100
FUCHX	RENOLIN 104L VG100	FINA	EOLAN AC 100

Bei Raumtemperatur unter +5C ISO 68; bei Raumtemperatur über +25°C ISO 150.

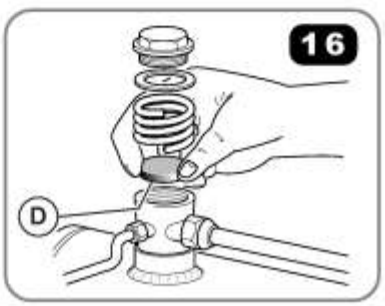

Gewerbestrasse 8 | CH-8606 Nänikon ZH | T 044 908 22 22 | F 044 908 22 33 | naenikon@prematic.ch
Heimatweg 3 | CH-4806 Wikon LU | T 062 751 51 05 | F 062 751 51 06 | wikon@prematic.ch
Route de l'industrie 43 | CH-1564 Domdidier FR | T 026 675 51 05 | F 026 675 51 06 | domdidier@prematic.ch

Prematic AG | Märwilerstrasse 43 | CH-9556 Affeltrangen TG
T 071 918 60 60 | F 071 918 60 40 | info@prematic.ch | www.prematic.ch

5.FEHLERBEHEBUNG

Störung	Ursache	Behebung
Druckabfall im Behälter.	Luftaustritt aus den Verbindungen	Kompressor auf Höchstdruck bringen, **Strom abschalten** und alle Verbindungen mit einem mit Seifenwasser getränkten Pinsel bestreichen. Die Luftaustritte werden durch Luftblasen sichtbar. Die betreffenden Verbindungen fest anziehen. Bei Fortbestehen des Luftaustritts Kundendienst anfordern.
Luftaustritt aus dem Druckschalter-Ventil bei stillstehendem Kompressor.	Rückschlagventil undicht.	Die Luft aus dem Behälter ablassen, den Verschlußstopfen des Rückschlagventils abnehmen und den Ventilsitz gründlich reinigen. Ggf. das Dichtelement **D** ersetzen und alles wieder einbauen (Abb. 16).
Luftaustritt aus dem Druckschalter-Ventil bei länger als 1 Minute laufendem Kompressor.	Bruch des Leerlauf-Ventils.	Ventil ersetzen
Der Kompressor schaltet sich ab und läuft nicht wieder an.	Ansprechen des Motorschutzes wegen Überhitzung des Motors.	Über den Druckschalter Stromzufuhr abschalten und Wiedereinschalttaste drücken (Abb. 8). Sollte der Motorschutz bei erneutem Starten nochmal ansprechen, so ist Fachpersonal hinzuziehen.
Der Kompressor schaltet sich ab und läuft nicht wieder an.	Wicklung durchgebrannt.	Fachpersonal hinzuziehen.
Der Kompressor schaltet sich bei Erreichen des Höchstdrucks nicht ab; das Sicher-heitsventil spricht an.	Funktionsstörung oder Bruch des Druck-schalters.	Fachpersonal hinzuziehen.
Der Kompressor lädt nicht und erhitzt sich übermäßig.	Bruch der Kopfdichtung oder eines Ventils.	Kompressor sofort abschalten und Fachpersonal hinzuziehen.
Der Kompressor läuft sehr laut und mit rhythmischen, metallischen Schlägen.	Fressen des Bronzelagers oder der Buchse.	Kompressor sofort abschalten und Fachpersonal hinzuziehen.

Gewerbestrasse 8 | CH-8606 Nänikon ZH | T 044 908 22 22 | F 044 908 22 33 | naenikon@prematic.ch
Heimatweg 3 | CH-4806 Wikon LU | T 062 751 51 05 | F 062 751 51 06 | wikon@prematic.ch
Route de l'industrie 43 | CH-1564 Domdidier FR | T 026 675 51 05 | F 026 675 51 06 | domdidier@prematic.ch

Prematic AG | Märwilerstrasse 43 | CH-9556 Affeltrangen TG
T 071 918 60 60 | F 071 918 60 40 | info@prematic.ch | www.prematic.ch

Mode d'emploi et instructions de service

TURBO
PIONEER
TIGER
SUPERTIGER
BIG PIONEER
WARRIOR (230V)
PNEUMAIR
SCOUT
PULSAR (230V)
POLARIS
et pour des modèles plus vieux
(Entraînement direct)

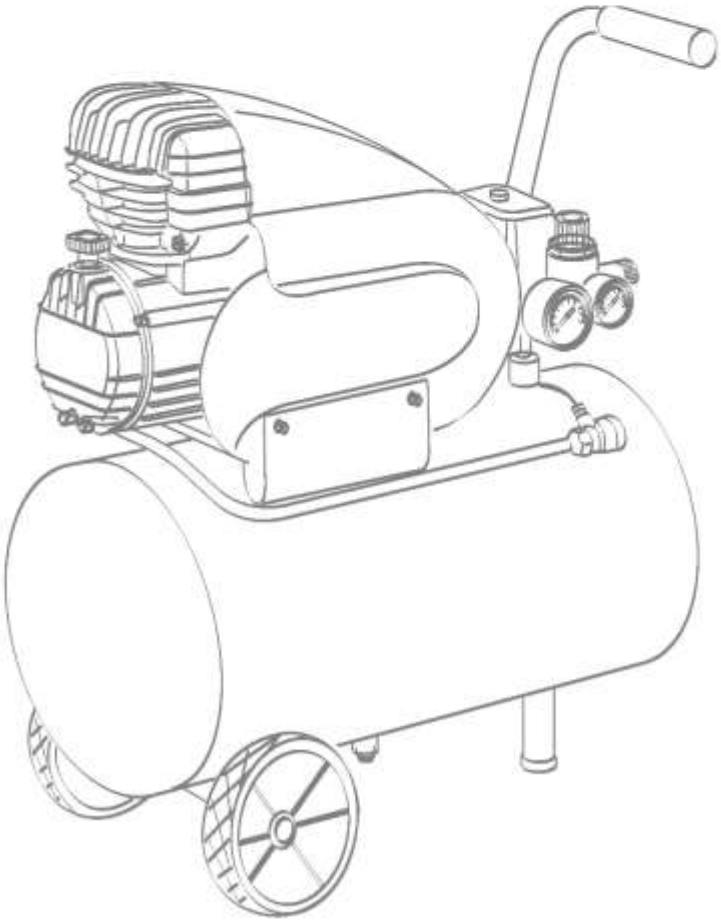

Gewerbestrasse 8 | CH-8606 Nänikon ZH | T 044 908 22 22 | F 044 908 22 33 | naenikon@prematic.ch
Heimatweg 3 | CH-4806 Wikon LU | T 062 751 51 05 | F 062 751 51 06 | wikon@prematic.ch
Route de l'industrie 43 | CH-1564 Domdidier FR | T 026 675 51 05 | F 026 675 51 06 | domdidier@prematic.ch

Prematic AG | Märwilerstrasse 43 | CH-9556 Affeltrangen TG
T 071 918 60 60 | F 071 918 60 40 | info@prematic.ch | www.prematic.ch

TABLE DES MATIERES

AVANT-PROPOS Page

Utilisation du Manuel C/2
Symboles C/2
Renseignements sur l'Assistance Technique C/2
Identification du produit C/2

1 INFORMATIONS GENERALES

1.1 Description C/3
1.2 Utilisation prévue C/3
1.3 Accessoires en standard C/3
1.4 Précautions générales de sécurité C/4
1.4.1 A FAIRE C/4
1.4.2 A NE PAS FAIRE C/4

2 TRANSPORT ET MANUTENTION

2.1 Déballage C/5
2.2 Elimination de l'emballage C/5

3 MISE EN SERVICE

3.1 Positionnement C/6
3.2 Installation C/6
3.3 Démarrage C/6
3.4 Disjoncteur-protecteur C/7
3.5 Réglage de la pression de travaille C/7

4 ENTRETIEN

4.1 Précautions C/8
4.2 Opérations après les premières 50 heures C/8
4.3 Opérations hebdomadaires C/8
4.4 Opérations mensuelles C/8
4.5 Opérations tous les 6 mois ou 50 heures C/9
4.6 Opérations tous les 2 ans ou 2.000 heures C/9
4.7 Programme d'entretien C/9
4.8 Huiles de sécurité C/9

5 RECHERCHE DES PANNES C/10

Gewerbestrasse 8 | CH-8606 Nänikon ZH | T 044 908 22 22 | F 044 908 22 33 | naenikon@prematic.ch
Heimatweg 3 | CH-4806 Wikon LU | T 062 751 51 05 | F 062 751 51 06 | wikon@prematic.ch
Route de l'industrie 43 | CH-1564 Domdidier FR | T 026 675 51 05 | F 026 675 51 06 | domdidier@prematic.ch

Prematic AG | Märwilerstrasse 43 | CH-9556 Affeltrangen TG
T 071 918 60 60 | F 071 918 60 40 | info@prematic.ch | www.prematic.ch

AVANT-PROPOS

Utilisation du Manuel

Ce Manuel fait partie intégrante du compresseur et il doit donc être conservé avec le compresseur.
Conserver ce Manuel dans un local approprié et ne pas le détériorer durant la consultation.
IMPORTANT: En cas de revente du compresseur, remettre le Manuel au nouveau propriétaire qui aura certainement besoin des renseignements fournis.
Lire attentivement ce Manuel pour en comprendre le contenu avant d'activer le compresseur et le consulter toutes les fois que des doutes surgissent sur son fonctionnement.
Ce Manuel contient des informations importantes sur la sécurité; elles décrivent les modalités pour réaliser des opérations particulières qui, si elles ne sont pas effectuées, peuvent endommager les personnes et l'équipement. Vous pouvez y trouver également des informations qui facilitent l'emploi et l'entretien.
Demander un autre exemplaire du Manuel si vous perdez celui-ci.
La liste des pièces de rechange ne fait pas partie intégrante de ce Manuel parce qu'elle est déposée uniquement auprès des Revendeurs autorisés.

Symboles

Les symboles suivants ont été utilisés pour mettre en évidence des informations particulières:

ATTENTION
Se réfère aux normes de précaution destinées à garantir la sécurité de l'opérateur et des personnes présentes dans la zone de travail ou du compresseur proprement dit.

NOTES
Ces instructions indiquent des processus ou des précautions recommandées pour faciliter l'entretien ou pour expliquer des instructions importantes.

PERSONNEL SPÉCIALISÉ.
Symbole qui identifie des opérations devant être effectuées uniquement par un personnel spécialisé.

Renseignements sur l'Assistance Technique

Utiliser, pour l'entretien du compresseur, uniquement des pièces de rechange d'origine. Tous les Centres d'Assistance Autorisés possèdent un magasin de ces pièces.
Des pièces de rechange non-originelles présentent des risques potentiels qui peuvent causer des lésions aux personnes. Pour que nous puissions vous assurer un service performant ou pour toute demande, indiquer toujours le modèle, le type et le code de votre compresseur; vous trouverez ces renseignements soit sur l'étiquette de la couverture du Manuel soit sur la plaquette signalétique du compresseur.

Identification du produit

Le produit que vous venez d'acheter est identifié par l'étiquette CE présente, sur cette étiquette figurent les indications suivantes :

1. Coordonnées fabricant
2. Marque CE – Année de fabrication
3. TYPE = Dénomination du compresseur
   CODE =code du compresseur
   SERIAL N. = n° de série du compresseur (à indiquer impérativement en cas de demande d'assistance)
4. Débit d'air du compresseur mesuré (l/min) et (cfm)

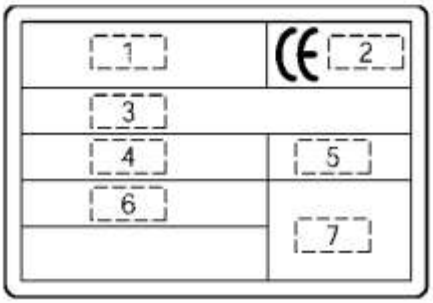

Gewerbestrasse 8 | CH-8606 Nänikon ZH | T 044 908 22 22 | F 044 908 22 33 | naenikon@prematic.ch
Heimatweg 3 | CH-4806 Wikon LU | T 062 751 51 05 | F 062 751 51 06 | wikon@prematic.ch
Route de l'industrie 43 | CH-1564 Domdidier FR | T 026 675 51 05 | F 026 675 51 06 | domdidier@prematic.ch

Prematic AG | Märwilerstrasse 43 | CH-9556 Affeltrangen TG
T 071 918 60 60 | F 071 918 60 40 | info@prematic.ch | www.prematic.ch

1.INFORMATIONS GENERALES

5. Pression de fonctionnement maximum (bar et PSI) – Niveau de bruit du compresseur dB(A)
6. Données électriques : tension d'alimentation (V/ph), fréquence (Hz), absorption (A), puissance (CV et Kw), tours par minute (Tpm)
7. Eventuelles autres homologations

1.1 Description

Les compresseurs illustrés dans ce Manuel sont expressément conçus et réalisés pour les utilisations qui exigent la simplicité d'usage, la compacité, la légèreté et une puissance appropriée à un usage universel. Ils sont destinés aux bricoleurs et aux artisans qui ont besoin d'une source d'air comprimé pour toutes leurs nécessités.
Les compresseurs avec une pression maximale de 8 ÷10 bars et une puissance jusqu'à 2 Hp font partie de cette catégorie. Tous les compresseurs UE sont équipés de réservoirs conformes à la Directive CEE 87/404.
Les compresseurs équipés d'unités de pompage dénommés : FD2000, FD2500, OL185, OL195, OL230, MK6, FD9200 et FD9300, sont conçus et fabriqués pour une utilisation intermittente. Bien qu'ils soient protégés thermiquement par un motoprotecteur qui intervient automatiquement lorsque les limites de sécurité sont atteintes, une utilisation n'excédant pas 50 % avec une durée de fonctionnement en continu non supérieure à 15 minutes est conseillée.

1.2 Utilisation prévue

On peut appliquer au compresseur soit de multiples accessoires, utiles pour le soufflage, le lavage, la peinture, soit des outils pneumatiques.
Pour les caractéristiques techniques et les instructions relatives à une utilisation correcte, lire attentivement les indications du Manuel concernant chaque accessoire.

1.3 Accessoires livrés en standard (Fig. 1)

- Manuel pour l'Emploi et l'Entretien
- Tige de niveau d'huile
- Roues, tampon anti-vibrations, filtre d'aspiration (s'ils ne sont pas montés)
- Etat des Données Techniques (dimensions et poids)

Gewerbestrasse 8 | CH-8606 Nänikon ZH | T 044 908 22 22 | F 044 908 22 33 | naenikon@prematic.ch
Heimatweg 3 | CH-4806 Wikon LU | T 062 751 51 05 | F 062 751 51 06 | wikon@prematic.ch
Route de l'industrie 43 | CH-1564 Domdidier FR | T 026 675 51 05 | F 026 675 51 06 | domdidier@prematic.ch

Prematic AG | Märwilerstrasse 43 | CH-9556 Affeltrangen TG
T 071 918 60 60 | F 071 918 60 40 | info@prematic.ch | www.prematic.ch

1.INFORMATIONS GENERALES

1.4 Précautions générales de sécurité

Lire très attentivement le Manuel pour l'Emploi et l'Entretien avant d'effectuer une opération quelconque avec le compresseur.

La machine a été conçue, réalisée et protégée pour les fonctions suivantes. Tout autre emploi doit être considéré non admis.

En cas d'utilisation non appropriée ou non conforme aux instructions pour l'emploi décrites dans ce Manuel, aucune responsabilité n'est imputable à le FABRICANT.

1.4.1 A FAIRE:

Savoir bloquer rapidement le compresseur et savoir actionner toutes les commandes.
Prendre soin, avant toute intervention, de vider le réservoir du compresseur et de couper le courant de manière à prévenir des démarrages accidentels éventuels.
Au terme des opérations d'entretien s'assurer attentivement que tous les composants ont été remontés correctement.
Avant d'activer le compresseur, effectuer tous les contrôles décrits au chapitre de "Mise en service" en vue de garantir la sécurité de fonctionnement.
Garder la zone de fonctionnement loin de la portée des enfants et des animaux afin d'éviter des lésions que pourrait provoquer un appareillage quelconque relié au compresseur.
Lire attentivement les instructions relatives à l'accessoire installé, en particulier, en cas d'usage du pistolet de peinture, s'assurer que l'endroit choisi pour les opérations de peinture est bien aéré.
En cas de travail continu à proximité du compresseur, il est conseillé d'utiliser des moyens de protection de l'ouïe.

1.4.2 A NE PAS FAIRE:

Ne jamais peindre dans des locaux fermés ou à proximité de flammes libres.
Ne pas toucher la tête des cylindres, les ailettes de refroidissement et le tube de refoulement, puisqu'ils atteignent des températures élevées durant le fonctionnement et conservent la chaleur pendant un certain laps de temps après l'arrêt.
Ne pas placer des objets inflammables ou des objets en nylon et en tissu près et/ou sur le compresseur.
Ne pas transporter le compresseur si le réservoir est sous pression.
Ne pas utiliser le compresseur si le câble d'alimentation est défectueux ou si le branchement électrique est précaire.
Ne jamais diriger le jet d'air vers des personnes ou des animaux.
Ne jamais permettre à qui que ce soit d'utiliser le compresseur sans avoir reçu les instructions appropriées.
Ne pas frapper le volant ou les rotors avec des objets pointus ou métalliques car cela pourrait en provoquer la rupture à l'improviste durant le fonctionnement.
Ne pas faire fonctionner le compresseur sans filtre d'air.
Ne pas utiliser le compresseur dans une zone potentiellement explosive.
Ne pas brancher au robinet de sortie d'air un tuyau ayant des caractéristiques de débit maximum inférieures à celles du compresseur.
Ne pas utiliser le compresseur à des températures inférieures à 0°C (limites de température +5°C / + 45°C).
Ne pas effectuer des interventions non conformes sur le clapet de sécurité et le réservois..

Gewerbestrasse 8 | CH-8606 Nänikon ZH | T 044 908 22 22 | F 044 908 22 33 | naenikon@prematic.ch
Heimatweg 3 | CH-4806 Wikon LU | T 062 751 51 05 | F 062 751 51 06 | wikon@prematic.ch
Route de l'industrie 43 | CH-1564 Domdidier FR | T 026 675 51 05 | F 026 675 51 06 | domdidier@prematic.ch

Prematic AG | Märwilerstrasse 43 | CH-9556 Affeltrangen TG
T 071 918 60 60 | F 071 918 60 40 | info@prematic.ch | www.prematic.ch

2.TRANSPORT ET MANUTENTION

2.1 Déballage

Machine avec réservoir jusqu'à 50 litres:

Même si l'emballage n'est pas particulièrement lourd, veiller à ne pas heurter les personnes ou les choses. Le déballage ne requiert aucun outil spécifique et il suffit d'introduire les mains dans les fentes correspondantes du carton même et de soulever. Mettre des gants de protection et couper avec des ciseaux ou des pinces les feuillards qui cernent le carton. Enlever les agrafes métalliques éventuelles avec les pinces. Ouvrir les rabats supérieurs, soulever soigneusement le compresseur et le placer sur le plan de travail. Effectuer cette opération avec une autre personne si la contenance du réservoir du compresseur est supérieure à 25 litres.

Machine avec réservoir de 100 litres:

La machine est livrée au client assemblée sur palette en bois et protégée au-dessus par un emballage en carton. En se servant de gants de protection, couper le feuillard à l'extérieur avec des ciseaux et retirer le carton du côte supérieur de la machine. Lever le compresseur en utilisant un appareil de levage de capacité appropriée (voir tableau des donnes techniques). Monter les roues et/ou les éléments antivibration (fig.3).

☞ Contrôler les accessoires qui se trouvent dans l'emballage et la parfaite intégrité du compresseur.

2.2 Elimination de l'emballage

Nous conseillons de conserver soigneusement l'emballage dans un local approprié pour un transfert éventuel du compresseur, au moins durant la période de garantie. Au besoin il sera plus facile et fiable de l'envoyer dans un Centre d'assistance. Par la suite on peut éliminer l'emballage en le remettant aux Organismes chargés du retrait ou préposés à cette tâche.

Gewerbestrasse 8 | CH-8606 Nänikon ZH | T 044 908 22 22 | F 044 908 22 33 | naenikon@prematic.ch
Heimatweg 3 | CH-4806 Wikon LU | T 062 751 51 05 | F 062 751 51 06 | wikon@prematic.ch
Route de l'industrie 43 | CH-1564 Domdidier FR | T 026 675 51 05 | F 026 675 51 06 | domdidier@prematic.ch

Prematic AG | Märwilerstrasse 43 | CH-9556 Affeltrangen TG
T 071 918 60 60 | F 071 918 60 40 | info@prematic.ch | www.prematic.ch

3.MISE EN SERVICE

3.1 Positionnement

Pour éviter d'endommager le compresseur, ne jamais l'utiliser avec une inclinaison transversale ou longitudinale supérieure à 15° (fig.2).
Pour garantir une ventilation efficace les compresseurs doivent être installés ou positionnés avec la grille arrière à 50 cm au moins de tout obstacle qui pourrait empêcher le passage de l'air; faire en sorte que l'on puisse facilement exécuter les opérations de nettoyage et d'entretien.

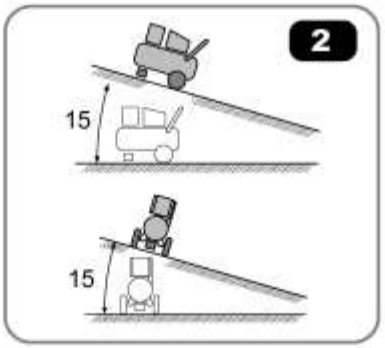

3.2 Installation

Chaque compresseur est livré au Client après avoir été testé et avoir surmonté une certaine période de contrôle fonctionnel auprès de la Maison-mère. Pour obtenir une utilisation optimale suivre les opérations et les suggestions énumérées dans ce paragraphe.
- Monter les roues et le tampon anti-vibrations (fig. 3), enlever le bouchon de la tête du compresseur et visser le filtre d'aspiration s'il n'est pas monté (fig. 4).
- Enlever le bouchon du couvercle du carter et introduire la tige du niveau d'huile (fig. 5).
- Vérifier attentivement que le niveau d'huile soit compris entre les valeurs de maximum et de minimum de la tige de niveau (fig. 5).

Ne pas oublier après les premières 5 heures de vidanger l'huile et de la remplacer par une huile préconisée sur le tableau 4.8.

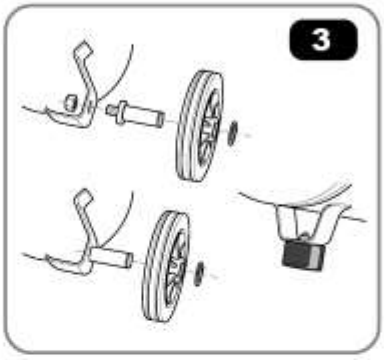

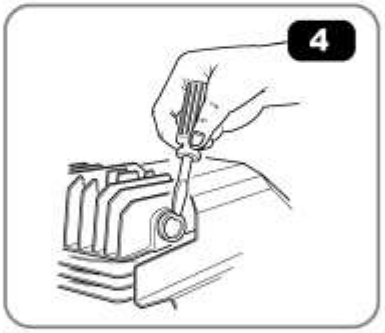

Contrôler que la tension du secteur corresponde à la tension indiquée sur l'étiquette du compresseur, vérifier que le réseau d'alimentation est protégé par un magnétothermique et que la mise à la terre est effectuée.

Nous vous rappelons également que le compresseur est muni d'une fiche type CEE 7. En cas de nécessité et pour une adaptation aux dispositions du Pays où le compresseur est utilisé, faire remplacer cette fiche par un personnel spécialisé.

3.3 Démarrage

Au terme des opérations d'installation le compresseur est prêt pour la mise en service. Contrôler que l'interrupteur se trouve bien sur la position "OFF" (fig. 6). Introduire la fiche et démarrer le compresseur en actionnant l'interrupteur du pressostat: le placer sur la position "ON" (fig. 6).

Lors de la première mise en marche de la machine laisser tourner le compresseur pendant une dizaine de minutes, les robinets d'évacuation d'air **A** étant entièrement ouverts (fig. 7). A ce stade fermer le robinet **A** et contrôler que le compresseur charge le réservoir et s'arrête automatiquement lorsque la pression maximale, indiquée sur l'étiquette du compresseur et lisible sur le manomètre **B** (fig. 7), est atteinte.

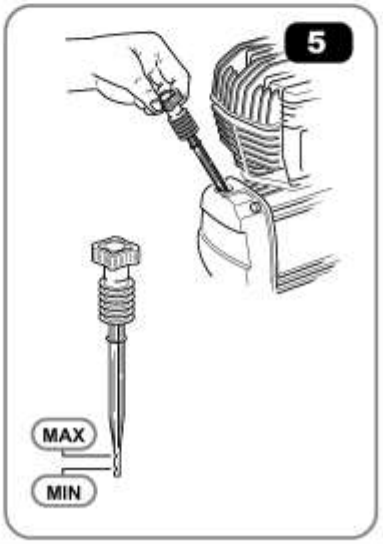

Gewerbestrasse 8 | CH-8606 Nänikon ZH | T 044 908 22 22 | F 044 908 22 33 | naenikon@prematic.ch
Heimatweg 3 | CH-4806 Wikon LU | T 062 751 51 05 | F 062 751 51 06 | wikon@prematic.ch
Route de l'industrie 43 | CH-1564 Domdidier FR | T 026 675 51 05 | F 026 675 51 06 | domdidier@prematic.ch

Prematic AG | Märwilerstrasse 43 | CH-9556 Affeltrangen TG
T 071 918 60 60 | F 071 918 60 40 | info@prematic.ch | www.prematic.ch

3.MISE EN SERVICE

Vous pourrez alors vous assurer de l'extrême facilité de fonctionnement du compresseur. Il fonctionne de manière entièrement automatique grâce au thermostat **C** (fig. 7) qui bloque le moteur lorsque la pression maximale est obtenue et fait redémarrer le compresseur lorsque la pression descend à la valeur minimale d'étalonnement (inférieure de 2 bars environ à la pression maximale).

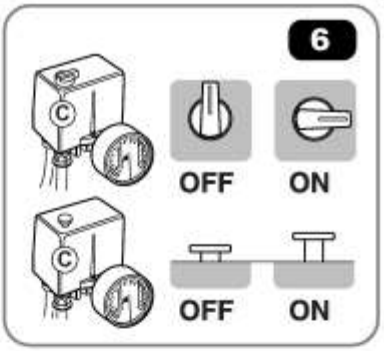

Pour arrêter le compresseur ne jamais enlever la fiche de la prise, mais intervenir toujours sur l'interrupteur placé sur le corps du pressostat en le plaçant sur la position "OFF" (fig. 6). Cela permet d'évacuer l'air comprimé contenu dans la culasse et facilite le démarrage successif.

Le fonctionnement fiable du compresseur est alors signalé par:

a) un souffle d'air comprimé à chaque arrêt du moteur,

b) un souffle prolongé (20-30 secondes environ) lors de chaque démarrage, le réservoir n'étant pas sous pression.

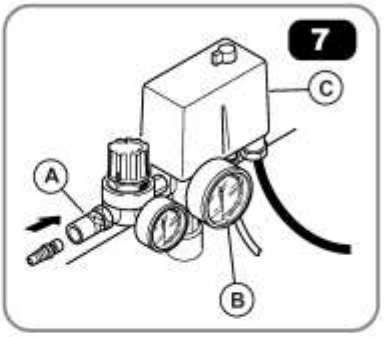

3.4 Disjoncteur-protecteur (fig.8)

Le compresseur est équipé d'un dispositif de sécurité et protection du moteur, c'est-à-dire le disjoncteur-protecteur Ce dispositif se déclenche lorsque le moteur est surchauffé à cause de dérangements de fonctionnement. Dans ce cas le disjoncteur-protecteur se déclenche automatiquement et débranche l'alimentation électrique (position OFF) évitant ainsi que le moteur puisse s'endommager.

On conseille d'attendre quelques (5 env.) minutes avant de réarmer manuellement le protecteur et remettre la machine en service.

Au cas où le dispositif se déclencherait de nouveau lors d'un successif démarrage, il faut placer l'interrupteur général sur position OFF et couper l'alimentation électrique, et ensuite s'adresser à un Centre d'Assistance autorisé.

3.5 Réglage de la pression de travaille (fig. 9)

Pour une utilisation correcte vérifier sur le Manuel d'instructions la valeur optimale de la pression de l'accessoire que vous souhaitez utiliser.

A l'aide du réducteur **A** on peut régler la pression d'air comprimé à la sortie selon la valeur souhaitée.

Pour effectuer cette opération il suffit de tourner le bouton dans le sens des aiguilles d'une montre pour augmenter la pression et dans le sens contraire à celui des aiguilles d'une montre pour la réduire. La valeur de cette pression est indiquée par le manomètre **B**.

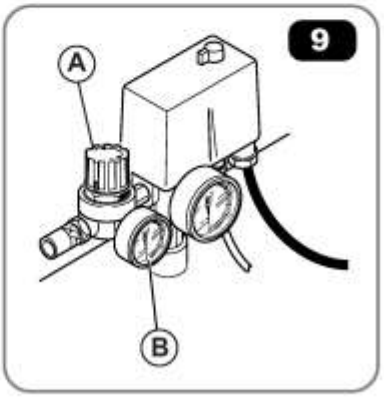

Nous conseillons de reporter la valeur de la pression à zéro après usage. Cette précaution permet d'éviter une détérioration rapide du réducteur.

Gewerbestrasse 8 | CH-8606 Nänikon ZH | T 044 908 22 22 | F 044 908 22 33 | naenikon@prematic.ch
Heimatweg 3 | CH-4806 Wikon LU | T 062 751 51 05 | F 062 751 51 06 | wikon@prematic.ch
Route de l'industrie 43 | CH-1564 Domdidier FR | T 026 675 51 05 | F 026 675 51 06 | domdidier@prematic.ch

Prematic AG | Märwilerstrasse 43 | CH-9556 Affeltrangen TG
T 071 918 60 60 | F 071 918 60 40 | info@prematic.ch | www.prematic.ch

4.ENTRETIEN

4.1 Précautions

Pour maintenir le compresseur dans de bonnes conditions de fonctionnement, effectuer périodiquement les opérations d'entretien suivantes.
Désactiver le compresseur et évacuer l'air du réservoir avant d'effectuer l'entretien.

4.2 Opérations après les premières 50 heures:

- Contrôler le serrage de toutes les vis, en particulier celles de la tête et du bâti (fig. 10).
- Remplacer entièrement le lubrifiant (voir paragraphe 4.5) par l'une des huiles de sécurité préconisées sur le tableau (voir paragraphe 4.8).

☞ **Ne jamais mélanger des huiles différentes.** Des huiles non détergentes ou de mauvaise qualité ne sont pas conseillées car leurs propriétés de lubrification ne sont pas appropriées.
Ne pas jeter l'huile. Pour son écoulement s'adresser à l'Organisme chargé.

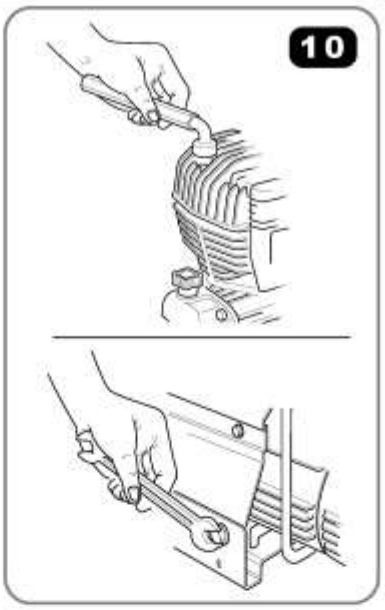

4.3 Opérations hebdomadaires:

- Vérifier le niveau d'huile et en faire éventuellement l'appoint en ne dépassant jamais le niveau maximal (fig. 11). Si le niveau d'huile est au dessous du minimum il peut y avoir grippage et dégâts sérieux.
- Evacuer la buée en ouvrant le robinet qui se trouve sous le réservoir et sous le réducteur de pression - où présent (fig. 12). Refermer dès que l'air commence à sortir.

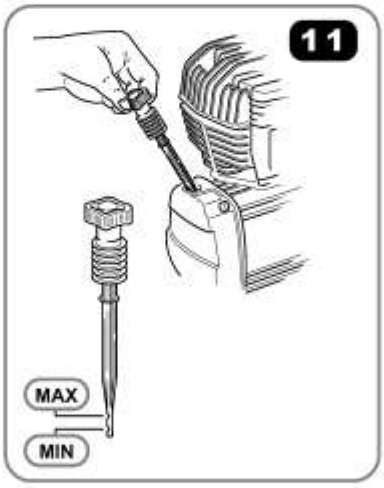

4.4 Opérations mensuelles:

(Plus fréquemment si le compresseur est utilisé dans des zones extrêmement poussiéreuses)
Démonter le filtre d'aspiration et remplacer l'élément filtrant ou le nettoyer (fig. 13).

⚠ **Ne jamais faire fonctionner le compresseur sans le filtre d'aspiration:** l'introduction de corps étrangers ou de poussière peuvent endommager sérieusement les composants internes.

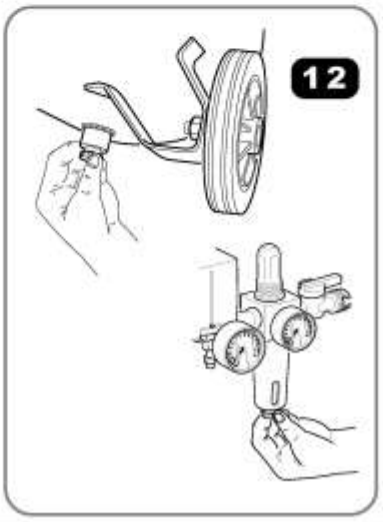

Gewerbestrasse 8 | CH-8606 Nänikon ZH | T 044 908 22 22 | F 044 908 22 33 | naenikon@prematic.ch
Heimatweg 3 | CH-4806 Wikon LU | T 062 751 51 05 | F 062 751 51 06 | wikon@prematic.ch
Route de l'industrie 43 | CH-1564 Domdidier FR | T 026 675 51 05 | F 026 675 51 06 | domdidier@prematic.ch

Prematic AG | Märwilerstrasse 43 | CH-9556 Affeltrangen TG
T 071 918 60 60 | F 071 918 60 40 | info@prematic.ch | www.prematic.ch

4.ENTRETIEN

4.5 Opérations tous les 6 mois:

• Vidanger l'huile en enlevant la tige de niveau et en dévissant la vis **A** (fig. 14) et la laisser couler dans un récipient.Effectuer cette opération lorsque le compresseur est chaud pour permettre une vidange rapide et complète du carter. Revisser la vis **A** dans son logement et verser l'huile jusqu'à l'obtention du niveau maximal. Pour fixer les quantités correspondantes se référer au tableau des données fourni avec le manuel.

Ne pas jeter l'huile. Pour son écoulement s'adresser à l'Organisme chargé.

• Nous conseillons de nettoyer soigneusement tous les éléments à ailettes du compresseur car ce nettoyage permet de maintenir la fiabilité du système de refroidissement et donc de garantir une meilleure longévité de la machine (fig. 15).

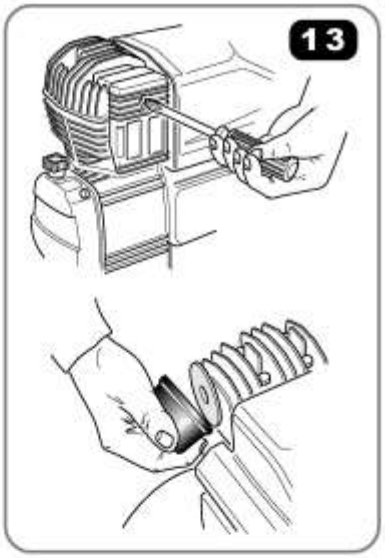

4.6 Opérations tous les 2 ans:

Contrôler la soupape de retenue et remplacer éventuellement l'élément d'étanchéité **D** (fig. 16).
Contrôler les soupapes d'aspiration et de refoulement.

4.7 Programme d'entretien

Entretien	Tous semaines	Tous mois	Tous 6 mois	Toutes les ans
Contrôle du niveau d'huile	X			
Evacuation de la buée	X			
Nettoyage du filtre d'aspiration		X		
Nettoyage général du compresseur			X	X
Vidange d'huile			X	X

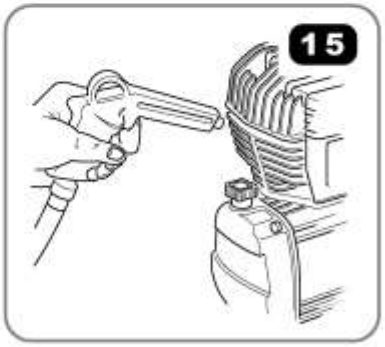

4.8 Huiles de sécurité

Huiles de sécurité pour compresseurs alternatifs en fonction des normes DIN 51506-VDL100-E. SPECIFICATIONS ISO6521-L-DAC (valables pour une température ambiante de + 5° à + 25° C).

AGIP	DICREA100	P	CALATIA OIL ISO 100
API	CM-8X	MOBIL	RARUS 427
BP	ENERGOL CS100	FINA	EOLAN AC 100
CASTROL	AIRCOL PD100	SHELL	COREMA OIL H100
ESSO	EXXC OLUB H150	TOTAL	CORTUSA 100
FUCHX	RENOLIN 104L VG100	FINA	EOLAN AC 100

Température ambiante inférieure à +5°C ISO68; Température ambiante supérieure à +25°C ISO150.

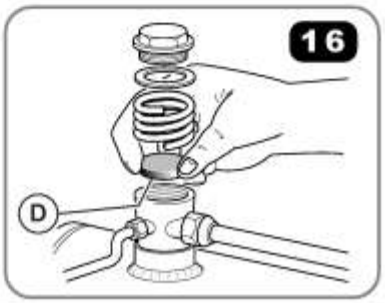

Gewerbestrasse 8 | CH-8606 Nänikon ZH | T 044 908 22 22 | F 044 908 22 33 | naenikon@prematic.ch
Heimatweg 3 | CH-4806 Wikon LU | T 062 751 51 05 | F 062 751 51 06 | wikon@prematic.ch
Route de l'industrie 43 | CH-1564 Domdidier FR | T 026 675 51 05 | F 026 675 51 06 | domdidier@prematic.ch

Prematic AG | Märwilerstrasse 43 | CH-9556 Affeltrangen TG
T 071 918 60 60 | F 071 918 60 40 | info@prematic.ch | www.prematic.ch

5.RECHERCHE DES PANNES

Anomalie	Cause	Remède
Chute de la pression dans le réservoir.	Fuite d'air des connexions.	Charger le compresseur à la pression maximale, **couper le courant** et passer un pinceau imbibé d'eau savonneuse sur toutes les connexions. La présence de fuites d'air sera mise en évidence par les bulles d'air classiques. Serrer les connexions vis-à-vis de ces bulles d'air. S'adresser au Service d'Assistance Technique si les fuites persistent.
Fuites d'air de la soupape du pressostat, le compresseur étant à l'arrêt.	Soupape de retenue, non parfaitement étanche.	Evacuer l'air contenu dans le réservoir, démonter le bouchon de fermeture de la soupape de retenue et nettoyer soigneusement le siège de la soupape. Remplacer éventuellement l'élément d'étanchéité **D**, puis remonter le tout (fig. 16).
Fuites d'air de la soupape du presso-state le compresseur étant en service pendant un laps de temps supérieur à 1 minute.	Rupture de la soupape de démarrage à vide.	Remplacer la soupape
Le compresseur s'arrête et ne redémarre pas.	Intervention moto-protecteur pour surchauffe moteur.	Couper le courant du pressostat et presser le bouton de réinsertion (fig. 8). Au cas où le motoprotecteur devrait intervenir ultérieurement lors d'un nouveau démarrage, il faut s'adresser au personnel spécialisé.
Le compresseur s'arrête et ne redémarre pas.	Enroulement grillé.	S'adresser au personnel spécialisé.
Le compresseur ne s'arrête pas lorsqu'il atteint la pression maximale et la soupape de sécurité intervient.	Fonctionnement irrégulier ou rupture du pressostat.	S'adresser au personnel spécialisé.
Le compresseur ne charge pas et chauffe excessivement.	Rupture du joint de la culasse ou bien d'une soupape.	Bloquer immédiatement le compresseur et s'adresser au personnel spécialisé.
Le compresseur est très bruyant avec des coups rythmiques et métalliques.	Grippage d'un coussinet en bronze ou bien de la douille.	Bloquer immédiatement le compresseur et s'adresser au personnel spécialisé.

Gewerbestrasse 8 | CH-8606 Nänikon ZH | T 044 908 22 22 | F 044 908 22 33 | naenikon@prematic.ch
Heimatweg 3 | CH-4806 Wikon LU | T 062 751 51 05 | F 062 751 51 06 | wikon@prematic.ch
Route de l'industrie 43 | CH-1564 Domdidier FR | T 026 675 51 05 | F 026 675 51 06 | domdidier@prematic.ch