Série RD
ISO 15552, à double effet

Caractéristiques techniques de la série

Pression de service	1 ... 10 bar
Plage de température	-20°C ... +80°C
Course max.	2.500 mm
Média	Air comprimé filtré, sans huile et sec selon ISO 8573-1:2010, classe 7:2:4 - exempt de composants agressifs. Toutefois, le point de rosée doit être au moins inférieur de 10°C par rapport à la température ambiante la plus basse possible.
Matériaux	Tube du vérin: aluminium anodisé Tête et fond: fonte d'aluminium injectée à revêtement Tige de piston: acier inoxydable (1.4305) Joints: PU, NBR (en option FKM)

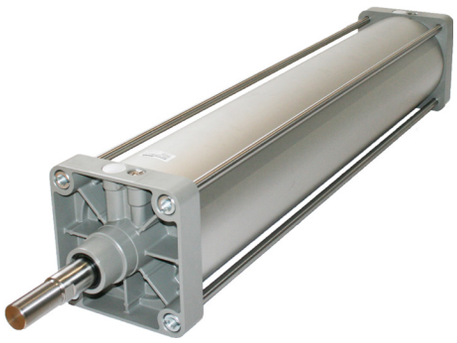

Vérin pneumatique à double effet, amortisseurs de fin de course réglables aux deux extrémités. Avec détection de position pour une interrogation de position sans contact avec capteurs de proximité.
Des longueurs de course spéciales sont livrables sur demande.

Exécutions

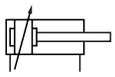

RD 18
à double effet, amortissements de fin de course pneumatiques réglables aux deux extrémités

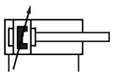

RDM 18
à double effet, amortissements de fin de course pneumatiques réglables aux deux extrémités, avec détection de position

Référence de commande

RD* / * / ****

Série, exécution	
RD 18	standard
RDM 18	exécution magnétique

Ø du piston	
160	160 mm
200	200 mm
250	250 mm
320	320 mm

Course (mm)	
XXXX	max. 2.500 mm*

Certaines combinaisons de la référence de commande ne sont ni raisonnables ni réalisables.

* Lors de grandes longueurs de course, la charge de flambage maximale de la tige du piston doit être observée.

Série RD
ISO 15552, à double effet

Caractéristiques techniques

No de commande:		RD-160-...	RD-200-...	RD-250-...	RD-320-...
Ø du piston (mm)		160	200	250	320
Puissance à 6 bar (N)	Sortir	11479	18122	26494	43407
	Rentrer	10762	17397	25434	41725
Raccordement		G3/4	G3/4	G1	G1
Filetage de la tige de piston		M36 x 2	M36 x 2	M42 x 2	M48 x 2
Distance d'ammortissement (mm)		50	50	60	65

Dimensions de la série RD

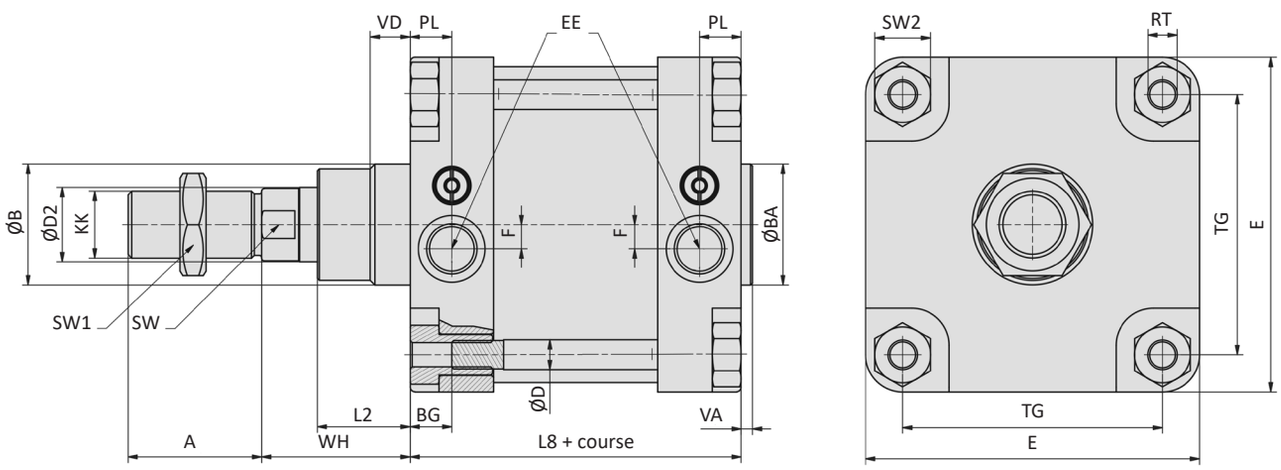

Ø du piston	A	Ø B	Ø BA	BG	Ø D	Ø D2	E	EE	F	KK	L2
160	72	65	65	21	16	40	180	G3/4	20	M36 x 2	50
200	72	75	75	21	16	40	220	G3/4	20	M36 x 2	65
250	84	90	90	30	20	50	270	G1	37	M42 x 2	75
320	96	110	110	30	25	63	345	G1	37	M48 x 2	90

Ø du piston	L8	PL	RT	SW	SW1	SW2	TG	VA	VD	WH
160	180	27,5	M16	36	55	30	140	8	25	80
200	180	27,5	M16	36	55	30	175	8	25	95
250	200	31	M20	46	65	36	220	8	25	105
320	220	31	M24	55	75	46	270	10	17	120

Ø du piston (mm)		160	200	250	320
Poids (kg)	0 mm de course	11,2	15,3	25	46
	par 100 mm de course	1,8	2,2	3,9	6,1

Prematic SA | Märwilerstrasse 43 | CH – 9556 Affeltrangen TG
T 071 918 60 60 | F 071 918 60 40 | info@prematic.ch | www.prematic.ch

Sous réserve de modifications

Dimensions de la série RD (divergences avec tige de piston traversante)

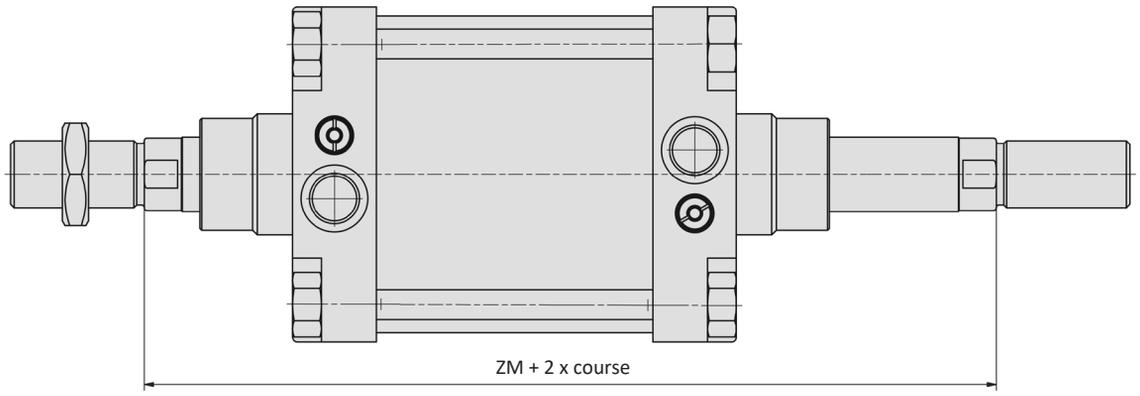

Ø du piston (mm)	160	200	250	320
ZM	340	370	410	460

Ø du piston (mm)		160	200	250	320
Poids (kg)	0 mm de course	16,9	22,5	32,3	54,8
	par 100 mm de course	3,3	3,5	4,0	6,4

Dimensions de la série RD (compléments pour tourillon central monté)

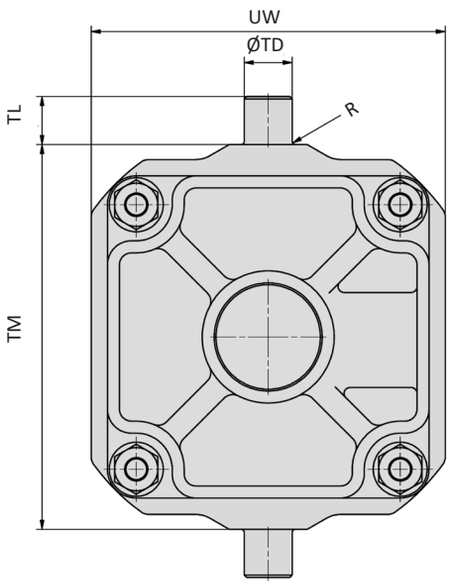

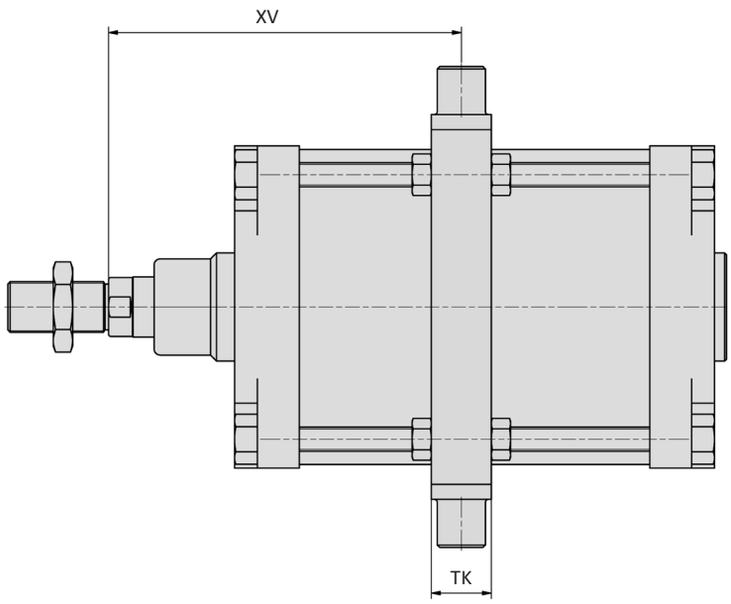

Ø du piston	R	Ø TD	TK	TL	TM	UW	XV_{min}
160	2,5	32	40	32	200	190	153
200	2,5	32	40	32	250	240	168
250	2,5	40	50	40	320	295	200
320	2,5	50	70	50	400	370	231

Ø du piston (mm)		160	200	250	320
Poids (kg)	0 mm de course	19,2	27,3	41,0	72,6
	par 100 mm de course	2,0	2,5	3,8	6,2

VLB-xxx-01 Patte de fixation

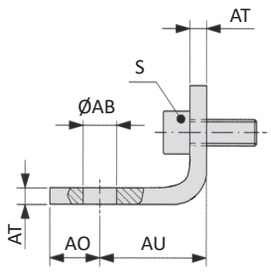

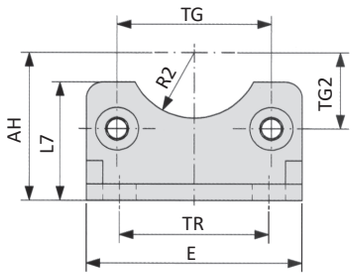

No de commande	Ø AB	AH	AO	AU	AT	E	L7	R2	S	TG	TG2	TR
VLB-160-01	18	115	15	60	9	180	100	32,5	M16 x 30	140	70	115
VLB-200-01	22	135	30	70	12	220	100	37,5	M16 x 30	175	87,7	135
VLB-250-01	26	165	25	75	14	270	150	45	M20 x 40	220	110	165
Tolérances et ajustements	H14	JS16		± 0,2	± 1			H15		± 0,3		JS14

Matériel: acier galvanisé; 2 x 2 vis selon EN ISO 4762 sont comprises dans la livraison

VLB-xxx-02 Plaque embase

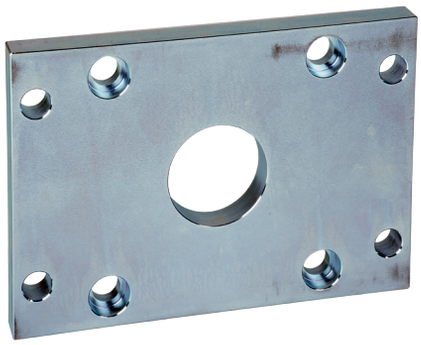

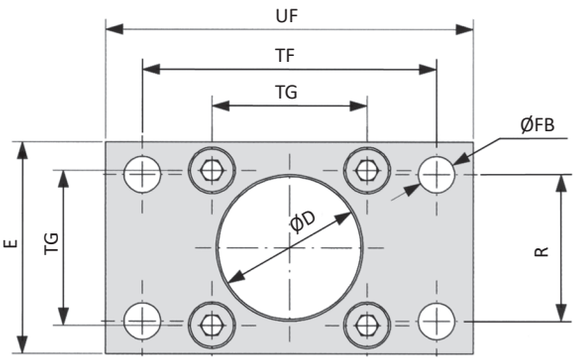

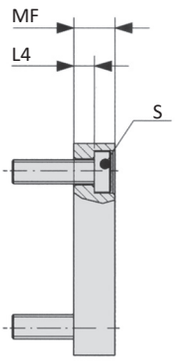

No de commande	Ø D	E	Ø FB	L4	MF	R	S	TF	TG	UF
VLB-160-02	65	180	18	9,5	20	115	M16 x 30	230	140	260
VLB-200-02	75	220	22	12,5	25	135	M16 x 30	270	175	300
VLB-250-02	90	285	26	10,5	25	165	M20 x 30	330	220	400
VLB-320-02	110	350	33	15	30	200	M24 x 40	400	270	470
Tolérances et ajustements	H11		H13	0 - 0,5	JS14	JS14		JS14	± 0,3	

Matériel: acier galvanisé; 4 vis selon DIN 7984 sont comprises dans la livraison

VLB-xxx-04 Fourche avec douille

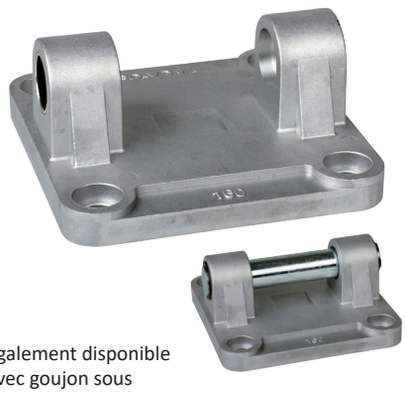

Egalement disponible avec goujon sous **VLB-xxx-48**.

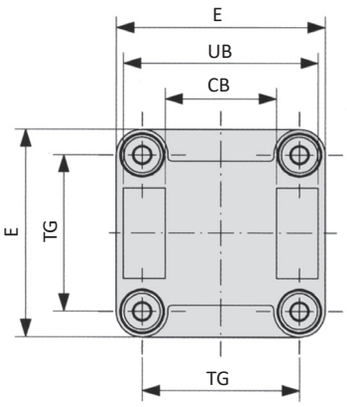

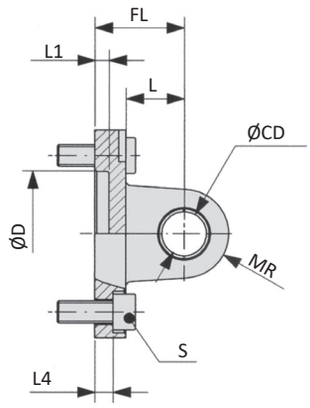

No de commande	CB	Ø CD	Ø D	E	FL	L	L1	L4	MR	S	TG	UB
VLB-160-04	90	30	65	180	55	35	7	10	25	M16 x 30	140	170
VLB-200-04	90	30	75	220	60	35	7	11	25	M16 x 30	175	170
VLB-250-04	110	40	90	270	70	45	-	11	40	M20 x 30	220	200
VLB-320-04	120	45	110	350	80	50	-	15	45	M24 x 40	270	220
Tolérances et ajustements	H14	H9	H11		± 0,2			± 0,5			± 0,3	h13

Matériel: aluminium, douilles en acier et PTFE (Ø 250 et 320 sans douilles); 4 vis selon EN ISO 4762 sont comprises dans la livraison

VLB-xxx-05 Eclisse

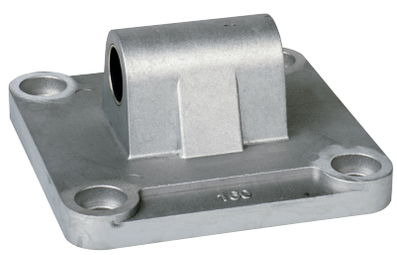

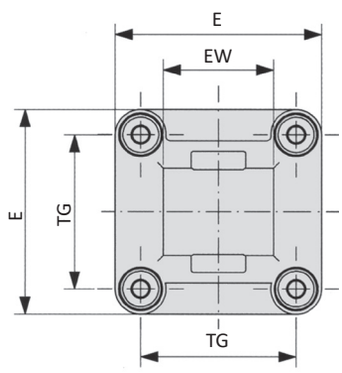

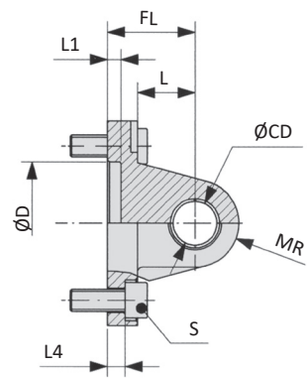

No de commande	Ø CD	Ø D	E	EW	FL	L	L1	L4	MR	S	TG
VLB-160-05	30	65	180	90	55	35	7	10	25	M16 x 30	140
VLB-200-05	30	75	220	90	60	35	7	11	25	M16 x 30	175
VLB-250-05	40	90	270	110	70	45	11	11	40	M20 x 30	220
VLB-320-05	45	110	350	120	80	50	15	15	45	M24 x 40	270
Tolérances et ajustements	H9	H11		-0,5 -1,2	± 0,2			± 0,5			± 0,3

Matériel: aluminium, douilles en acier et PTFE; 4 vis selon EN ISO 4762 sont comprises dans la livraison

VLB-xxx-06 Eclisse 90°

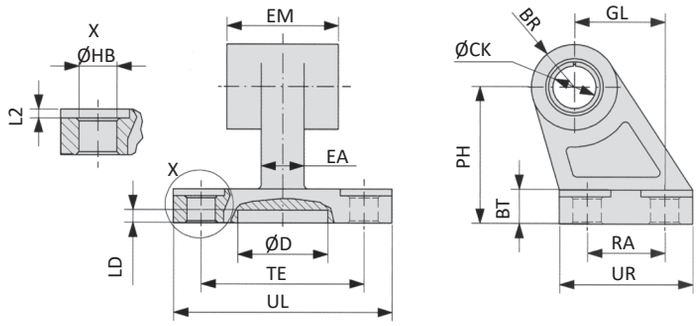

No de commande	BR	BT	Ø CK	Ø D	EA	EM	GL	Ø HB	L2	LD	PH	RA	TE	UL	UR
VLB-160-06	31,5	25	30	31	36	90	97	14	4	5	115	88	118	156	126
VLB-200-06	31,5	30	30	31	40	90	105	18	4	5	135	90	122	162	130
Tolérances et ajustements			H9			-0,5 -1,5	JS14	H13			JS15	JS14	JS14		

Matériel: aluminium

VLB-xxx-08 Goujon

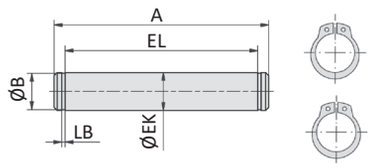

No de commande	A	Ø B	Ø EK	EL	LB
VLB-200-08	178	28,6	30	171,5	1,60
VLB-250-08	211	37,5	40	202	1,85
VLB-320-08	234	42,5	45	222	1,85
Tolérances et ajustements			e8	+ 3 0	

Matériel: acier galvanisé; 2 circlips sont compris dans la livraison

VLB-xxx-09 Chape de pied

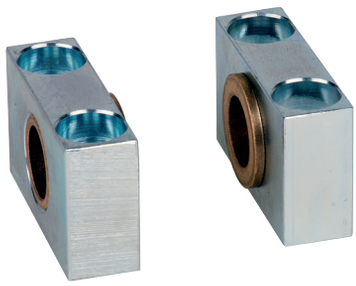

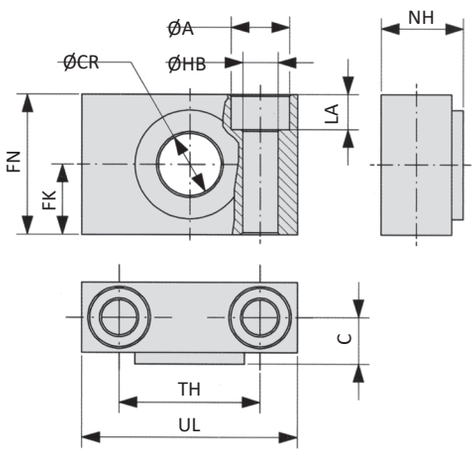

No de commande	Ø A	C	Ø CR	FK	FN	Ø HB	LA	NH	TH	UL
VLB-200-09	26	22,5	32	30	60	18	17	40	60	92
VLB-250-09	33	31	40	35	70	22	20	56	70	140
Tolérances et ajustements			H9	± 0,2		H13			± 0,3	

Matériel: aluminium, douilles en bronze

VLB-xxx-12 Support sphérique

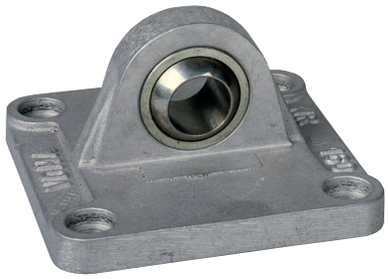

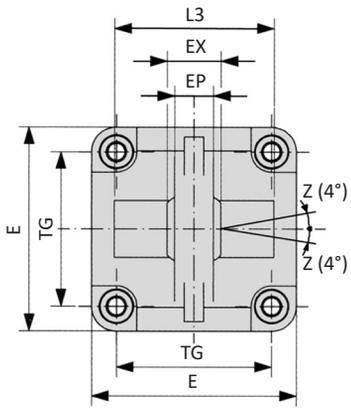

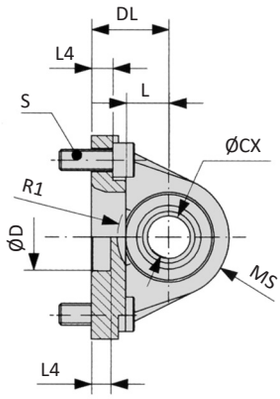

No de commande	Ø CX	Ø D	DL	E	EP	EX	L	L1	L3	L4	MS	R1	S	TG
VLB-160-12	35	65	55	180	28	43	35	7	-	10	45	-	M16 x 30	140
VLB-200-12	35	75	60	220	28	43	35	7	-	11	48	-	M16 x 30	175
Tolérances et ajustements	H7	H11	± 0,2			± 0,1				± 0,5				± 0,3

Matériel: aluminium, siège en acier, douille en bronze; 4 vis selon EN ISO 4762 sont comprises dans la livraison

FD-xxx Chape de tige

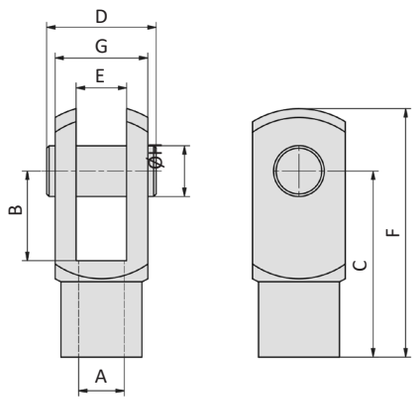

No de commande	pour vérin	A	B	C	D	E	F	G	H
FD-200	XG-160, XG-200	M36 x 2	72	144	84	35	188	70	35
FD-250	XG-250	M42 x 2	84	168	104,5	40	232	85	40
FD-320	XG-320	M48 x 2	96	192	117,5	50	265	96	50

Matériel: acier galvanisé

FK-xxx Accouplement de compensation

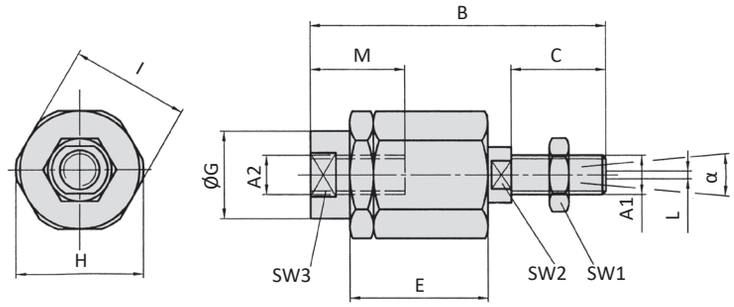

No de commande	pour vérin	A1, A2	B	C	D	E	ØG	H	I	L	M	SW1	SW2	SW3	α
FK-200	XG-160, XG-200	M36 x 2	190	72	15,5	77	57	75	70	2	68	32	54	55	8°
	Matériel: acier galvanisé														

FO-xxx Accouplement articulé

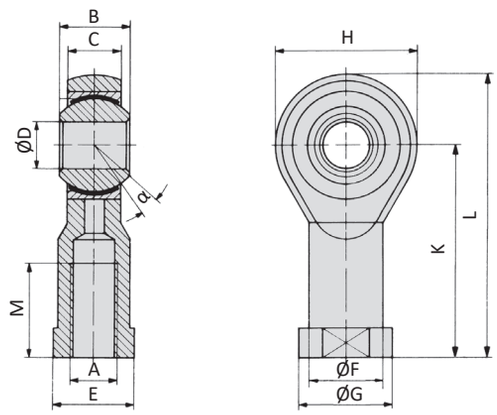

No de commande	pour vérin	A	B	C	ØD	E	ØF	ØG	H	K	L	M	α
FO-160/200	XG-160, XG-200	M36 x 2	43	28	35	50	46	58	80	125	165	56	16°
FO-250	XG-250	M42 x 2	49	33	40	55	53	65	91	142	187	60	16°
FO-320	XG-320	M48 x 2	60	45	50	60	65	75	117	162	218	65	14°
	Matériel: acier galvanisé, siège en acier, douille en bronze												

Série ZS
Capteur de proximité

prematic
SOLUTIONS D'AIR COMPRIMÉ

Capteur de proximité avec câble de raccordement

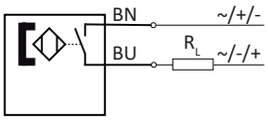

ZS-5600

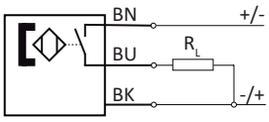

ZS-5700

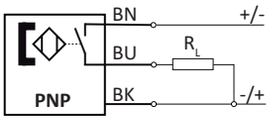

ZS-6700, ZS-7300

Capteur de proximité avec connecteur

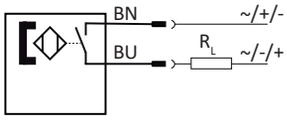

ZS-5601

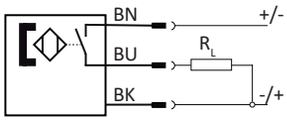

ZS-5701

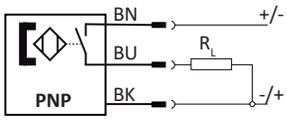

ZS-6701, ZS-7302

Caractéristiques techniques

No de commande	ZS-5600	ZS-5601	ZS-5700	ZS-5701
	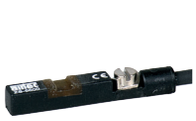			
Type	contact Reed 2 fils	contact Reed 2 fils	contact Reed 3 fils	contact Reed 3 fils
Fonction de contact	à fermeture	à fermeture	à fermeture	à fermeture
Tension d'enclenchement	5 ... 240 V AC / DC	5 ... 60 V AC / DC	5 ... 30 V DC	5 ... 30 V DC
Courant de service de mesure I_E	3 ... 100 mA	3 ... 100 mA	≤ 500 mA	≤ 500 mA
Chute de tension I_E	≤ 2,5	≤ 2,5	≤ 0,1	≤ 0,1
Pouvoir de coupure max.	10 W	10 W	10 W	10 W
Câble de raccordement	3 m	0,3 m avec connecteur M8	5 m	0,3 m avec connecteur M8
Plage de température	-10 ... +70°C	-10 ... +70°C	-10 ... +70°C	-10 ... +70°C
Indice de protection	IP 67	IP 67	IP 67	IP 67
Indication d'état	LED rouge	LED rouge	LED jaune	LED jaune
No de commande	ZS-6700	ZS-6701	ZS-7300	ZS-7302
Type	3 fils inductif	3 fils inductif	3 fils inductif	3 fils inductif
Fonction de contact	à fermeture	à fermeture	à fermeture	à fermeture
Sortie de commutation	PNP	PNP	PNP	PNP
Tension d'enclenchement	5 ... 30 V DC	5 ... 30 V DC	5 ... 30 V DC	5 ... 30 V DC
Courant de service de mesure I_E	≤ 200 mA	≤ 200 mA	≤ 100 mA	≤ 100 mA
Chute de tension I_E	≤ 1,0	≤ 1,0	≤ 2,5	≤ 2,5
Pouvoir de coupure max.	6 W	6 W	3 W	3 W
Câble de raccordement	3 m	0,3 m avec connecteur M8	6 m	0,3 m avec connecteur M12
Plage de température	-10 ... +70°C	-10 ... +70°C	-25 ... +60°C	-25 ... +60°C
Indice de protection	IP 67	IP 67	IP 67	IP 67
Indication d'état	LED vert	LED vert	LED jaune	LED jaune
Ex	-	-	II 3G Ex nA T4 II 3D Ex tD A22 IP67 T 125°C	II 3D Ex tc IIIC T125°C Dc X

Prematic SA | Märwilerstrasse 43 | CH–9556 Affeltrangen TG
T 071 918 60 60 | F 071 918 60 40 | info@prematic.ch | www.prematic.ch

Sous réserve de modifications

Câble de raccordement avec connecteur pour capteur de proximité

No de commande	KA-30	KA-50	KA-51	KA-100	KA-101
Connecteur	M8, snap-in	M8, snap-in	M8, snap-in	M8, snap-in	M8, snap-in
Exécution	droite	droite	coudée 90°	droite	coudée 90°
Longueur de câble	3 m	5 m	5 m	10 m	10 m

Support pour capteur de proximité

No de commande	NT-250	NT-500	HTM-080/100-1
			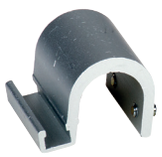
Type	fixation de collier de serrage	fixation de collier de serrage	taquet de serrage