Prematic AG | Märwilerstrasse 43 | CH-9556 Affeltrangen TG
T 071 918 60 60 | F 071 918 60 40 | info@prematic.ch | www.prematic.ch

Ersatzteilliste/Liste des pièces de rechange

SILENT K30/13

Code: SLOM805FPR040

Änderungen vorbehalten/Sous réserve de changements

erstellt am: 1.2021

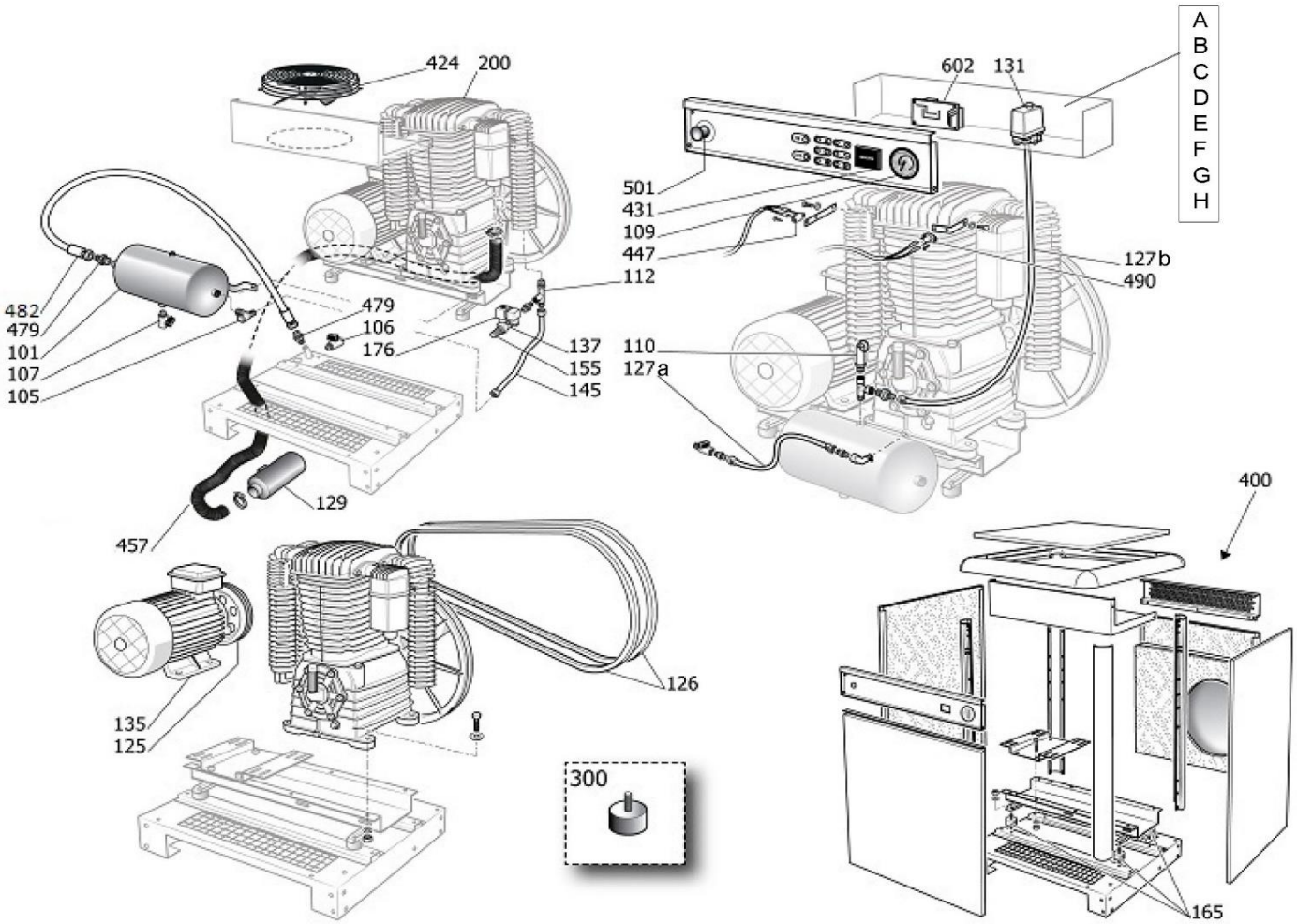

Pos.	Art.Nr. / No.d'Art.	Bezeichnung	Désignation	Stk/Qt.
101	480 048 1080	Behälter 3,3L	Réservoir 3,3L	1
105	347 138 000	Rückschlagventil 3/4-3/4"	Soupape de retenue 3/4-3/4"	1
105.1	347 138 000/51	RV-Einsatz kpl.	Insert de soupape cpl.	1
107	022 026 000	Kondensat-Ablassventil 3/8"	Purgeur 3/8"	1
109	K 2590-16-GL	Einbaumanometer 63mm, 0-16 bar	Manomètre 63 mm, 0-16 bar	1
110	K 2740-15	Sicherheitsventil 3/8", 15 bar	Soupape de securitée 3/8", 15 bar	1
125	K 31716-118128	Motorscheibe	Poulie	1
126	K 31816-1600	Keilriemen	Courroie trapézïdale	1
127a	A 1968.01	Schlauch 8/10 (Meterware)	Tuyau 8/10 (au mètre)	1
127b	A 1966.01	Schlauch 4/6 (Meterware)	Tuyau 4/6 (au mètre)	1
131*	MDR 3/16	Druckschalter, EV demontieren (* Teile mitbestellen)	Pressostat, démonter Soupape de décharge (* Commander aussi les pièces)	1
131.1*	A 2094	Reduzierstück 1/2" - 3/8"	Réduction 1/2" - 3/8"	1
131.2*	A 2081	Verschlusszapfen 1/4"	Bouchon 1/4"	3
135	K 31523.1	Motor 5,5kW	Moteur électrique 5,5kW	1
137	9064469	Magnet-Entlastungsventil 1/2" 24V AC	Soupape de décharge magnétique 1/2" 24V AC	1
145	143 001 2A	Druckleitung	Conduite forcée	1
165	K 2998.04	Gummielement 40x30 M8	Amortiseur de vibrations 40x30 M8	8
200	K 30	Kompressorblock Fini	Aggrégat compresseur Fini	1
300	K 2998.05	Gummielement 50x20 M10	Amortiseur de vibrations 50x20 M10	4
424	115 000 30	Ventilator	Ventilateur	2

Prematic AG | Märwilerstrasse 43 | CH-9556 Affeltrangen TG
T 071 918 60 60 | F 071 918 60 40 | info@prematic.ch | www.prematic.ch

Ersatzteilliste/Liste des pièces de rechange

SILENT K30/13

Code: SLOM805FPR040

Änderungen vorbehalten/Sous réserve de changements

erstellt am: 1.2021

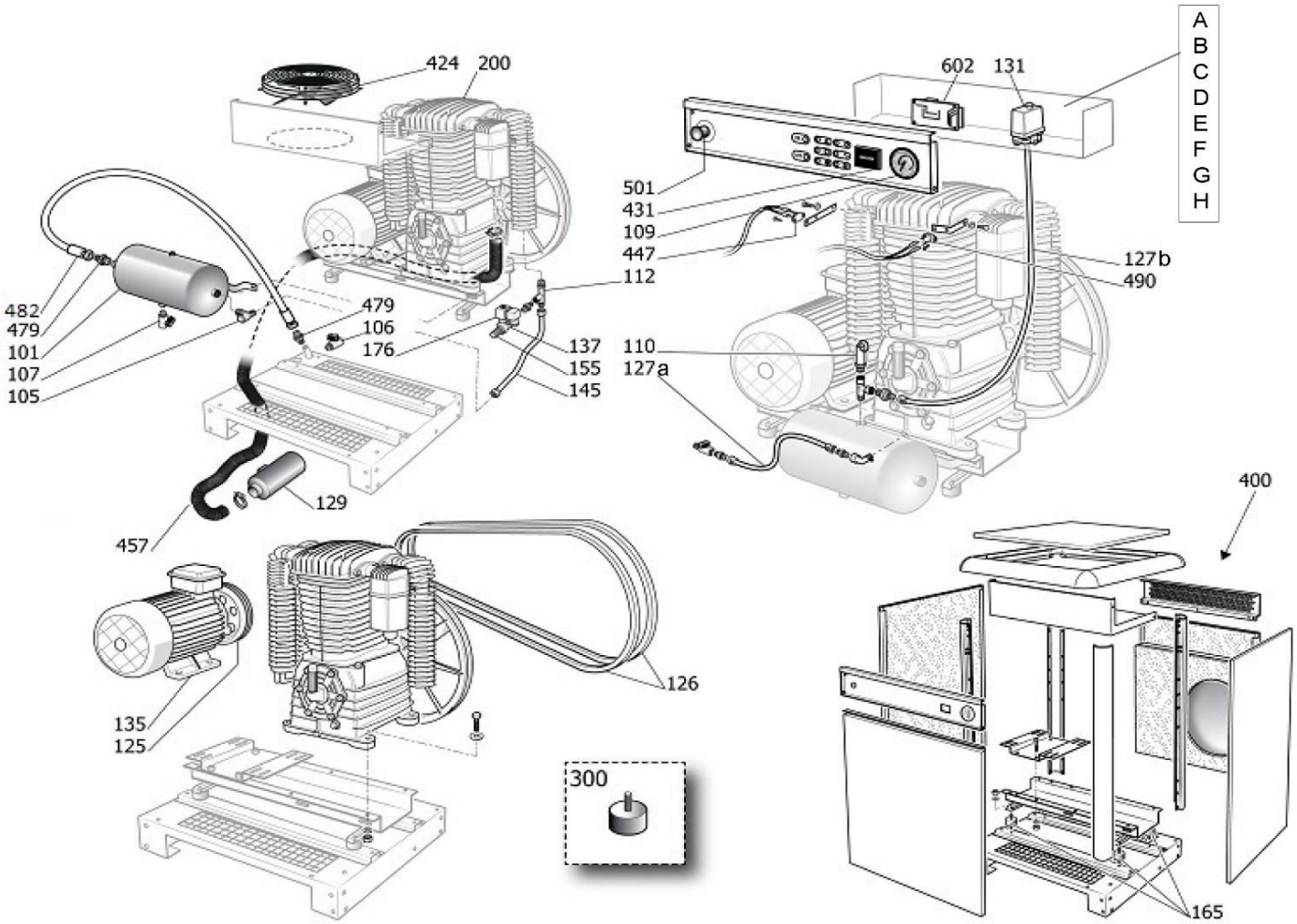

Pos.	Art.Nr. / No.d'Art.	Bezeichnung	Désignation	Stk/Qt.
431	192 003 40	Stundenzähler	compteur horaire	1
447	148 000 20	Temperaturschalter, 45°C, für Ventilator	Interrupteur de température, 45°C pour ventilateur	1
482	143 007 70	Flex. Verbindung 3/4", L: 1000	Raccord flexible 3/4", L: 1000	1
490	148 001 00	Temperaturschalter, 90°C für Not-Aus	Interrupteur de température, 90°C pour arrête d'urgence	1
501	E/C21ED 01	Not-Aus Knopf	Bouton-poussoir de secours	1
602	192 000 90	Steuerung	Control panel	1
A	E/PKZM01-10	Motorschutz 10A	relais thermique 10A	1
B	E/802792371	Sicherungs-Einsatz 2A, 10x38	insert fusible 2A, 10x38	2
C	E/802792441	Sicherungs-Einsatz 4A, 10x38	insert fusible 4A, 10x38	1
D	E/DILM9-10/24	Schütz, 24V AC	contacteur, 24V AC	2
E	E/DILM9-01/24	Schütz, 24V AC	contacteur, 24V AC	2
F	E/E0M14100324	Trafo	transformator	1
G	E/BC7936N	Sterndreieck-Zeitrelais, 24V AC	Relais de temps étoile-triangle, 24V AC	1
	H = optional / optionnel	Für automatischen Anlauf nach Hauptstromabschaltung:	Pour le démarrage automatique après la coupure de l'alimentation principale :	
H	E/MK9988.51	Wischrelais, 1 Wechselkontakt	Relais d'intervalle, 1 contact à deux directions	1
	K 3001	Oel P30, 2 Liter	Huile P30, 2 Litres	1
		Oelinhalt	Contenue d'huile	1.5 lt