Prematic AG
Druckluft-Elemente und Kompressoren, CH-9556 Affeltrangen
Telefon 071 918 60 60, Telefax 071 918 60 40, E-Mail: info@prematic.ch

Ersatzteilliste
Liste des pièces de rechange

BK 119/270F-5.5

Änderungen vorbehalten
Sous réserve de changements
2012/03

Code: 891IT8722 **(2012)**

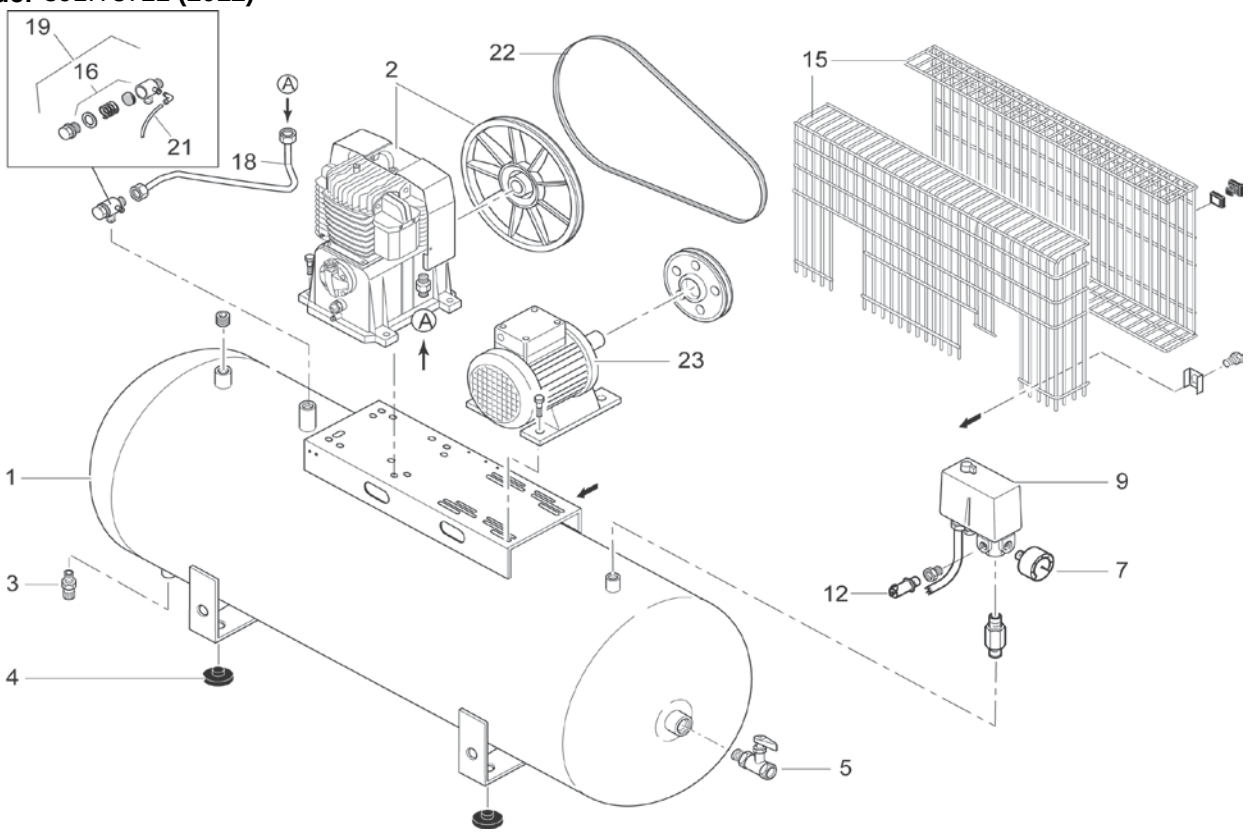

Pos.	Art.-Nr. / No d'art.	Bezeichnung	Désignation	Stk./Qt.
1	181 580 000V	Behälter 270lt (neu)	Réservoir 270lt (nouveau)	1
2	BK 119	Kompressorblock	Aggrégat compresseur	1
3	022 026 000	Kondensat-Ablassventil 3/8"	Purgeur 3/8"	1
4	199 373 000	Gummielement	Amortiseur de vibrations	4
5	K 2804.05	Kugelhahn 1/2"	Robinet à bille 1/2"	1
7	K 2618-16R10	Manometer 54, 1/4"	Manomètre 54, 1/4"	1
9	MDR 3/11/EV/R10	Druckschalter	Pressostat	1
12	K 2740-11	Sicherheitsventil 3/8" 11bar	Soupape de sécurité 3/8" 11bar	1
15	176 BM0 011	Riemenschutz	Protection de courroie	1
16	247 011 000	RV-Einsatz	Element de soupape	1
18	199 140 652	Druckleitung	Conduite forcée	1
19	347 138 000	Rückschlagventil 3/4-3/4"	Soupape de retenue 3/4-3/4"	1
21	A 1966.01	EV-Leitung 300mm	Tuyau de décharge	1
22	K 31810-1562	Keilriemen XPZ 1562	Courroie trapézoidale XPZ 1562	1
23	540 G003 618	Elektromotor mit M-Scheibe	Moteur électrique avec poulie	1
23a	K 31710-132128	Motorscheibe 132x28	Poulie 132x28	1