Zubehör | Accessories | Accessoires | Accessori

ZRZ

ZRZ 40
ZRZ 50
ZRZ 80
ZRZ 100

Werksoff der Flansche:
Stahl unbehandelt

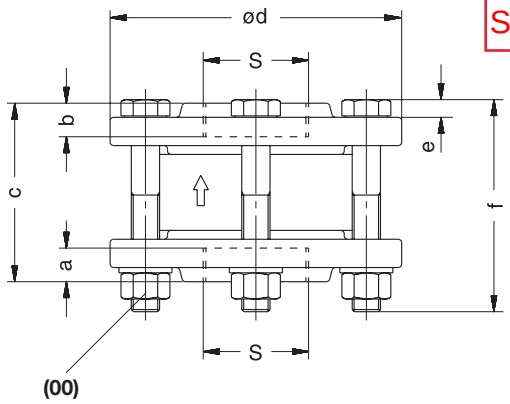

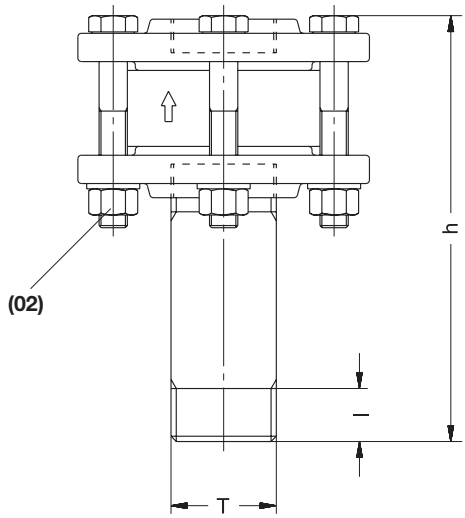

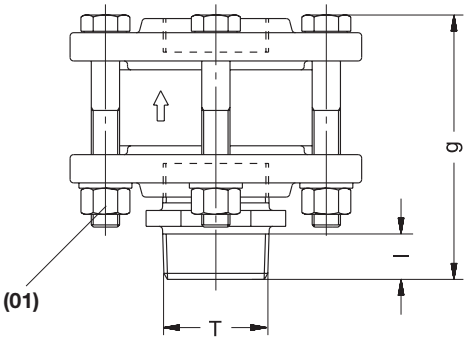

Auch rostfreie Ausführungen erhältlich.
Abmessungen und Eigenschaften der V4A- Ausführungen weichen von diesem Datenblatt ab.

ZRZ	Rückschlagklappe	Non return leaf	Clapet anti-retour	Valvole di non ritorno
(00)	Normal-Ausführung ohne Anbauteile	Configuration without extras	Exécution standard sans accessoires	Esecuzione standard sensa raccordo
(01)	Ausführung mit Doppelnippel	Configuration with double nipple	Exécution avec double embout	Esecuzione con doppio nipplo
(02)	Ausführung mit Rohrdoppelnippel	Configuration with barrel nipple	Exécution avec mamelon double	Esecuzione con raccordo filettato doppio

ZRZ	S	T	[mm]									ZRZ		
			a	b	c	ød	e	f	g	h	l	(00)	(01)	(02)
40	Rp 1 1/2	R 1 1/2	19	19	89	150	10	100	-	320	19	212897-0000	-	212897-0200
50	Rp 2	R 2	24	24	103	165	10	120	143	399	24	212889-0000	212889-0100	212889-0200
80	Rp 3	R 3	30	30	136	200	10	140	185	356	30	212890-0000	212890-0100	212890-0200
100	Rp 4	R 4	40	40	148	220	10	140	203	408	36	213758-0000	213758-0100	213758-0200

Die hier aufgezeigten Rückschlagklappen sind in Anschlussgrösse und Durchgangsquerschnitt auf die von uns gefertigten Verdichter ZEPHYR DLR abgestimmt. Wir empfehlen diese Rückschlagkappe nur in Verbindung mit einem Pulsationsdämpfer zu verwenden (siehe ZRZ (01)). Für die Montage am Anschlusskasten des Verdichters sollte die Ausführung ZRZ (02) verwendet werden.
Achtung! Die ZRZ Rückschlagklappe kann nur in vertikaler Einbaulage fehlerfrei betrieben werden.

The non return leafes shown correspond with our compressors ZEPHYR DLR concerning connection size and throughput diameter. We recommend to use this non return leaf only in connection with a pulsation damper (see ZRZ (01)). For assembly at the connection housing of the compressor the configuation ZRZ (02) should be use.
Attention! The non return leaf ZRZ can only be operated reliably if they are installed vertically.

Les clapets anti-retour représentés ci-joint, sont adaptés pour le raccordement et la section de passage des compresseurs de notre gamme ZEPHYR DLR. Nous conseillons de toujours utiliser ces clapets anti-retour avec un silencieux de pulsation (voir ZRZ (01)). Utiliser la variante ZRZ (02) pour le montage sur le boîtier de raccordement du compresseur.
Attention! Les clapets anti-retour ZRZ ne peuvent fonctionner correctement qu'en position à la verticale.

Le valvole di non ritorno qui riportate hanno attacco e sezione passante adatti al compressore ZEPHYR DLR di nostra produzione. Vi raccomandiamo di utilizzare queste valvole di non ritorno soltanto unitamente ad uno smorzatore delle pulsazioni (vedere ZRZ (01). Per il montaggio alla bocca del compressore dovrebbe essere utilizzata l'esecuzione ZRZ (02).
Attenzione! Le valvole di non ritorno ZRZ possono funzionare correttamente soltanto in posizione verticale.

Z 932

2.2.2006

Gardner Denver Schopfheim GmbH
Postfach 1260
79642 SCHOPFHEIM GERMANY
Fon +49 7622 / 392 - 0
Fax +49 7622 / 392 - 300
e-mail: er.de@gardnerdenver.com
www.gd-elmorietschle.com

Prematic AG, Märwilerstrasse 43, 9556 Affeltrangen www.prematic.ch Tel. 071 918 60 60, Mail: v-g@prematic.ch