Compressori silenziosi automatici
automatische leiselaufkompressoren

15 A	*15 D*	*15 TC*	*15 TDC*	*15 EXPORT A*
30/4	*30 HA*	*30 D*	*30 TC*	*30 TDC*
30/6	*30/12*	*50 D*	*50 TC*	*50 TDC*
50/9	*50/12*	*50/15*	*50/24*	*50 TDC*
100/24	*100/50*	*150/50*	*200/100*	

Prematic AG
Druckluft-Elemente und Kompressoren
Märwilerstrasse 43
9556 Affeltrangen TG
T: 071 918 60 60
F: 071 918 60 40
E-Mail: info@prematic.ch
Web: www.prematic.ch

Centro di assistenza autorizzato
Zugelassenes Kundendienstzentrum

Rev.3 - 29/12/09

Indice

1 Informazioni generali 3
1.1 Importanza ed utilizzo del manuale 3
1.2 Contenuto 3
1.3 Stoccaggio....3
1.4 Pesi e dimensioni 4
1.5 Smaltimento imballo....4
1.6 Sollevamento 4
1.7 Sicurezza 4
1.8 Componenti principali 6
2 Specifiche tecniche 7
2.1 Dati tecnici 7
2.2 Curve volume aria aspirata/pressione8
2.3 Schemi elettrici....8
3 Funzionamento 9
3.1 Messa in servizio....9
3.2 Istruzioni per l'uso....10
3.3 Limiti per l' uso a funzionamento continuo 13
3.4 Tempi di riempimento....14
3.5 Controllo del tempo di riempimento....14
4 Manutenzione 15
4.1 Manutenzione periodica 15
4.2 Cambio olio....16
5 Inconvenienti e rimedi 17
6 Informazioni particolari 20
6.1 Demolizione del compressore....20
6.2 Parti di ricambio....20
6.3 Garanzia 20

Inhaltsverzeichnis

1 Allgemeines 3
1.1 Hinweise zu dieser Anleitung 3
1.2 Inhalt 3
1.3 Lagerung 3
1.4 Gewichte und Abmessungen 4
1.5 Entsorgung der Verpackung....4
1.6 Heben der Kompressoren 4
1.7 Sicherheit....4
1.8 Hauptteile....6
2 Technische Spezifikationen 7
2.1 Technische Daten 7
2.2 Diagramme (Zuluft/Druck)....8
2.3 Elektroschaltpläne 8
3 Betrieb 9
3.1 Aufstellung....9
3.2 Bedienungsanleitung 10
3.3 Einschränkung des Dauerbetriebs 13
3.4 Befüllungszeit (Tank)....14
3.5 Kontrolle der Befüllungszeit....14
4 Wartung 15
4.1 Regelmässig durchzuf. Wartung 15
4.2 Oelwechsel....16
5 Fehlersuche- und Behebung 17
6 Zusatzinformationen 20
6.1 Entsorgung des Kompressors....20
6.2 Ersatzteile 20
6.3 Garantievorschriften 20

ATTENZIONE

Per salvaguardare il corretto funzionamento e la durata del compressore seguire un ciclo di lavoro non superiore a 15 min ON / 15 min OFF.
Cicli di lavoro più affaticanti causano un surriscaldamento ed un maggior consumo d'olio del motore, alterando le prestazioni del compressore.

ACHTUNG

Um die Lebensdauer und den Betrieb des Kompressors nicht zu beeintraechtigen, muss die Ein-/Auschaltdauer von 15 Min. EIN/15 Min. AUS unbedingt eingehalten werden. Eine laengere Einschaltdauer bewirkt die Ueberhitzung und einen erhoehten Oelverbrauch des Kompressors, mit negativen Auswirkungen auf dessen Leistungsfaehigkeit.

Prematic AG, Märwilerstrasse 43, 9556 Affeltrangen www.prematic.ch Tel. 071 918 60 60, Mail: info@prematic.ch

prematic DRUCKLUFT-TECHNIK

1 Informazioni generali

1.1 Importanza ed utilizzo del manuale

Questo manuale è parte integrante del compressore e deve sempre accompagnarlo, anche in caso di vendita. Il proprietario e/o l'utilizzatore del compressore devono conoscere le presenti istruzioni d'uso e le raccomandazioni prima dell'utilizzo del compressore. Se l'operatore non capisce bene la lingua del presente manuale, è obbligo del rivenditore presentargli traduzione corretta e dettagliata nella lingua madre.

IL COSTRUTTORE NON RISPONDE DI ALCUN DANNO A PERSONE O A COSE PER USO IMPROPRIO O NON CONSENTITO DEL COMPRESSORE.

1.2 Contenuto

L'imballo contiene:
- il compressore
- flacone di olio tipo:
  ROLOIL - SINCOM/32E
- Manuale istruzioni
- Certificato serbatoio

1 Allgemeines

1.1 Hinweise zu dieser Anleitung

Dieses Handbuch stellt ergänzendes Teil des Kompressors dar und muss diesen - auch beim Verkauf - immer begleiten. Der Eigentümer und/oder Verwender des Kompressors muss über die vorliegenden Bedienungsanweisun- gen und die im Handbuch enthaltenen Emp- fehlungen unterrichtet sein, bevor der Kom- pressor in Betrieb genommen wird. Falls der Anwender die Sprache, in der das vorliegende Handbuch abgefasst ist nicht gut versteht, muss der Wiederverkäufer ihm eine korrekte detail- lierte Kopie in seinerMuttersprache aushädi- gen

DER HERSTELLER HAFTET NICHT FÜR PERSONEN- UND/ODER SACHSCHÄDEN, DIE AUF EINEN UNSACHGEMÄSSEN GEBRAUCH DES KOMPRESSORS ZURÜCKZUFÜHREN SIND.

1.2 Inhalt

Die Packung beinhaltet folgendes::
- den Kompressor
- 1 Oelflasche mit Oeltype:
  ROLOIL - SINCOM/32E
- Bedienungsanleitung
- Prüfzertifikat Lufttank

Modello Modell	15 A	15 D	15 TC	15 TDC	15 EXPORT A	30/4	30 HA	30 D
Olio - Öl l.	1/2	1/2	1/2	1/2	1/2	1/2	1/2	1/2
Modello Modell	30 TC	30 TDC	30/6	30/12	50 D	50 TC	50 TDC	50/9
Olio - Öl l.	1/2	1/2	1/2	1/2	1	1	1	1
Modello Modell	50/12	50/15	50/24	50 S	100/24	100/50	150/50	200/100
Olio - Öl l.	1	1	1	1	2	2	3	4

1.3 Stoccaggio

I compressori imballati devono essere custoditi in luoghi asciutti, coperti e protetti dalle intemperie a temperature comprese tra -10°C e +40°C.

1.3 Lagerung

Die verpackten Kompressoren müssen in einem trockenen, überdachten Raum gelagert werden, wo sie vor Wettereinflüssen geschützt sind. Lagertemperatur zwischen -10°C und +40°C.

1.4 Pesi e dimensioni

1.4 Gewichte und Abmessungen

Pesi lordi e dimensioni imballi dei vari modelli:

Bruttogewicht und Abmessungen der verschiedenen Modelle:

Modello Modell	15 A	15 D	15 TC	15 TDC	15 EXPORT A	30/4	30 HA	30 D
Peso Gewicht kg.	17	20	16	17	14	21	15	22
Dimens. Abm.cm	20x46x31	22x44x44	30x38x37	30x38x37	22x42x39	22x44x44	20x44x46	22x44x44
Modello Modell	0 TC	30 TDC	30/6	30/12	50 D	50 TC	50 TDC	50/9
Peso Gewicht kg.	18	19	18	19	25	21	22	22
Dimens. Abm.cm	30x38x37	30x38x37	34x34x50	38x38x44	22x48x50	30x38x37	30x38x37	34x34x50
Modello Modell	50/12	50/15	50/24	50 S	100/24	100/50	150/50	200/100
Peso Gewicht kg.	24	27	30	28	48	57	73	110
Dimens. Abm.cm	38x38x44	37x37x67	42x42x64	39x51x74	37x80x61	50x90x80	50x90x80	77x147x106

1.5 Smaltimento imballo

Dopo aver tolto il compressore dall'imballo, accertarsi che non vi siano particolari danneggiati durante il trasporto.

Il materiale dell'imballo deve essere smaltito secondo le norme vigenti nel paese in cui il compressore viene montato, oppure riciclato o riutilizzato.

1.5 Entsorgung der Verpackung

Nach dem Auspacken des Kompressors, kontrollieren Sie, ob ein Transposrtschaden vorhanden ist.

Das Verpackungsmaterial muss gemäss den im jeweligen Aufstellungsland geltenden gesetzli- chen Bestimmungen entsorgt, recycelt oder wiederverwendet werden.

1.6 Sollevamento

I compressori devono essere movimentati e posizionati con cura servendosi eventualmente di muletti o transpallet.

1.6 Heben der Kompressoren

Die Kompressoren müssen sorgfältig transportiert und aufgestellt werden, wozu Hubwagen oder Gabelhubwagen zu verwenden sind.

1.7 Sicurezza

Non usare il compressore per scopi diversi da quelli per cui è stato progettato.
Tenere in ambiente coperto e proteggerlo dalla pioggia e dalla umidità.
Durante l' uso, tenere il compressore lontano dalla portata dei bambini, non lasciarlo mai incustodito e non dirigere il getto d' aria verso persone.

1.7 Sicherheit

Die Kompressoren dürfen nur zu den Zweckenn verwendet werden, für die sie konzipiert wurden. Schützen Sie den Kompressor vor Regen und Feuchtigkeit, stellen Sie ihn nur in geschützten Räumen auf.
Bei Inbetriebnahme des Kompressoers sind Kinder fernzuhalten.
Lassen Sie den Komprtessor niemals unbewacht und richten Sie den Luftstrahl nie gegen Personen.

Prematic AG, Märwilerstrasse 43, 9556 Affeltrangen www.prematic.ch Tel. 071 918 60 60, Mail: info@prematic.ch

prematic

Se, col compressore, si utilizzano liquidi infiammabili, ci può essere il pericolo di incendi o di esplosioni, sopratutto in ambienti chiusi: aerare adeguatamente.
Non effettuare riparazioni sul compressore quando è collegato alla rete elettrica o con il serbatoio in pressione.

Beim Versprühen von brennbarer Flüssigkeit besteht feuer- oder Explosionsgefahr, besonders in geschlossenen Räumen: darum angemessen belüften.
Keine Reparaturen am Kompressor durchführen, wenn dieser an das Stromnetz angeschlossen ist oder wenn der Tank unter Druck steht.

ATTENZIONE!

La valvola di sicurezza è tarata e sigillata dal costruttore.
NON TENTARE DI MANOMETTERLA O DI VARIARNE LA TARATURA.
Durante il funzionamento il gruppo motore / tubo di mandata raggiunge temperature elevate.
Se si lavora in prossimità di questi particolari evitare il contatto poichè può provocare bruciature.

ACHTUNG!

Das Sicherheitsventil wurde vom Hersteller geeicht und versiegelt. ES IST VERBOTEN, DIE EICHUNG ZU ÄNDERN UND DAS SIEGEL ZU VERLETZEN.
Während des Betiebes erreicht die Zylinder-Kopf-Druckschlauch-Gruppe -hohe Temperaturen.
Diese Teiledürfen nicht berührt werden,da dies zu Verbrennungen führen kann.

La mancanza del rispetto di queste raccomandazioni può causare danni anche gravi al compressore e/o alle persone.

Die Nichtbeachtung dieser Anweisungen kann zu schweren Schäden am Kompressor und/oder zu Personenschäden führen.

Prematic AG, Märwilerstrasse 43, 9556 Affeltrangen www.prematic.ch Tel. 071 918 60 60, Mail: info@prematic.ch

1.8 Componenti principali

1.8 Hauptbestandteile

1- Gruppo motore
2 - Serbatoio aria
3 - Pressostato
4 - Manometro pressione serbatoio
5 - Riduttore/filtro
6 - Manometro pressione utilizzo
7 - Valvola di sicurezza

1 - Motoaggregatr
2 - Lufttank
3 - Druckwächter
4 - Tankdruck-Manometer
5 - Druckreduzierer/Filter
6 - Luftdrucmanometerk
7 - Sicherheitsventil

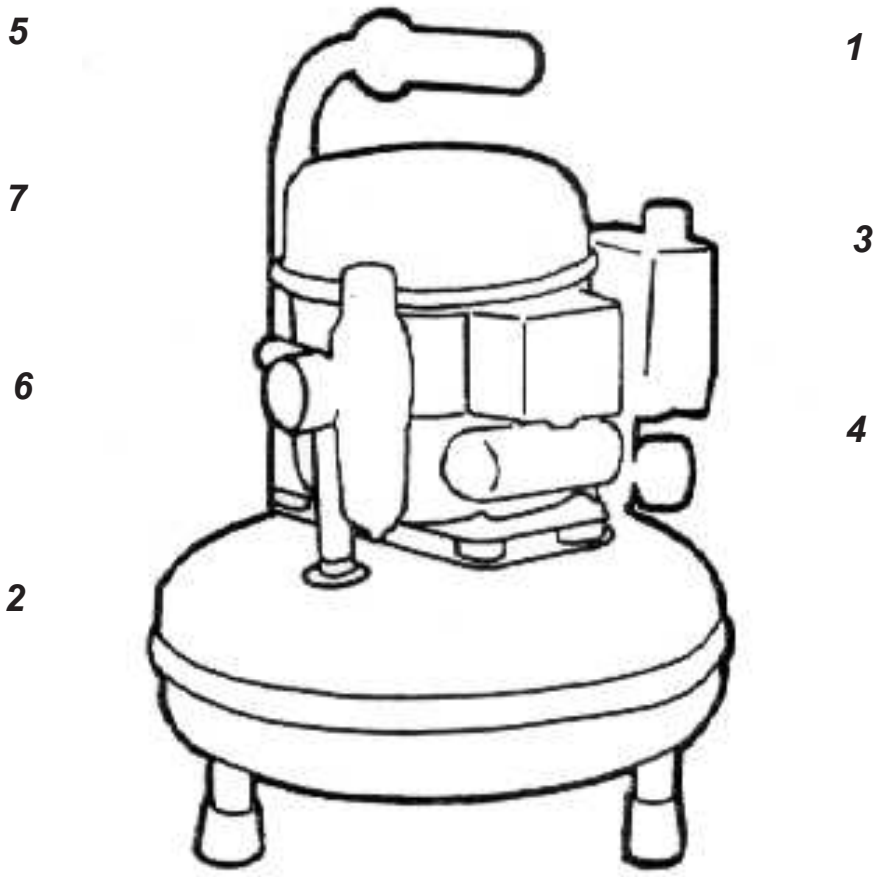

Prematic AG, Märwilerstrasse 43, 9556 Affeltrangen www.prematic.ch Tel. 071 918 60 60, Mail: info@prematic.ch

prematic DRUCKLUFT-TECHNIK

2.1 Dati tecnici

2.1 Technische Daten

Modello Modell	Volt/Hz 1ph ±10%	KW - AMP	Lt/min. C.F./min	Bar Psi	Lt. Gal.	dB(A)1m dB(A)40"
15 A	230/50	0,13 - 1	17	6	1,5	30
	115/60	0,15 - 1,9	0,60	87	0,4	30
15 D	230/50	0,13 - 1	17	6	4	30
	115/60	0,15 - 1,9	0,60	87	1,05	30
15 TC	230/50	0,13 - 1	17	6	3,5	30
	115/60	0,15 - 1,9	0,60	87	0,9	30
15 TDC	230/50	0,13 - 1	17	6	3,5	30
	115/60	0,15 - 1,9	0,60	87	0,9	30
15 EXPORT A	230/50	0,13 - 1	17	6	1	30
	115/60	0,15 - 1,9	0,60	87	0,26	30
30/4	230/50	0,19 - 1,4	25	8	4	40
	115/60	0,23 - 2,6	0,88	116	1,05	40
30 HA	230/50	0,19 - 1,4	25	8	4	40
	115/60	0,23 - 2,6	0,88	116	1,05	40
30D	230/50	0,19 - 1,4	25	8	4	40
	115/60	0,23 - 2,6	0,88	116	1,08	40
30 TC	230/50	0,19 - 1,4	25	8	3,5	40
	115/60	0,23 - 2,6	0,88	116	0,9	40
30 TDC	230/50	0,19 - 1,4	25	8	3,5	40
	115/60	0,23 - 2,6	0,88	116	0,9	40
30/6	230/50	0,19 - 1,4	25	8	6	40
	115/60	0,23 - 2,6	0,88	116	1,58	40
30/12	230/50	0,19 - 1,4	25	8	6	40
	115/60	0,23 - 2,6	0,88	116	1,58	40
50 D	230/50	0,34 - 2,4	50	8	6	40
	115/60	0,4 - 4,8	1,77	116	1,58	40
50 TC	230/50	0,34 - 2,4	50	8	3,5	40
	115/60	0,4 - 4,8	1,77	116	0,9	40
50 TDC	230/50	0,34 - 2,4	50	8	3,5	40
	115/60	0,4 - 4,8	1,77	116	0,9	40
50/9	230/50	0,34 - 2,4	50	8	9	40
	115/60	0,4 - 4,8	1,77	116	2,37	40
50/12	230/50	0,34 - 2,4	50	8	6	40
	115/60	0,4 - 4,8	1,77	116	1,58	40
50/15	230/50	0,34 - 2,4	50	8	15	40
	115/60	0,4 - 4,8	1,77	116	4	40
50/24	230/50	0,34 - 2,4	50	8	24	40
	115/60	0,4 - 4,8	1,77	116	6,3	40
50 S	230/50	0,34 - 2,4	50	8	10	40
	115/60	0,4 - 4,8	1,77	116	2,64	40
100/24	230/50	0,68 - 4,80	100	8	24	47
	115/60	0,80 - 9,60	3,53	116	6,3	47
100/50	230/50	0,68 - 4,80	100	8	50	47
	115/60	0,80 - 9,60	3,53	116	13	47
150/50	230/50	1,02 - 7,20	150	8	50	49
	115/60	1,20 - 14,40	5,30	116	13	49
200/100	230/50	1,36 - 9,6	200	8	100	49
	115/60	1,6 - 19	7,06	116	26,4	49

2.2 Curve volume aria aspirata/pressione

2.2 Diagramme (Zuluft/Druck)

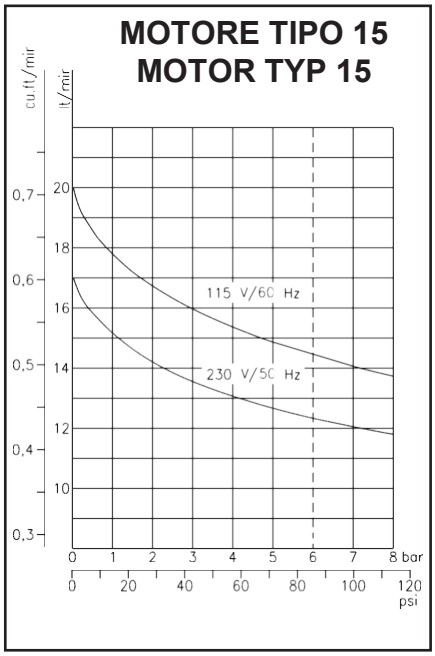

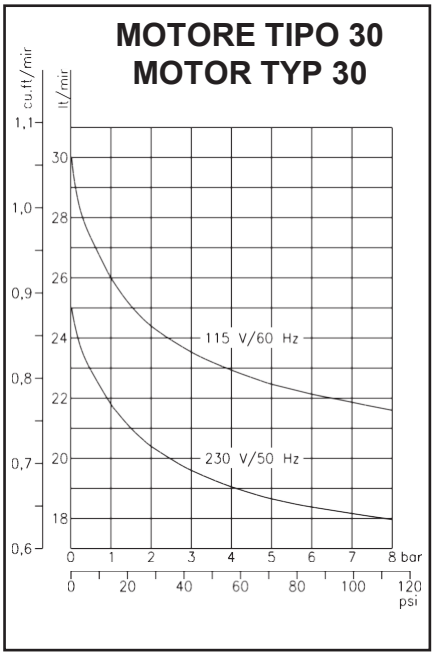

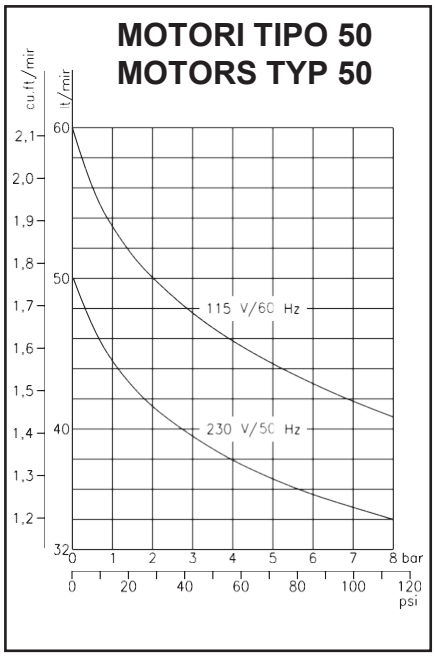

2.3 Schemi elettrici

2.3 Elektroschaltpläne

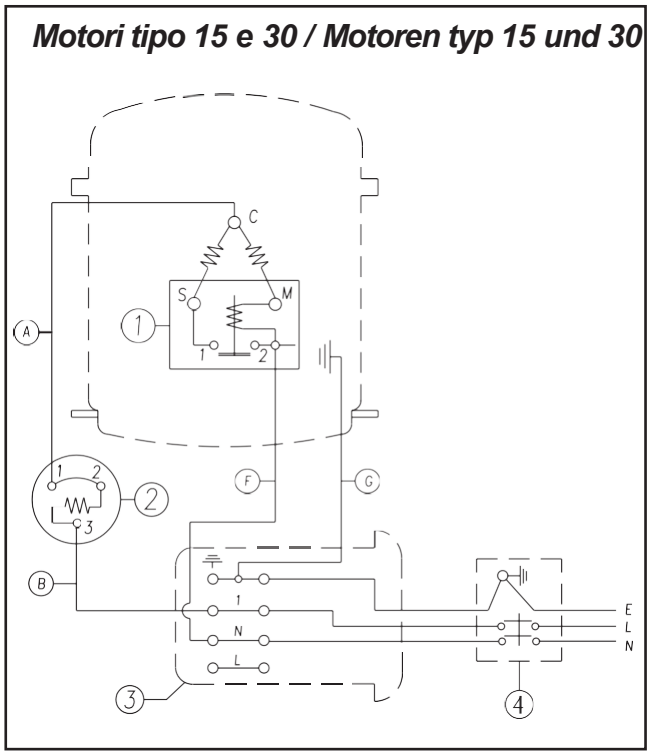

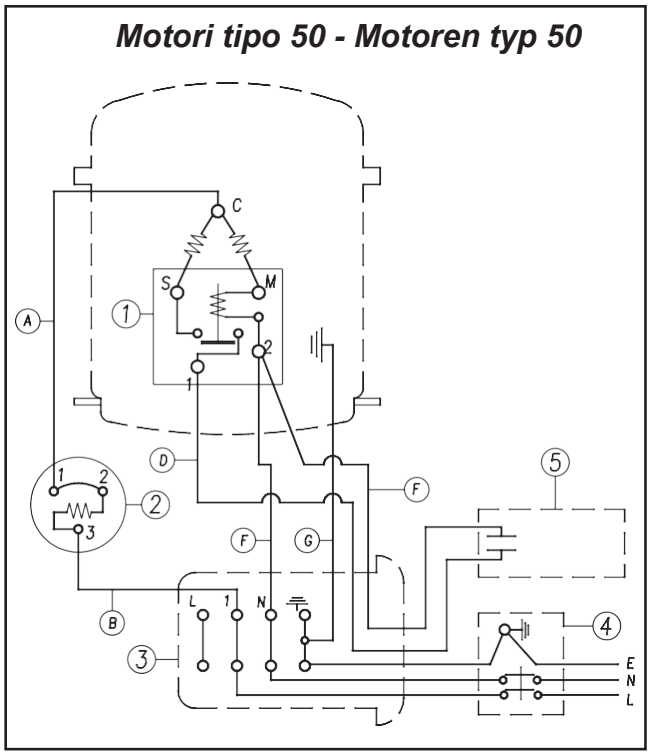

1	Relè avviamento	L	Marrone
2	Relè termico	N	Blu
3	Morsettiera	E	Giallo/Verde
4	Pressostato	A	Nero
5	Condensatore	B	Bianco
		D	Marrone
		F	Azzurro
		G	Giallo/Verde

1	Einschaltrelais	L	Braun
2	Überstromauslöser	N	Blau
3	Klemmenbrett	E	Gelb/grün
4	Druckwächter	A	Schwarz
5	Kondensator	B	Weiß
		D	Braun
		F	Hellblau
		G	gelb/grün

Prematic AG, Märwilerstrasse 43, 9556 Affeltrangen www.prematic.ch Tel. 071 918 60 60, Mail: info@prematic.ch

Funzionamento

3.1 Messa in servizio

Installare il compressore su un piano orizzontale in un locale di misure adeguate, ben aerato e non umido, con una temperatura non superiore a 35°C. Se la circolazione dell'aria è insufficiente, installare un aspiratore o un ventilatore correttamente dimensionato.

ATTENZIONE!

IL COMPRESSORE É SENZ' OLIO.

Questo per evitare che durante i trasporti, a causa di accidentali capovolgimenti, l'olio penetri nella camera di compressione con conseguenze dannose per un corretto funzionamento.

Togliere il tappo di gomma posto sul tubo di aspirazione, estrarre dal sacchetto di nylon il filtro aspirazione e il beccuccio, avvitare quest' ultimo sul flacone dell' olio in dotazione.

Procedere quindi all' introduzione dell' olio attraverso il tubo laterale (per i motori tipo 15 e 30) o il foro di carico olio sul coperchio (per i motori tipo 50) (Fig. 1) fino al raggiungimento del livello ottimale, come indicato sull' apposita targhetta e visibile attraverso la spia livello olio.

NON SUPERARE MAI IL LIVELLO MAX.

Betrieb

3.1 Aufstellung

Den Kompressor auf einer waagerechten Fläche in einem gut belüfteten, trockenen Raum geeigneter Grösse und mit einer Raum- temperatur von unter 35°C aufstellen. Bei un- genügender Lu ist ein korrekt dimensionierter Absauger oder Ventilator vorzusehen.

ACHTUNG!

DER KOMPRESSOR ENTHÄLT KEIN ÖL.

Während des Transports könnte sonst im Gerät befindliches Öl in die Kompressionskammer gelangen und dort Schaden anrichten.

Den Gummipfropfen vom Ende der Saugleitung abnehmen und den Saugfilter und die Einfüllspitze aus dem Nylonbeutel nehmen.

Nun durch die Saugleitung Oel einfüllen (beim Modell 15 und 30 seitliches Rohr / beim Modell 50 Einfülldeckel auf der Pumpe; siehe Abb. 1) bis der optimale Oelstand (siehe Oelstandsetikette) erreicht ist. Markierung auf dem Oelschauglas beachten.

DAS ÖL MUss NIE ÜBER DIE MAX.-MARKE REICH.

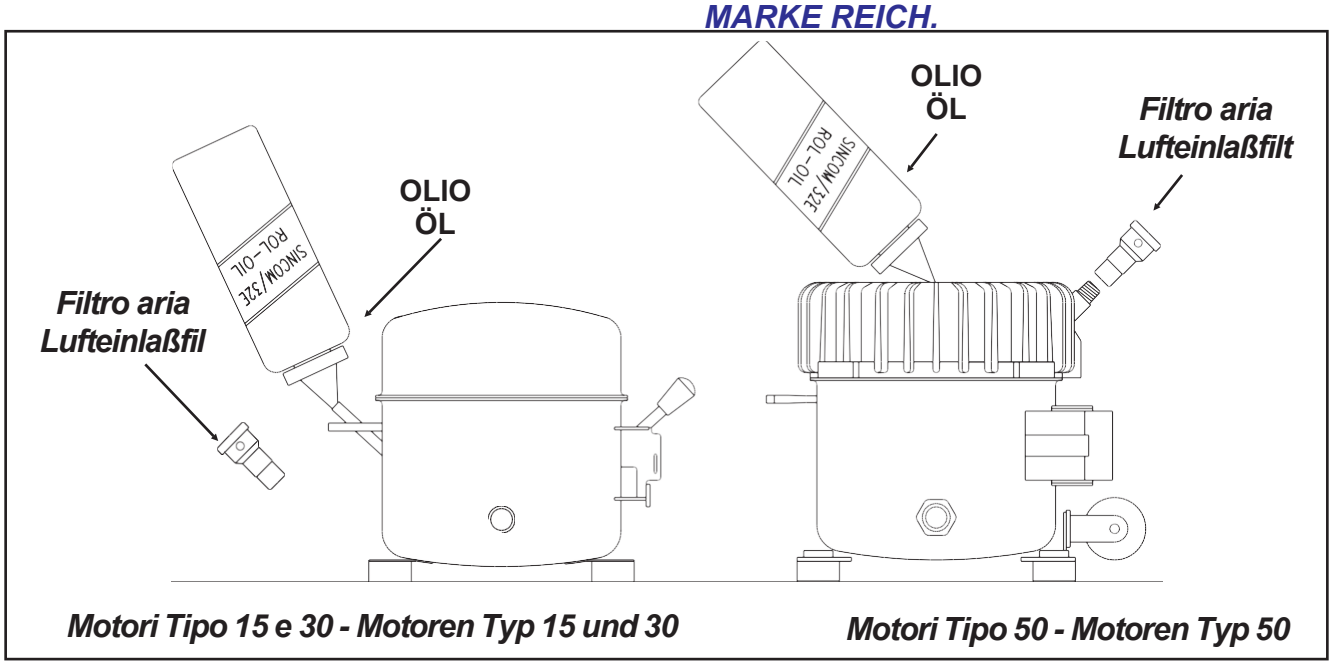

Fig. 1

prematic DRUCKLUFTTECHNIK

NON USARE MAI OLIO DIVERSO DA QUELLO PREVISTO DAL COSTRUTTORE PENA LA DECADENZA DI OGNI GARANZIA.

Conservare l' olio rimasto nel flacone per i futuri rabbocchi.
Inserire quindi sul tubo o nel foro il filtro di aspirazione.

Dopo l' introduzione dell' olio é indispensabile non capovolgere né inclinare troppo il compressore, per evitare fuoriuscite di olio.

La tensione di alimentazione deve essere quella indicata in targhetta: 230V/50Hz (115V/60Hz) e la presa del tipo 2 poli + Terra.

3.2 Istruzioni per l'uso

Operare sempre con il compressore su una superficie piana.

L' interruttore di marcia é situato sul coperchio del pressostato.

Ruotare l'interruttore in posizione "0" (Fig.2).

Inserire la spina nella presa di corrente e avviare il compressore portando l' interruttore in posizione "1".

Il ciclo di funzionamento del compressore è automatico.

NIE EINE ANDERE ÖLSORTE VERWENDEN ALS DIE VOM HERSTELLER ANGEGEBENE, ANDERFALLS VERFÄLLT DER GARANTIEANSPRUCH.

Das Verbliebende Öl zum nachfüllen aufbewahren.
Dann den Saugfilter durch leichten Druck des Saugrohrs einrasten lassen.

Nachdem Öl eingefüllt worden ist, darf der Kompressor nicht mehr schräggestellt oder gekippt werden, da sonst Öl ausfliesst.

Der Kompressor funktioniert mit 230V/50Hz (115V/60Hz). Der Gerätestecker ist geerdet und zweipolig.

3.2 Bedienungsanleitung

Den Kompressor immer auf ebener Fläche aufstellen.

Der Einschalter ist auf dem Deckel des Druckwächters angeordnet.

Den Druckwächterknopf auf "0" stellen (Abb.2).

Den Stecker in die Steckdose stekken und den Kompressor einschalten, indem der Druckwächterdreheknopf auf "1" gestellt wird.

Der Betriebszyklus des Kompressors läuft vollautomatisch ab.

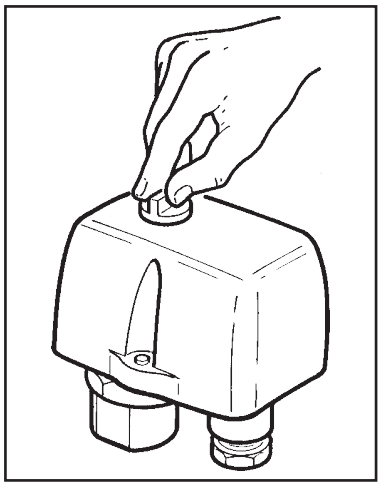

Fig.2

Prematic AG, Märwilerstrasse 43, 9556 Affeltrangen www.prematic.ch Tel. 071 918 60 60, Mail: info@prematic.ch

Il pressostato ferma il compressore quando la pressione nel serbatoio raggiunge il valore massimo (8 bar□120psi standard), e lo fa ripartire quando scende al valore minimo (6 bar□90psi standard)

Regolare la pressione dell'aria in uscita agendo sul riduttore-filtro (Fig. 3).

La pressione è indicata sul manometro posto a lato del regolatore.

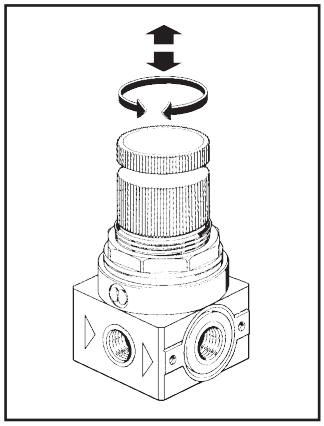

Fig. 3

Der Druckwächter hält den Kompressor an, wenn der Druck im Tank den Höchstwer t(8 bar□120psi standard) erreicht und schaltet ihn

wieder ein, wenn der Druck den Mindestwert (6 bar□90psi standard) erreicht.

Der Luftdruck wird durch den Drehknopf der Druckregler-Filtergruppe eingestellt (Abb. 3)

Der Ausgangsdruck wird vom Manometer an der Druckregler-Filtergruppe angezeigt..

Regolazione delle pressioni (fig 4) :

1. Regolazione della pressione massima (**stop**)

La pressione massima può essere regolata per mezzo delle 2 viti "A" e "B"

Girare le 2 viti "A" e "B" in senso orario per aumentare la pressione.

2. Regolazione della pressione differenziale (**partenza**).

La pressione differenziale può essere soggetta a regolazione mediante la vite "C".

Girare la vite "C" in senso orario per ridurre la pressione differenziale.

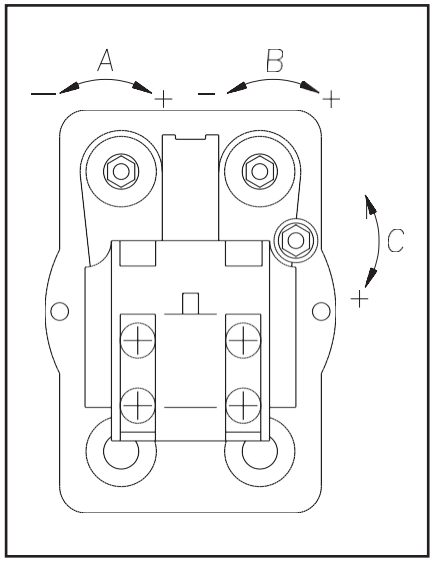

Fig.4

Druckwerteinstellung (Abb. 4):

1. Einstellung des Maximaldrucks (**cut out**)

Der Maximaldruck kann durch Einwirken auf die Schrauben A und B eingestellt werden.

Zur Druckminderung sind die Schrauben "A" und "B" im Gegenuhrzeigersinn zu drehen

2. Einstellung des Differenzdrucks (**cut in).**

Der Differenzdruck kann durch drehen der Schraube "C" eingestellt werde.

Schraube "C" im Uhrzeigersinn drehen um den Differenzdruck zu mindern.

Attenzione

L'operazione di regolazione della pressione deve essere eseguita solo da personale specializzato

Wichtiger Hinweis

Druckein- oder verstellungen dürfen nur von Fachpersonal vorgenommen werden.

Prematic AG, Märwilerstrasse 43, 9556 Affeltrangen www.prematic.ch Tel. 071 918 60 60, Mail: info@prematic.ch

In caso di mancato funzionamento del pressostato (**sovrapressione**) interviene automaticamente la valvola di sicurezza, che si apre quando la pressione supera quella di massima taratura.

Wenn der Druckwächter bei Überdruck nicht anspricht, schaltet sich das Sicherheitsventil ein, das sich öffnet, wenn der Druck den maximalen Wert erreicht.

ATTENZIONE!

I compressori debbono essere collegati ad una presa di corrente protetta da un interruttore magneto-termico adeguato.

Nelle tabelle sono riportati i valori di assorbimento dei vari modelli:

Motore tipo 15		Motore tipo 30		Motore tipo 50	
230 V 50 Hz	115 V 60 Hz	230 V 50 Hz	115 V 60 Hz	230 V 50 Hz	115 V 60 Hz
0,96A	1,85A	1,14A	2,73A	2,4 A	4,9 A

Le linee di alimentazione dei compressori o eventuali prolunghe devono avere la sezione dei fili proporzionata alla lunghezza.
Nelle tabelle sono riportati i valori della sezione dei cavi per i vari modelli in funzione della lunghezza:

	Fino a 3 mt.		da 3 a 20 mt.	
	230 V 50 Hz	115 V 60 Hz	230 V 50 Hz	115 V 60 Hz
Motore tipo 15	1 mm.	1 mm.	1,5 mm.	1,5 mm.
Motore tipo 30	1 mm.	1 mm.	1,5 mm.	1,5 mm.
Motori tipo 50	1 mm.	1,5 mm.	1,5 mm.	2,5 mm.
Motori tipo 100	1,5 mm.	2,5 mm.	1,5 mm.	2,5 mm.
Motori tipo 150	1,5 mm.	2,5 mm.	2,5 mm.	2,5 mm.
Motori tipo 200	1,5 mm.	2,5 mm.	2,5 mm.	4 mm.

ACHTUNG!

Die Kompressoren müssen an eine durch einen passenden magnetotermischen Schalter geschützte Steckdose angeschlossen werden..

In der nachstehenden Tabelle sind die Stromaufnahmen der verschiedenen Modelle angegeben:

Motor typ 15		Motor typ 30		Motor typ 50	
230 V 50 Hz	115 V 60 Hz	230 V 50 Hz	115 V 60 Hz	230 V 50 Hz	115 V 60 Hz
0,96A	1,85A	1,14A	2,73A	2,4 A	4,9 A

Die Drähte der Speiseleitungen der Kompressoren und auch der eventuellen Verlängerungen müssen einen der Länge angemessenen Querschnitt aufweisen.
In den nachstehenden Tabellen ist der Querschnitt der Leiter für die verschiedenen Modelle bezüglich der Länge angegeben.

	Bis 3 mt.		Von 3 bis 20 mt.	
	230 V 50 Hz	115 V 60 Hz	230 V 50 Hz	115 V 60 Hz
Motor typ 15	1 mm.	1 mm.	1,5 mm.	1,5 mm.
Motor typ 30	1 mm.	1 mm.	1,5 mm.	1,5 mm.
Motor typ 50	1 mm.	1,5 mm.	1,5 mm.	2,5 mm.
Motor typ 100	1,5 mm.	2,5 mm.	1,5 mm.	2,5 mm.
Motor typ 150	1,5 mm.	2,5 mm.	2,5 mm.	2,5 mm.
Motor typ 200	1,5 mm.	2,5 mm.	2,5 mm.	4 mm.

Prematic AG, Märwilerstrasse 43, 9556 Affeltrangen www.prematic.ch Tel. 071 918 60 60, Mail: info@prematic.ch

prematic LUFT-TECHNIK

3.3 Limiti per l' uso a funzionamento continuo

- La curva 1 (fig.5) indica i tempi di funzionamento continuo, alle varie pressioni, prima che il relé termico del motore arresti il compressore (Temperatura del motore 115° C. circa). Questi tempi sono calcolati partendo da una temperatura di 20° C al momento dell' avviamento. Esempio:
  6 bar = 116 minuti.

- La curva 2 indica la proporzione tra i tempi di utilizzo e i tempi di fermata.
  Esempio: a 4 bar il tempo di funzionamento é del 76%, corrispondente a 46 minuti di utilizzo e 14 minuti di pausa in un' ora.

Le curve rappresentano valori medi a 230V/50Hz e con temperatura ambiente di 20° C.

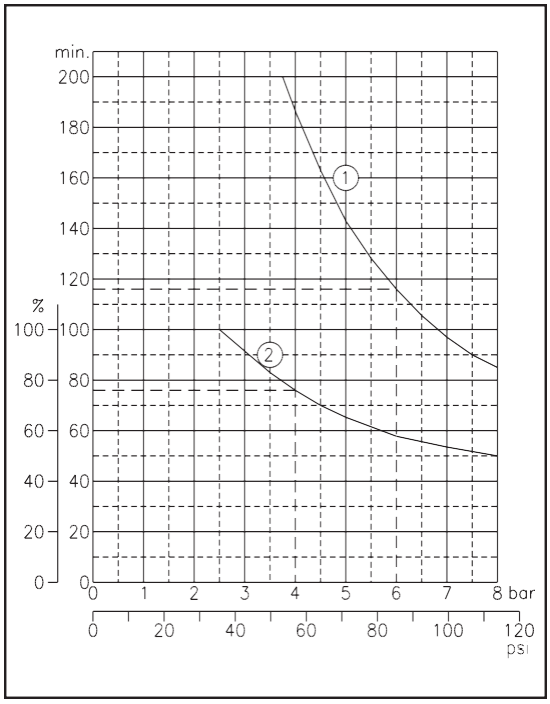

Fig.5

3.3 Einschränkung des Dauerbetriebs

- Die Kurve Nr. 1 zeigt den maximalen Dauerbetrieb bis za. 115° C Motortemperatur erreicht wird. (Ausschalttemperatur des Motorschutzes) bei anfänglicher Motortemperatur von 20°C.
  Beispiel: 6 bar = 116 Minuten.

- Die Kurve Nr. 2 zeigt das Verhältnis zwischen Lauf und Stillstand.
  Beispiel: 4 bar max. = 76% Laufzeit, d.h. 46 Minuten des Laufzeites und 14 Minuten Stillstandes pro Arbeitsstunde.

Die Kurve zeigt die Mittelwerte bei 230V/50Hz und ungebender Temperatur von 20° C.

Prematic AG, Märwilerstrasse 43, 9556 Affeltrangen www.prematic.ch Tel. 071 918 60 60, Mail: info@prematic.ch

3.4 Tempi di riempimento

3.4 Befüllungszeiten (Tank)

Tempi di riempimento del serbatoio da 0 a pressione max.(in secondi) Tankfüllungszeiten von 0 bis max.-Druck (in Sekunden)								
Volt/Hz	Compressori modello: - Kompressormodell:							
	15 A	15 D	15 TC	15 TDC	15 EXPORT A	30/4	30 HA	30 D
230/50	38	100	88	88	25	94	94	94
115/60	32	85	73	73	20	78	78	78
	30 TC	30 TDC	30/6	30/12	50 D	50 TC	50 TDC	50/9
230/50	82	82	140	140	70	40	40	105
115/60	68	68	115	115	58	33	33	87
	50/12	50/15	50/24	50 S	100/24	100/50	150/50	200/100
230/50	70	175	280	115	160	330	210	350
115/60	58	145	232	96	135	274	174	300
Temperatura test 20°C						Testtemperatur 20°C		

3.5 Controllo del tempo di riempimento

Controllare il compressore come segue:
1. Vuotare il serbatoio dall'aria compressa.
2. Chiudere l'uscita del compressore sul serbatoio e controllare che il rubinetto di drenaggio sia chiuso.
3. Far partire il compressore e controllare il tempo che trascorre tra l'accensione e lo spegnimento automatico.
4. Verificare che non ci siano perdite sulle connessioni.
5. Verificare la p.max=8 bar/120 Psi

3.5 Kontrolle der Befüllungszeit

Befüllungszeit folgendermassen feststellen:
1.Tank vollständig entleeren;
2.Luftausgangshahn und Kondensat-Drainagehahn am Tank schliessen

3. Kompressor einschalten und die Zeit bis zur autom. Ausschaltung messen.
4. Sicherstellen, dass an den Verbindungen (Schläuche/Fittings) keine Luftlecks vorhanden sind
5. Maximaldruck feststellen = 8 bar/120 Psi

Prematic AG, Märwilerstrasse 43, 9556 Affeltrangen www.prematic.ch Tel. 071 918 60 60, Mail: info@prematic.ch

prematic DRUCKLUFT-TECHNIK

4 Manutenzione

4.1 Manutenzione periodica

ATTENZIONE!
Tutte le operazioni che seguono debbono essere eseguite esclusivamente da personale specializzato.

4 Wartung

4.1 Regelmässig durchzuf. Wartung

ACHTUNG!
Alle diese Eingriffe dürfen nur von ausgebildetem Fachpersonal ausgeführt werden.

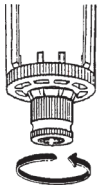 Fig. 6 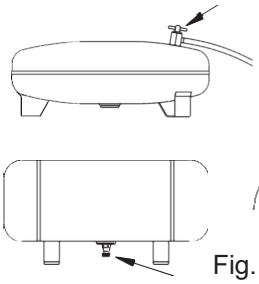 Fig. 7 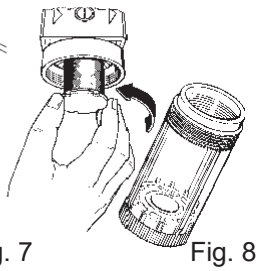 Fig. 8 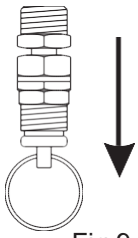 Fig.9		una volta alla settimana Einmal pro Woche	una volta al mese Einmal pro Monat	una volta all'anno Einmal pro Jahr
Controllare, il livello dell' olio. A motore fermo il corretto livello, visibile attraverso l'apposita spia, deve corrispondere a quello indicato sulla targhetta	Oelstand durch Oelstands-Schauglas prüfen. Der Oelstand muss der Angabe auf dem Etikett entsprechen.	*		
Scaricare l'acqua accumulata nel riduttore/filtro uscita aria procedendo come in fig.6 : (operazione da eseguire con il serbatoio in pressione)	Kondenswasser aus dem Filter/ Druckregler ablassen. Siehe dazu Abb. 6. Abei muss der Tank unter Druck stehen.		*	
Scaricare l' acqua di condensa che si forma nel serbatoio dell' aria. Per fare questo occorre mettere in pressione il serbatoio, portare il compressore in un luogo dove l' uscita dell' acqua non danneggi il pavimento, e aprire l' apposito rubinetto (Fig. 7).	Kondensat aus dem Tank ablassen. Dazu den Tank mit Druck beaufschlagen und den den Kondensatablasshahn öffnen (Abb. 7) Tun Sie das an einem Ort, wo der Fussboden nicht beschädigt werden kann.		*	
Controllare l'efficienza del compressore: eventuale allentamento di raccordi, usura dei tubi di pressione, serraggio delle viti, efficenza della parte elettrica, etc.	Druckaufbau kontrollieren.: Anschlüsse, Fittings und Verschraubungen elektrische Teile müssen fest sitzen.		*	
Controllare il filtro di aspirazione aria. Nel caso fosse intasato sostituirlo.	Lufteinlassfilter prüfen. Bei Verstopfung auswechseln.		**Ogni 3 mesi** **Alle 3 Monate**	
Pulire il compressore con un panno morbido. La polvere e la sporcizia impediscono il raffreddamento	Den Kompressor mit einem weichen Tuch reinigen. Staub und Schmutz verhindern die Kühlung		*	
Smontare e pulire soffiando con aria compressa la cartuccia coalescente contenuta nel filtro (Fig. 8). Questa opera-zione deve essere eseguita con il serbatoio completamente scarico da pressione.	Filtereinsatz (Abb. 8) ausbauen und mit Luft ausblasen. Dieser Vorgang darf nur bei vollständig entleertem Tank erfolgen.		**Alle 6 Monate** **Alle 6 Monate**	
Controllare il riduttore/filtro ed i suoi elementi per l'ottimizzazione dell'efficienza	Sichtkontrolle des Filter-/Druckreglers.			*
Controllare la valvola di sicurezza (fig.9) tirando dolcemente l'anello con pressione nel serbatoio.	Ükventil (Abb .9) kontrollieren. Dabei den Zugring leicht ziehen, wenn im Tank Druck vorhanden ist.			*
Sostituzione totale dell'olio	Oelwechsel			*

prematic DRUCKLUFT

4.2 Cambio olio

Procedere come segue fig.10:
1. Smontare il gruppo motore dal serbatoio se necessario.
2. Togliere il coperchio alettato allentando le 4 viti.
3. Inclinare il gruppo motore (**non capovolgerlo**) mantenere il blocco interno al suo posto con una mano.
4. Vuotare tutto l'olio.

Nota ! L'olio usato deve essere riciclato in accordo alle norme ambientali in vigore

4.2 Oelwechsel

Folgendermassen vorgehen, Abb. 10:
1. Wenn notwendig, Motor vom Tank demontieren;
2. Kompressordeckel abnehmen; hierzu die 4 Befestigungsschrauben lösen.
3. Motoraggregat neigen (**auf keinen Fall abrupt 'kopfstellen'**) und mit der freien Hand den Motorblock festhalten)
4. Gehäuse nur soweit neigen um dasOel abfliessen zu lasen.

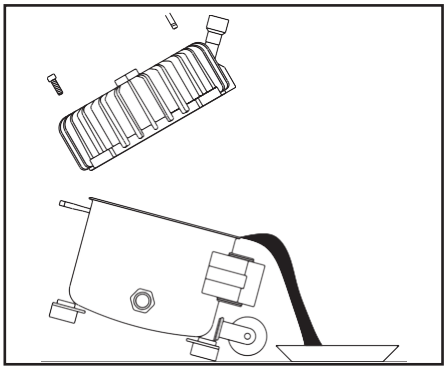

Fig.10

Hinweis! Altoel muss gemäss den im Aufstellungsland gültigen, einschlägigen Vorschriften entsorgt werden.

5. Controllare l'O-ring del coperchio alettato.
6. Riposizionare il coperchio alettato e controllare durante le operazioni che l'O-ring sia posizionato correttamente per assicurare una chiusura a tenuta al 100% tra la cassa ed il coperchio .
7. Avvitare le 4 viti del coperchio alettato.
8. Montare il gruppo motore sul serbatoio.

5. Zustand des O-Rings am Motorgehäusedeckel kontrollieren.
6. Deckel auf das Gehäuse aufsetzen und dabei darauf achten, dass der O-Ring richtig sitzt um eine 100-%ige Dichtung zu gewährleisten.
7. Die 4 Deckelbefestigungsschrauben wieder einschrauben und anziehen.r
8. Motoraggregat wieder auf den Tank aufsetzen und Befestigen.

IMPORTANTE !

Usare sempre l'olio "ROLOIL - SINCOM/32E " in quanto ogni altro tipo di olio può causare seri danni meccanici al compressore.
Di conseguenza la garanzia si applica solo se si utilizza l' olio sopra indicato.

WICHTIGER HINWEIS

Verwenden Sie NUR die Oelsorte "ROLOIL – SINCOM/32E" da andere Oele den Kompressor unwiederbringlich beschädigen können. Der Garantieschutz gilt demzufolge NUR wenn die obgenannte Oelsorte verwendet wird.

Prematic AG, Märwilerstrasse 43, 9556 Affeltrangen www.prematic.ch Tel. 071 918 60 60, Mail: info@prematic.ch

prematic DRUCKLUFT-TECHNIK

5 Inconvenienti e rimedi

ATTENZIONE

- Prima di qualsiasi intervento sul compressore, disinserire la spina dalla presa di corrente.
- Prima di smontare qualsiasi parte del compressore che sia in pressione, svuotare completamente il serbatoio dell' aria.
- Le seguenti operazioni devono essere eseguite esclusivamente da personale specializzato.

5.1 Il compressore non parte

- a) Manca tensione. Controllare presa e fusibili.
- b) Rottura o lesioni delle connessioni elettriche. Controllare la continuità con un tester come da schema elettrico (vedere pag.8).
- c) Il serbatoio é già in pressione. Il compressore non parte fino a quando la pressione non scende al disotto del valore minimo di taratura del pressostato.
- d) La valvola di non ritorno perde. Smontare il tubo flessibile per verificare se fuoriesce aria dalla valvola. Se ciò avviene, svitare il tappo della valvola (Fig.10 pos. 1), pulire accuratamente il tappino in gomma (pos. 2) e la sua sede con un panno asciutto e rimontare il tutto con estrema cura . Nel caso la perdita permanga, sostituire l' intera valvola.
- e) Il relè di avviamento è difettoso . Contattare il distributore
- f) Condensatore difettoso. Sostituirlo
- g) Il relé termico ha fatto spegnere il compressore per sovratemperatura . Quando raffreddato, il compressore ripartirà automaticamente ad una temperatura idonea .

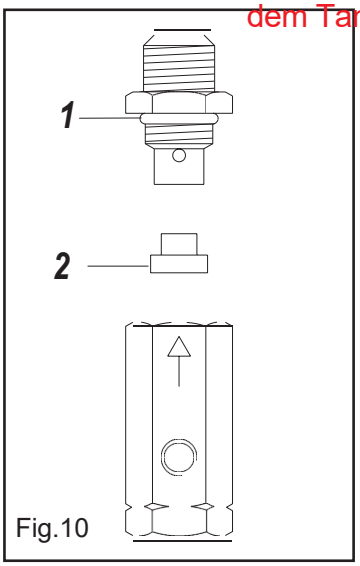

Fig.10

5 Fehlersuche- und Behebung

ACHTUNG!

- Vor jedem Eingriff am Konpressor den Strom abschalten.
- Den Lufttank ganz ablassen, bevor beliebigen unter Druck teilen abmontieren.
- Alle diese Eingriffe dürfen nur von ausgebildetem Fachpersonal ausgeführt werden.

5.1 Der Kompressor springt nichtan

- a) Kein Strom im Netz. Sicherungen und Stecker sind zu überprufen.
- b) Kabelbruch oder lose Verbindungen. Mit Prufgerät feststellen, ob Verbindung gemäss elektrischen Schaltplan (Vgl. S. 8) bestehet.
- c) Der Druck im Lufttank ist für die Aktivierung des Druckschalters zu hoch. Luft aus dem Tank ablassen.
- d) Undichtigkeit am Rückschlagventil. Das flexible Druckrohr muss vom Rückschlagventil abgenommen werden. Bitte prüfen Sie, ob aus dem Lufttank durch das Ventil entweicht. Wenn es passiert, den Ventilpfropfen losschrauben (Abb. 10 Nr. 1), und den Gummipfropfen (Abb. 10 Nr. 2) und seinen Sitz mit einem trockenen Tuch genau saubermachen. Ist das Ventil undicht, muss dieses anwechselt werden.
- e) Startrelais defekt. Kundendienst benachrichtigen
- f) Kondensator defekt. Teil auswechseln.
- g) Thermoschutzschalter hat den Kompressor infolge Überhitzung ausgeschaltet. Nach ausreichender Abkühlung springt der Kompressor automatisch wieder an.

prematic DRUCKLUFTTECHNIK

5.2 Il compressore funziona ma non raggiunge la pressione massima

- a) Verificare che non esistano perdite d'aria (Vedere punto 5.6).
- b) Verificare l'efficienza del pressostato e se necessario registrarlo (Vedere pag.10 Regolazione della pressione)
- c) La valvola di non ritorno é otturata e crea una restrizione di flusso. Pulire o sostituire.

5.3 Il compressore funziona, ma la pressione nel serbatoio non aumenta (oppure aumenta troppo lentamente)

- a) Il tappo per il trasporto non é stato tolto dal tubo o dal foro di aspirazione aria.
- b) Il filtro dell' aria é ostruito. Pulirlo o sostituirlo.
- c) Verificare che non esistano perdite d' aria (Vedere punto 5.6).

5.4 Il compressore funziona ma non carica

- Il difetto può essere causato dalla rottura delle valvole o delle guarnizioni (Fig.12). Procedere immediatamente alla sostituzione del particolare danneggiato.

5.2 Der kompressor läuft, erreicht jedoch nicht den höchstdruck.

- a) Bitte die Anlage auf Undichtigkeit überprufen (Vgl. Punkt 5.6).
- b) Die Leistungsfähigkeit des Druckwächters kontrollieren und ihn gegebenfalls einstellen (Seite 10) den deckel abnehmen.
- c) Das Rückschlagventil ist defekt (oder verstopft), und ursacht eine Flussbeschränkung. Das Ventil ersetzen.

5.3 Tder kompressor arbeitet, ohne dass jedoch der druck am tank ansteigt (oder ganz langsam ansteigt).

- a) Die Verschlusskappe von Luftfilteransaugsrohr ist nicht entfernt worden.
- b) verschmutzer Luftfilter. Bitte das Filter reinigen oder austauschen.
- c) Bitte die Anlage auf Undichtigkeit überprufen (Vgl. Punkt 5.6).

5.4 Der kompressor läuft, lädt jedoch nicht.

- Die Störung kann auf defekten ventilen oder Dichtungen (Abb.12) beruhen, das beschädigte Teil sofort auswechseln.

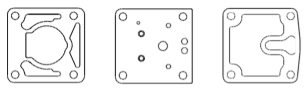

Motori tipo 15
Motoren typ 15

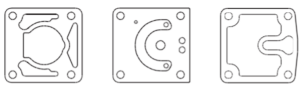

Motori tipo 30
Motoren typ 30

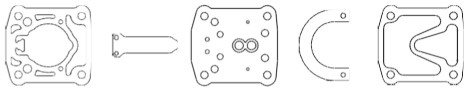

Motori tipo 50
Motoren typ 50

Fig. 12

5.5 Durante il funzionamento il compressore si ferma

- Il motore è dotato di un relè termico a riarmo automatico, che arresta il compressore quando la temperatura raggiunge valori troppo elevati. Il compressore ripartirà automaticamente dopo 15/20 min.

5.6 Perdite d'aria

- Possono essere causate dalla cattiva tenuta di qualche connessione. Controllare tutti i raccordi bagnandoli con acqua saponata.

5.5 Der kompressor hält während des betriebs an.

- Dieser Motor ist mit einem automatischen rückgestellten Schutzrelais versehen, der den Kompressorbetrieb unterbricht, wenn die temperatur zu stark ansteigt. der Kompressor schaltet sich automatisch nach 15/20 Minuten wieder ein.

5.6 Luftleckagen

- Können auf undichte Verbindungen zurückführbar sein, weshalb alle Anschlusse zur Kontrolle mit Seifenwasser zu befeuchten sind.

Prematic AG, Märwilerstrasse 43, 9556 Affeltrangen www.prematic.ch Tel. 071 918 60 60, Mail: info@prematic.ch

prematic

5.7 *Perdita dalla valvola posta sotto al pressostato*

- a) Valvola danneggiata, da sostituire.
- b) Il difetto può essere causato da una imperfetta tenuta della valvola di non ritorno (Vedere punto **5.1d**).

5.8 *Il compressore parte nonostante non venga utilizzata aria*

- Perdite d' aria (Vedere punto **5.6**).

5.9 *Il compressore parte e si arresta con una frequenza maggiore del solito*

- a) Grossa quantità di condensa nel serbatoio. Scaricare condensa.
- b) Perdite d' aria (Vedere punto **5.6**).

5.10 *Il compressore non parte quando la pressione scende sotto il valore minimo e/o non si arresta quando raggiunge la pressione massima*

- Il pressostato é difettoso. Sostituire.

5.11 *Il compressore si surriscalda e consuma molto olio*

- a) Controllare il livello dell' olio.
- b) Nel compressore é stato messo olio sbagliato. Usare solamente l' olio consigliato dal costruttore.
- c) Perdite d' aria (Vedere punto **5.6**).
- d) Filtro dell' aria ostruito. Pulirlo o sostituirlo.
- e) Temperatura dell' aria ambiente troppo alta. Non installare mai il compressore all' interno di un mobile, se non adeguatamente ventilato.
- f) Il compressore é sovraccaricato. Assicuratevi che sia un modello adeguato alle vostre necessità.

5.7 *Leckage am Ventil unter dem Drückwächter*

- a) Beschädigtes ventil; bitte anwechseln.
- b) Die Störung kann durch ein undichtes Rückschlagventil hervorgeführen werden (vgl. Punkt **5.1d**).

5.8 *Der Kompressor läuft, auch wenn man keine Luft benutzt.*

- Luftleckage (Vgl. Punkt **5.6**).

5.9 *Der Kompressor läuft, aber stoppt zu oft.*

- a) Zu viel Kondenswasser im Tank. Ablassen.
- b) - Luftleckage (Vgl. Punkt **5.6**).

5.10 *Der Kompressor läuft nicht, wenn der Luftdruck unter dem Mnd.-wert ist. Er stoppt nicht wenn der Luftdruck über dem max. wert ist.*

- defekt im Druckschalter. Ersetzen.

5.11 *Der Kompressor wird sehr heiss oder verbraucht zu viel öl.*

- a) Ölstand ist unkorrekt.
- b) Falsches Öl würde verwendet. Nur das vom Hersteller empfohlene Öl benutzen.
- c) Luftleckage (Vgl. Punkt **5.6**).
- d) verstöpfter Saugfilter. Reinigen oder ersetzen.
- e) Die Raumtemperatur, ist zu hoch. Die Maschine nie in einem Schrank aufstellen, wenn nicht genug belüftet. Die Maschine muss in der kühlsten Stelle aufgestellt werden.
- f) Der Kompressor wird zu stark beansprucht. Bitte versichern Sie sich, dass der Kompressor Ihren Anspruchen genügt.

Prematic AG, Märwilerstrasse 43, 9556 Affeltrangen www.prematic.ch Tel. 071 918 60 60, Mail: info@prematic.ch

prematic DRUCKLUFTTECHNIK

Informazioni particolari

6.1 Demolizione del compressore

Durante la demolizione del compressore devono essere osservate tutte le norme di sicurezza possibili al fine di evitare danni alle cose o alle persone.

Le parti metalliche potranno essere rottamate come materiale ferroso; le parti in gomma, plastica o altro dovranno essere smaltite secondo le norme vigenti nel paese in cui viene demolito il compressore.

6.2 Parti di ricambio

La sostituzione di parti difettose deve essere eseguita esclusivamente da personale specializzato, rispettando tutte le norme di sicurezza possibili al fine di evitare danni alle cose o alle persone.

6.21 Procedura per l'ordinazione delle parti di ricambio

Per ordinare parti di ricambio occorre:

- indicare il numero di matricola del compressore e l'anno di costruzione.
- indicare il codice del pezzo richiesto riferendosi agli esplosi dei vari tipi di compressore.
- indicare la quantità richiesta.

? ATTENZIONE

L'inosservanza delle norme di sicurezza può arrecare gravi danni alle persone e alle cose. Il costruttore non risponde di nessun danno a cose e persone derivato da un uso improprio o non consentito del compressore.

6.3 Garanzia

- Il compressore è garantito per una durata di 12 mesi.
- Copre unicamente la sostituzione gratuita dei pezzi riconosciuti difettosi dal costruttore escluse le parti elettriche e di usura.
- La manomissione ed il cattivo uso del compressore fanno decadere automaticamente ogni forma di garanzia.
- Le spese di trasporto e mano d'opera sono escluse dalla garanzia.

Zusatzinformationen

6.1 Entsorgung des Kompressors

Beim Verschrotten des Kompressors müssen alle erforderlichen Sicherheitsvorkehrungen getroffen werden, um Personen- und/oder Sachschäden zu vermeiden.

Die Metallteile können wie Eisen verschrottet werden. Die Teile aus Gummi, Kunststoff oder anderem Material müssen unter Beachtung der jeweiligen, im Aufstellungsland geltenden Vorschriften entsorgt werden.

6.2 Ersatzteile

Das Auswechseln von defekten Teilen muss ausschliesslich durch Fachpersonal erfolgen. Dabei sind alle möglichen Si- cherheitsvorkehrungen zu treffen, um Personen- und/oder Sachschäden zu ver- hindern.

6.21 Ersatzteilbestellung

Bei der Ersatzbestellung ist anzugeben:

- Kennummer des Kompressors und Baujahr.
- Kennummer des angeforderten Teiles, wobei auf die nachstehenden Zeichnungen des jeweiligen Kompressors Bezug zu nehmen ist. Wenn an den letzten beiden Stellen der Kennummer zwei X stehen
- Die gewünschte Menge schreiben.

? ACHTUNG

Das Nichtbeachten der Sicherheitsbestimmungen kann zu schweren Personen- und/oder Sachsschäden führen.

Der Hersteller haftet nicht für Personen- und Sachschäden, die auf einen unzulässigen oder unsachgemässen Gebrauch des Kompressors zurückzuführen sind.

6.3 Garantievorschriften

- Der Kompressor ist mit einer 12-monatigen Garantie versehen.
- Die Garantie deckt ausschliesslich das kostenlose Auswechseln der vom Hersteller als defekt anerkannten Teile; Elektrische Teile sind vom Garantieschutz ausgeschlossen.
- Der falsche Gebrauch des Kompressors wie auch nicht genehmigte Änderungen führen auf jeden Fall zum Verfall der Garantie.
- Die Transportkosten und Arbeitskosten sind von der Garantie ausgeschlossen.

Prematic AG, Märwilerstrasse 43, 9556 Affeltrangen www.prematic.ch Tel. 071 918 60 60, Mail: info@prematic.ch

Compressori silenziosi automatici
COMPRESSEUR SILENCIEUX AUTOMATIQUES

15 A	*15 D*	*15 TC*	*15 TDC*	*15 EXPORT A*
30/4	*30 HA*	*30 D*	*30 TC*	*30 TDC*
30/6	*30/12*	*50 D*	*50 TC*	*50 TDC*
50/9	*50/12*	*50/15*	*50/24*	*50 TDC*
100/24	*100/50*	*150/50*	*200/100*	

Prematic AG
Druckluft-Elemente und Kompressoren
Märwilerstrasse 43
9556 Affeltrangen TG
T: 071 918 60 60
F: 071 918 60 40
E-Mail: info@prematic.ch
Web: www.prematic.ch

Centro di assistenza autorizzato
Centre technique agréé

prematic DRUCKLUFT

Indice

1 Informazioni generali 3
1.1 Importanza ed utilizzo del manuale.....3
1.2 Contenuto.....3
1.3 Stoccaggio.....3
1.4 Pesi e dimensioni 4
1.5 Smaltimento imballo 4
1.6 Sollevamento.....4
1.7 Sicurezza.....4
1.8 Componenti principali.....6
2 Specifiche tecniche 7
2.1 Dati tecnici 7
2.2 Curve volume aria aspirata/pressione8 2.3
Schemi elettrici.....8
3 Funzionamento 9
3.1 Messa in servizio.....9
3.2 Istruzioni per l'uso 10
3.3 Limiti per l' uso a
funzionamento continuo 13
3.4 Tempi di riempimento 14
3.5 Controllo del tempo di riempimento 14
4 Manutenzione 15
4.1 Manutenzione periodica.....15
4.2 Cambio olio 16
5 Inconvenienti e rimedi 17
6 Informazioni particolari 20
6.1 Demolizione del compressore 20
6.2 Parti di ricambio 20
6.3 Garanzia.....20

Table des matières

1 Informations générales
1.1 Importance et utilisation du Manuel ...3
1.2 Contenu.....3
1.3 Stockage.....3
1.4 Poids et dimensions 4
1.5 Destrucion emballage 4
1.6 Soulèvement.....4
1.7 Sécurité.....4
1.8 Composants principaux.....6
2 Spécifications techniques 7
2.1 Données techniques.....7
2.2 Courbes volume air aspiré/pression.....8
2.3 Schémas électriques 8
3 Fonctionnement 9
3.1 Mise en service 9
3.2 Instructions pour l'usage 10
3.3 Limites d'usage en
fonctionnement continu.....13
3.4 Temps de remplissage.....14
3.5 Contrôle du temps de remplissage 14
4 Entretien 15
4.1 Entretien périodique.....15
4.2 Changement de l'huile.....16
5 Inconvénients et remèdes 17
6 Informations particulières 20
6.1 Démolition du compresseur.....20
6.2 Pièces de rechange.....20
6.3 Garantie 20

ATTENZIONE

Per salvaguardare il corretto funzionamento e la durata del compressore seguire un ciclo di lavoro non superiore a 15 min ON / 15 min OFF.
Cicli di lavoro più affaticanti causano un surriscaldamento ed un maggior consumo d'olio del motore, alterando le prestazioni del compressore.

ATTENTION

Pour sauvegarder le correct fonctionnement et la durée du compresseur, suivre un cycle de travail non supérieur à 15 min. ON / 15 min. OFF.
Des cycles de travail supérieurs causent une surchauffe et une plus grande consommation d'huile, altérant les prestations du compresseur.

Prematic AG, Märwilerstrasse 43, 9556 Affeltrangen www.prematic.ch Tel. 071 918 60 60, Mail: info@prematic.ch

prematic DRUCKLUFT-TECHNIK

1

Informazioni generali

1.1 Importanza ed utilizzo del manuale

Questo manuale è parte integrante del compressore e deve sempre accompagnarlo, anche in caso di vendita. Il proprietario e/o l'utilizzatore del compressore devono cono- scere le presenti istruzioni d'uso e le racco-
mandazioni prima dell'utilizzo del compressore. Se l'operatore non capisce bene la lingua del presente manuale, è obbligo del rivenditore presentargli traduzione corretta e dettagliata nella lingua madre.

IL COSTRUTTORE NON RISPONDE DI ALCUN DANNO A PERSONE O A COSE PER USO IMPROPRIO O NON CONSENTITO DEL COMPRESSORE.

1.2 Contenuto

L'imballo contiene:
- il compressore
- flacone di olio tipo:
  ROLOIL - SINCOM/32E
- Manuale istruzioni
- Certificato serbatoio

1

Informations générales

1.1Importance et utilisation de ce manuel

Ce livret fait partie intégrante du compresseur et doit toujours l'accompagner, même en cas de vente. Le propriétaire et/ou l'utilisateur doivent prendre connaissance du mode d'emploi et des conseils donnés dans ce livret avant d'utiliser le compresseur. Si l'opérateur ne comprend pas bien la langue utilisée dans ce livret, le revendeur est dans l'obligation de lui présenter une traduc- tion correcte et détaillée dans sa langue mater- nelle.

LE CONSTRUCTEUR DÉCLINE TOUTE RESPONSABILITÉ EN CAS DE DOMMAGE AUX PERSONNES OU AUX CHOSES AYANT PU RESULTER D'UN USAGE IMPROPRE OU INTERDIT DU COMPRESSEUR.

1.1 Contenu

L'emballage contient :
- le compresseur
- flacon d'huile type
ROLOIL-SINCOM/32E
- Manuel d'instruction
- Certificat réservoir

Modello Modèle	15 A	15 D	15 TC	15 TDC	15 EXPORT A	30/4	30 HA	30 D
Olio - Huile l.	1/2	1/2	1/2	1/2	1/2	1/2	1/2	1/2
Modello Modèle	30 TC	30 TDC	30/6	30/12	50 D	50 TC	50 TDC	50/9
Olio - Huile l.	1/2	1/2	1/2	1/2	1	1	1	1
Modello Modèle	50/12	50/15	50/24	50 S	100/24	100/50	150/50	200/100
Olio - Huile l.	1	1	1	1	2	2	3	4

1.3 Stoccaggio

I compressori imballati devono essere custo- diti in luoghi asciutti, coperti e protetti dalle intemperie a temperature comprese tra -10°C e +40°C.

1.3 Stockage

Les compresseurs emballés doivent être stockés dans des endroits secs, couverts et protégés des intempéries, à des températures comprises entre -10°C et +40°C.

Prematic AG, Märwilerstrasse 43, 9556 Affeltrangen www.prematic.ch Tel. 071 918 60 60, Mail: info@prematic.ch

prematic DRUCKLUFTTECHNIK

1.4 Pesi e dimensioni

Pesi lordi e dimensioni imballi dei vari modelli:

1.4 Poids et dimensions

Poids brut et dimensions emballés des différents modèles

Modello Modèle	15 A	15 D	15 TC	15 TDC	15 EXPORT A	30/4	30 HA	30 D
Peso Poids Kg.	17	20	16	17	14	21	15	22
Dimens. Dim.cm.	20x46x31	22x44x44	30x38x37	30x38x37	22x42x39	22x44x44	20x44x46	22x44x44
Modello Modèle	30 TC	30 TDC	30/6	30/12	50 D	50 TC	50 TDC	50/9
Peso Poids Kg.	18	19	18	19	25	21	22	22
Dimens. Dim.cm.	30x38x37	30x38x37	34x34x50	38x38x44	22x48x50	30x38x37	30x38x37	34x34x50
Modello Modèle	50/12	50/15	50/24	50 S	100/24	100/50	150/50	200/100
Peso Poids Kg.	24	27	30	28	48	57	73	110
Dimens. Dim.cm.	38x38x44	37x37x67	42x42x64	39x51x74	37x80x61	50x90x80	50x90x80	77x147x106

1.5 Smaltimento imballo

Dopo aver tolto il compressore dall'imballo, accertarsi che non vi siano particolari danneggiati durante il trasporto.

Il materiale dell'imballo deve essere smaltito secondo le norme vigenti nel paese in cui il compressore viene montato, oppure riciclato o riutilizzato.

1.5 Destruction de l'emballage

Après avoir ôté le compresseur de l'emballage, Vèrifier que rien n'a été endommâgé pendant le transport.

L'emballage doit être détruit selon les normes en vigueur dans le pays où le compresseur est monté, ou recyclé ou encore réutilisé

1.6 Sollevamento

I compressori devono essere movimentati e posizionati con cura servendosi eventualmente di muletti o transpallet.

1.6 Soulèvement

Les compresseurs doivent être déplacés avec attention en se servant éventuellement de cha- riot transporteurs ou de transpallet.

1.7 Sicurezza

Non usare il compressore per scopi diversi da quelli per cui è stato progettato.
Tenere in ambiente coperto e proteggerlo dalla pioggia e dalla umidità.
Durante l' uso, tenere il compressore lonta- no dalla portata dei bambini, non lasciarlo mai incustodito e non dirigere il getto d' aria verso persone.

1.7 Sécurité

Ne pas utiliser le compresseur pour des usages différents de ceux pour lesquels il a été conçu.
Garder le compresseur dans un endroit couvert et le protéger de la pluie et de l'humidité.
Pendant l'utilisation, garder le compresseur hors de la portée des enfants, et de toute façon ne ja- mais le laisser sans surveillance. Ne pas diriger le jet d'air comprimé sur les personnes.

Prematic AG, Märwilerstrasse 43, 9556 Affeltrangen www.prematic.ch Tel. 071 918 60 60, Mail: info@prematic.ch

prematic
DRUCKLUFT-TECHNIK

Se, col compressore, si utilizzano liquidi in- fiammabili, ci può essere il pericolo di incen- di o di esplosioni, sopratutto in ambienti chiusi: aerare adeguatamente.
Non effettuare riparazioni sul compressore quando è collegato alla rete elettrica o con il serbatoio in pressione.

ATTENZIONE!
La valvola di sicurezza è tarata e sigillata dal costruttore.
NON TENTARE DI MANOMETTERLA O DI VARIARNE LA TARATURA.
Durante il funzionamento il gruppo motore / tubo di mandata raggiunge temperature elevate.
Se si lavora in prossimità di questi partico- lari evitare il contatto poichè può provoca- re bruciature.

La mancanza del rispetto di queste racco- mandazioni può causare danni anche gravi al compressore e/o alle persone.

En cas de pulvérisation de liquides inflamma- bles, il y a risque d'incendie ou d'explosion, no- tamment dans des endroits fermés: ventiler de façon convenable.
Ne pas effectuer des réparations sur le compres- seur lorsque celui-ci est branché au réseau élec- trique ou bien lorsque le réservoir est sous pres- sion.

ATTENTION!
La soupape de sécurité est tarée et scellée par le constructeur.
NE PAS ESSAYER DE L'ALTÉRER OU D'EN MODIFIER LE TARAGE.
Pendant le fonctionnement le groupe mo- teur/tuyau de refoulement atteint des tempé- ratures élevées.
Lorsque on travaille près de ces compo- sants, éviter les contacts car ils pourraient provoquer des brûlures.

Le non respect de ces recommandations peut entraîner de graves dommages au compresseur et/ou aux personnes.

Prematic AG, Märwilerstrasse 43, 9556 Affeltrangen www.prematic.ch Tel. 071 918 60 60, Mail: info@prematic.ch

1.8 Componenti principali

1- Gruppo motore 2 - Serbatoio aria 3 - Pressostato
4 - Manometro pressione serbatoio 5 - Riduttore/filtro
6 - Manometro pressione utilizzo 7 - Valvola di sicurezza

1.8 Composants principaux

1 - Groupe moteur 2 - Réservoir air
3 - Pressostat
4 - Manomètre pression réservoir 5 - Réducteur/filtre
6 - Manomètre pression d'utilisation 7 - Soupape de sûreté

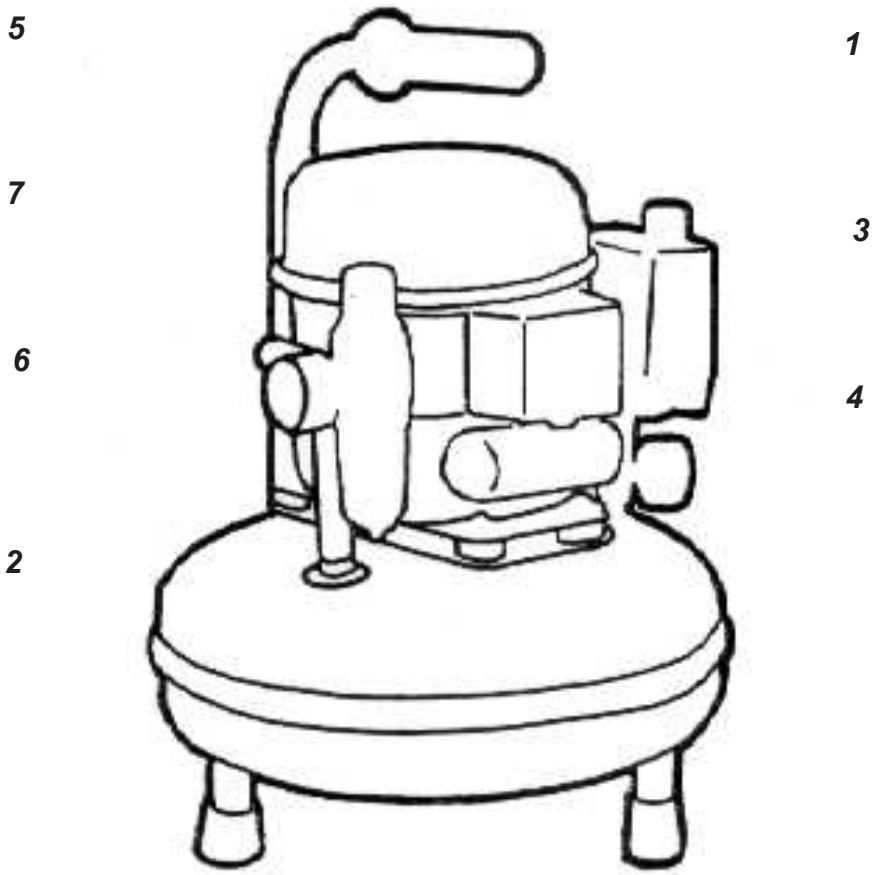

Prematic AG, Märwilerstrasse 43, 9556 Affeltrangen www.prematic.ch Tel. 071 918 60 60, Mail: info@prematic.ch

prematic DRUCKLUFT-TECHNIK

2

Specifiche tecniche
2.1 Dati tecnici

Spécifications techniques
2.1 Données techniques

Modello Modèle	Volt/Hz 1ph ±10%	KW - AMP	Lt/min. C.F./min	Bar Psi	Lt. Gal.	dB(A)1m dB(A)40"
15 A	230/50	0,13 - 1	17	6	1,5	30
	115/60	0,15 - 1,9	0,60	87	0,4	30
15 D	230/50	0,13 - 1	17	6	4	30
	115/60	0,15 - 1,9	0,60	87	1,05	30
15 TC	230/50	0,13 - 1	17	6	3,5	30
	115/60	0,15 - 1,9	0,60	87	0,9	30
15 TDC	230/50	0,13 - 1	17	6	3,5	30
	115/60	0,15 - 1,9	0,60	87	0,9	30
15 EXPORT A	230/50	0,13 - 1	17	6	1	30
	115/60	0,15 - 1,9	0,60	87	0,26	30
30/4	230/50	0,19 - 1,4	25	8	4	40
	115/60	0,23 - 2,6	0,88	116	1,05	40
30 HA	230/50	0,19 - 1,4	25	8	4	40
	115/60	0,23 - 2,6	0,88	116	1,05	40
30D	230/50	0,19 - 1,4	25	8	4	40
	115/60	0,23 - 2,6	0,88	116	1,08	40
30 TC	230/50	0,19 - 1,4	25	8	3,5	40
	115/60	0,23 - 2,6	0,88	116	0,9	40
30 TDC	230/50	0,19 - 1,4	25	8	3,5	40
	115/60	0,23 - 2,6	0,88	116	0,9	40
30/6	230/50	0,19 - 1,4	25	8	6	40
	115/60	0,23 - 2,6	0,88	116	1,58	40
30/12	230/50	0,19 - 1,4	25	8	6	40
	115/60	0,23 - 2,6	0,88	116	1,58	40
50 D	230/50	0,34 - 2,4	50	8	6	40
	115/60	0,4 - 4,8	1,77	116	1,58	40
50 TC	230/50	0,34 - 2,4	50	8	3,5	40
	115/60	0,4 - 4,8	1,77	116	0,9	40
50 TDC	230/50	0,34 - 2,4	50	8	3,5	40
	115/60	0,4 - 4,8	1,77	116	0,9	40
50/9	230/50	0,34 - 2,4	50	8	9	40
	115/60	0,4 - 4,8	1,77	116	2,37	40
50/12	230/50	0,34 - 2,4	50	8	6	40
	115/60	0,4 - 4,8	1,77	116	1,58	40
50/15	230/50	0,34 - 2,4	50	8	15	40
	115/60	0,4 - 4,8	1,77	116	4	40
50/24	230/50	0,34 - 2,4	50	8	24	40
	115/60	0,4 - 4,8	1,77	116	6,3	40
50 S	230/50	0,34 - 2,4	50	8	10	40
	115/60	0,4 - 4,8	1,77	116	2,64	40
100/24	230/50	0,68 - 4,80	100	8	24	47
	115/60	0,80 - 9,60	3,53	116	6,3	47
100/50	230/50	0,68 - 4,80	100	8	50	47
	115/60	0,80 - 9,60	3,53	116	13	47
150/50	230/50	1,02 - 7,20	150	8	50	49
	115/60	1,20 - 14,40	5,30	116	13	49
200/100	230/50	1,36 - 9,6	200	8	100	49
	115/60	1,6 - 19	7,06	116	26,4	49

Prematic AG, Märwilerstrasse 43, 9556 Affeltrangen www.prematic.ch Tel. 071 918 60 60, Mail: info@prematic.ch

prematic
DRUCKLUFTTECHNIK

2.2 Curve volume aria aspirata/pressione

2.2 Courbes volume air aspiré /pression

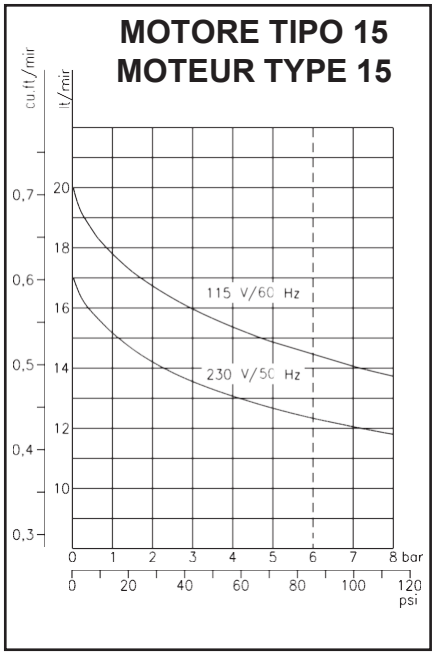

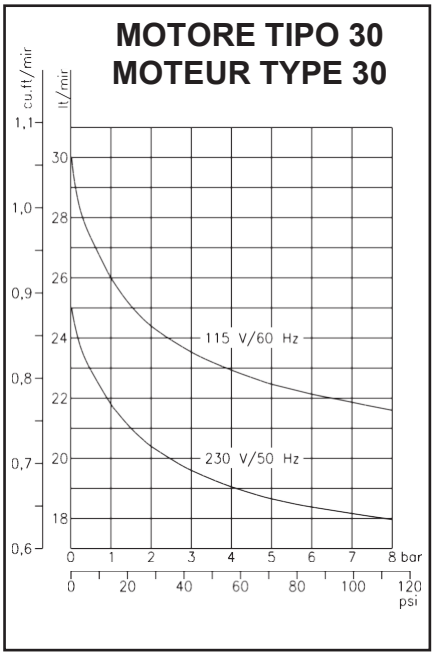

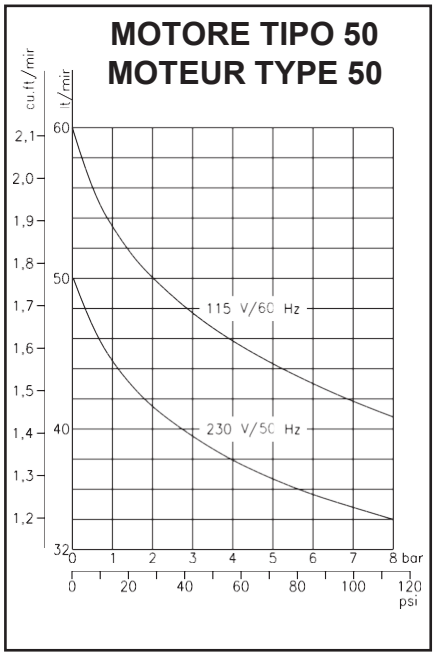

2.3 Schemi elettrici

2.3 Schémas électriques

Motori tipo 15 e 30 / Moteuors type 15 30

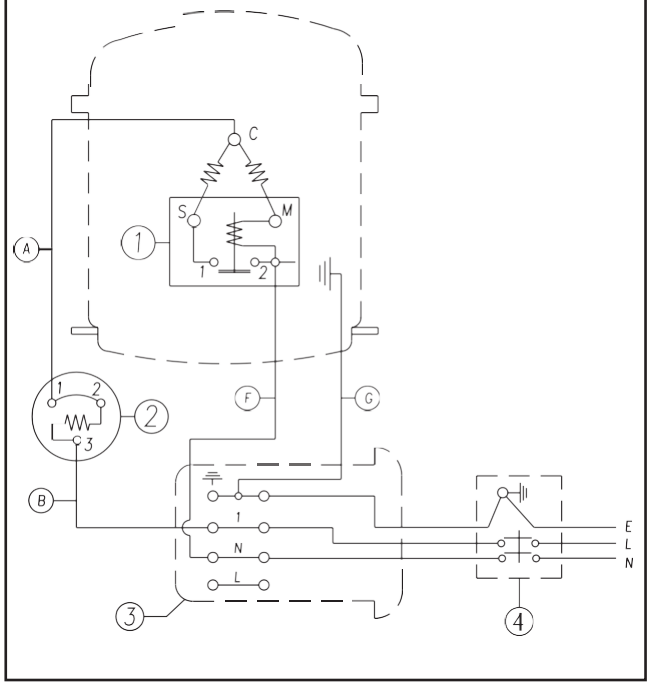

Motori tipo 50 - Moteurs type 50

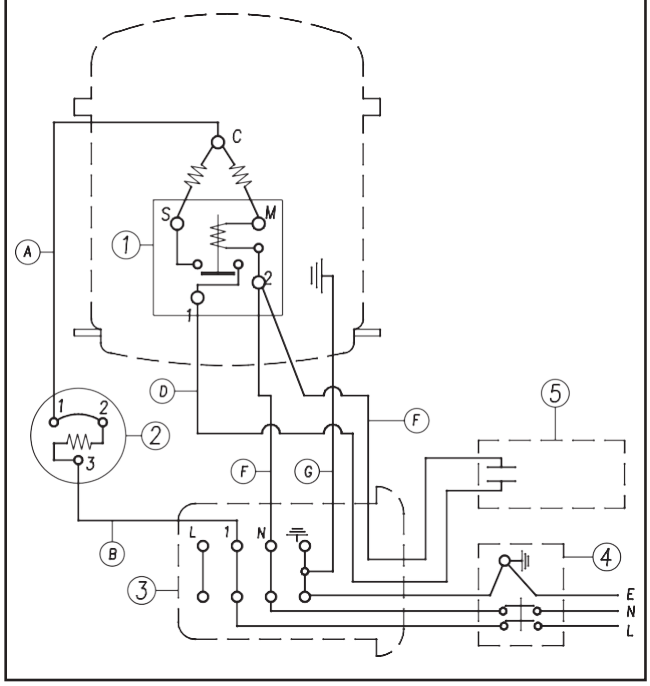

1	Relè avviamento	L	Marrone
2	Relè termico	N	Blu
3	Morsettiera	E	Giallo/Verde
4	Pressostato	A	Nero
5	Condensatore	B	Bianco
		D	Marrone
		F	Azzurro
		G	Giallo/Verde

1	Relais de démarrage	L	Marron
2	Relais thermique de protection	N	Bleu
3	Boîte à bornes	E	Jaune/Vert
4	Pressostat	A	Noir
5	Condensateur	B	Blanc
		D	Marron
		F	Bleu clair
		G	Jaune/Vert

Prematic AG, Märwilerstrasse 43, 9556 Affeltrangen www.prematic.ch Tel. 071 918 60 60, Mail: info@prematic.ch

prematic DRUCKLUFT-TECHNIK

3 Funzionamento

3.1 Messa in servizio

Installare il compressore su un piano orizzontale in un locale di misure adeguate, ben aerato e non umido, con una temperatura non superiore a 35°C. Se la circolazione dell'aria è insufficiente, installare un aspira- tore o un ventilatore correttamente dimen- sionato.

ATTENZIONE!

IL COMPRESSORE É SENZ' OLIO.

Questo per evitare che durante i trasporti, a causa di accidentali capovolgimenti, l'olio penetri nella camera di compressione con conseguenze dannose per un corretto fun- zionamento.

Togliere il tappo di gomma posto sul tubo di aspirazione, estrarre dal sacchetto di nylon il filtro aspirazione e il beccuccio, avvitare quest' ultimo sul flacone dell' olio in dotazio- ne. Procedere quindi all' introduzione dell' olio attraverso il tubo laterale (per i motori tipo 15 e 30) o il foro di carico olio sul coperchio (per i motori tipo 50) (Fig. 1) fino al raggiun- gimento del livello ottimale, come indicato sull' apposita targhetta e visibile attraverso la spia livello olio.

NON SUPERARE MAI IL LIVELLO MAX.

3 Fonctionnement

3.1 Mise en service

Installer le compresseur sur une surface plane et horizontale, dans un local aux dimensions ap- propriées, bien aéré et non humide, avec une température ambiante ne dépassant pas 35°C. Si la ventilation est insuffisante, installer un aspi- rateur ou bien un ventilateur convenablement di- mensionné.

ATTENTION!

LE COMPRESSEUR EST SANS HUILE.

Cela afin d'éviter que pendant le transport, à la suite de retournements accidentels, l'huile ne pénètre dans les chambres de compres- sion entraînant un fonctionnement défectue- ux de l'appareil.

Oter le bouchon en caoutchouc placé sur le tuyau d'aspiration, sortir le filtre d'aspiration et le bec de la pochette en nylon, visser le bec sur le flacon d'huile en équipement.

Procéder au remplissage par le tuyau d'aspiration (pour les moteurs type 15 et 30) ou bien par le trou d'aspiration du couvercle (pour les moteurs type 50 et 50 D) (Fig. 1) jusqu'au niveau optimal, comme indiqué sur la plaquette et visible à travers le voyant d'huile à cupole.

L'HUILE NE DOIT JAMAIS DÉPASSER LE NIVEAU MAXIMALE.

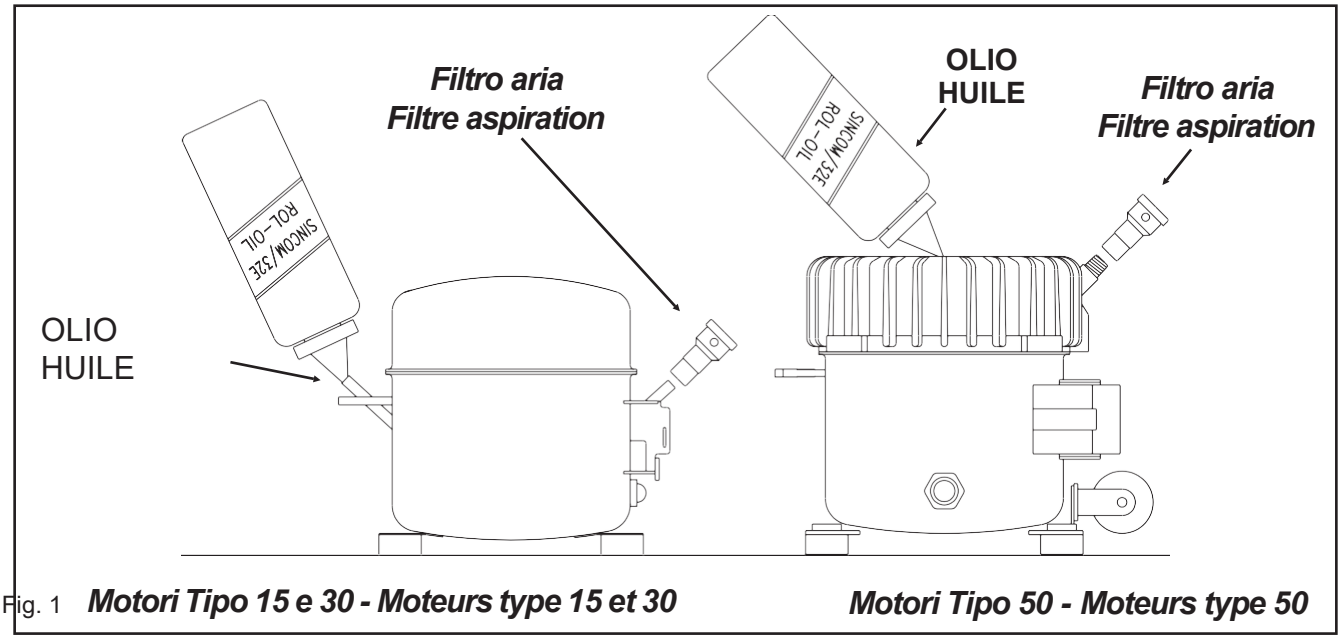

Fig. 1 ***Motori Tipo 15 e 30 - Moteurs type 15 et 30*** ***Motori Tipo 50 - Moteurs type 50***

Prematic AG, Märwilerstrasse 43, 9556 Affeltrangen www.prematic.ch Tel. 071 918 60 60, Mail: info@prematic.ch

prematic DRUCKLUFTTECHNIK

NOTA PER I MOTORI 15 E 30

NON ESEGUIRE LA CARICA DELL'OLIO ATTRAVERSO IL TUBO LATERALE POSIZIONATO VICINO AI COLLEGAMENTI ELETTRICI.

NON USARE MAI OLIO DI-VERSO DA QUELLO PRE-VISTO DAL COSTRUTTO- RE PENA LA DECADENZA DI OGNI GARANZIA.

Conservare l' olio rimasto nel flacone per i futuri rabbocchi.
Inserire quindi sul tubo o nel foro il filtro di aspirazione.

Dopo l' introduzione dell' olio é indispensabi- le non capovolgere né inclinare troppo il compressore, per evitare fuoriuscite di olio.

La tensione di alimentazione deve essere quella indicata in targhetta: 230V/50Hz (115V/60Hz) e la presa del tipo 2 poli + Ter- ra.

NOTE POUR LES MOTEURS 15 ET 30

NE PAS FAIRE FONCTIONNER LA CHARGE DE L'HUILE PAR LE TUBE SITUE PRES DE LA CONNEXION ELECTRIQUE.

NE JAMAIS UTILISER DE L'HUILE DIFFÉRENTE DE CELLE RECOMMANDÉE PAR LE CONSTRUCTEUR, SOUS PEINE D'EXPIRATION DE TOUTE GARANTIE.

Conserver l'huile restant dans le flacon pour les rajouts futurs.
Remettre le filtre d'aspiration dans le tuyau (ou bien dans le trou du couvercle) par simple pres- sion.

Après cette opération il est indispensable de ne plus retourner le compresseur, ni de l'incliner ex-cessivement, afin d'éviter toute perte d'huile.

La tension d'alimentation doit être la même que celle indiquée sur la plaquette moteur: 230V/50Hz (115V/60Hz). La prise doit être du type 2 pôles + terre.

3.2 Istruzioni per l'uso

Operare sempre con il compres-sore su una superficie piana.

L' interruttore di marcia é situato sul coperchio del pressostato.

Ruotare l'interruttore in posizione "0" (Fig.2).

Inserire la spina nella presa di corrente e avviare il compressore portando l' interruttore in posizione "1".

Il ciclo di funzionamento del compressore è automatico.

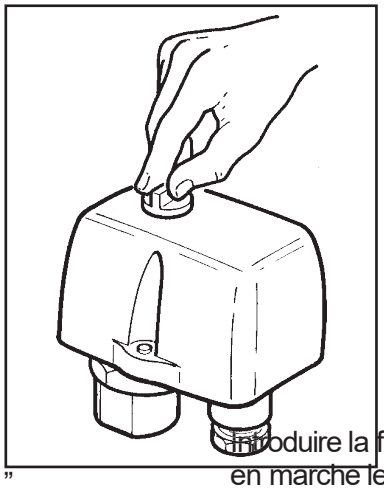

Fig.2

3.2 Instructions pour l'usage

Utiliser toujours le compresseur sur une surface plane et horizontale.

L'interrupteur de marche est le pom-meau placé sur le couvercle du pressostat.

Tourner le pommeau du pressostat jusqu'à la position "0" (Fig.2).

Introduire la fiche dans la prise de courant et mettre en marche le compresseur en tournant le pommeau du pressostat jusqu'à la position "1".

Le cycle de fonctionnement du compresseur est automatique.

Prematic AG, Märwilerstrasse 43, 9556 Affeltrangen www.prematic.ch Tel. 071 918 60 60, Mail: info@prematic.ch

Il pressostato ferma il compressore quando la pressione nel serbatoio raggiunge il valore massimo (8 bar=120psi standard), e lo fa ri-partire quando scende al valore mi-nimo (6 bar□90psi standard).

Regolare la pressione dell'aria in uscita agendo sul riduttore-filtro (Fig. 3).
La pressione è indicata sul mano-metro posto a lato del regolatore.

Le pressostat arrête le compresseur lorsque la pression dans le réservoir atteint la valeur maxi-male (8 bar□120psi standard), et le fait repartir lorsque la pression descend jusqu'à la valeur minimale
(6 bar□90psi standard).

Régler la pression de l'air en sortie en opérant sur le pommeau du réduc- teur-filtre (Fig. 3):
La pression et indique sur le mano-mètre à côté de le regolateur.

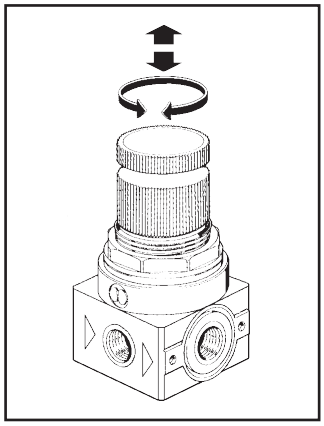

Fig. 3

Regolazione delle pressioni (fig 4) :

1. Regolazione della pressione massima (**stop**)

La pressione massima può essere regolata per mezzo delle 2 viti "A" e "B"

Girare le 2 viti "A" e "B" in senso orario per aumentare la pressione.

2. Regolazione della pressione differenziale (**partenza**).
La pressione differenziale può essere soggetta a regola- zione mediante la vite "C".

Girare la vite "C" in senso orario per ridurre la pressione differenziale.

Réglage des pressions (fig. 4)

1. Réglage de la pression maximale (**stop**)

La pression maximale peut être réglée au moyen des 2 vis " A " et " B "

Tourner les deux vis " A " et " B " dans le sens des aiguilles d'une montre pour augmenter la pression

2. Réglage de la pressiondiffé-rentiée (**départ**)
La pression différentiée peut être réglée au moyen de la vis " C ".

Tourner la vis " C " dans le sens des aiguilles d'une montre pour réduire la pressiondifférentiée.

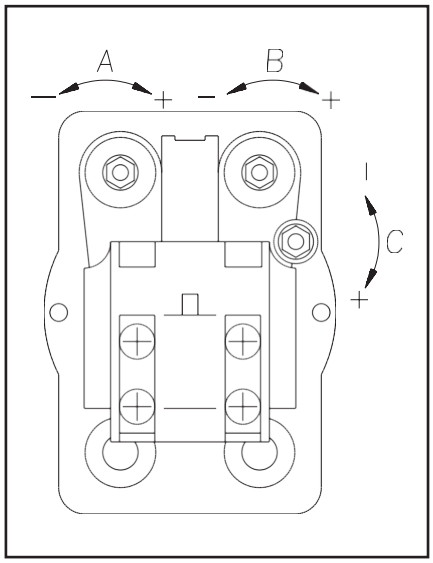

Fig.4

Attenzione

L'operazione di regolazione della pressio- ne deve essere eseguita solo da personale specializzato

Attention

L'opération de réglage de la pression doit être effectuée seuelement par le personnel spécialisé.

Prematic AG, Märwilerstrasse 43, 9556 Affeltrangen www.prematic.ch Tel. 071 918 60 60, Mail: info@prematic.ch

prematic
DRUCKLUFTSYSTEME

In caso di mancato funzionamento del pres- sostato (**sovrapressione**) interviene auto- maticamente la valvola di sicurezza, che si apre quando la pressione supera quella di massima taratura.

ATTENZIONE!
I compressori debbono essere collegati ad una presa di corrente protetta da un inter- ruttore magneto-termico adeguato.

Nelle tabelle sono riportati i valori di assorbi- mento dei vari modelli:

Motore tipo 15		Motore tipo 30		Motore tipo 50	
230 V 50 Hz	115 V 60 Hz	230 V 50 Hz	115 V 60 Hz	230 V 50 Hz	115 V 60 Hz
0,96A	1,85A	1,14A	2,73A	2,4 A	4,9 A

Le linee di alimentazione dei compressori o eventuali prolunghe devono avere la sezione dei fili proporzionata alla lunghezza.
Nelle tabelle sono riportati i valori della se- zione dei cavi per i vari modelli in funzione della lunghezza:

	Fino a 3 mt.		da 3 a 20 mt.	
	230 V 50 Hz	115 V 60 Hz	230 V 50 Hz	115 V 60 Hz
Motore tipo 15	1 mm2	1 mm2	1,5 mm2	1,5 mm2
Motore tipo 30	1 mm2	1 mm2	1,5 mm2	1,5 mm2
Motori tipo 50	1 mm2	1,5 mm2	1,5 mm2	2,5 mm2
Motori tipo 100	1,5 mm2	2,5 mm2	1,5 mm2	2,5 mm2
Motori tipo 150	1,5 mm2	2,5 mm2	2,5 mm2	2,5 mm2
Motori tipo 200	1,5 mm2	2,5 mm2	2,5 mm2	4 mm2

En cas de mauvais fonctionnement du pressos- tat **(surpression)**, la soupape de sûreté inter- vient en s'ouvrant automatiquement lorsque la pression excède la valeur de la pression maxi- male de tarage.

ATTENTION!
Les compresseurs doivent être branchés à une prise de courant protégée par un inter- rupteur magnéto-thermique approprié.

Les valeurs d'absorbtion des différents modèles de compresseur sont indiquées dans le tableaux ci- dessous :

Moteur type 15		Moteur type 30		Moteur type 50	
230 V 50 Hz	115 V 60 Hz	230 V 50 Hz	115 V 60 Hz	230 V 50 Hz	115 V 60 Hz
0,96A	1,85A	1,14A	2,73A	2,4 A	4,9 A

Les lignes d'alimentation des compresseurs ou les éventuelles rallonges doivent être équipées de fils ayant une section proportionnelle à leur longueur.
Les valeurs des sections des câbles convena- bles aux différents modèles de compresseur sont indiquées dans les tableaux ci-dessous:

	Jusqu'à 3 mt.		De 3 à 20 mt.	
	230 V 50 Hz	115 V 60 Hz	230 V 50 Hz	115 V 60 Hz
Moteur typ 15	1 mm2	1 mm2	1,5 mm2	1,5 mm2
Moteur typ 30	1 mm2	1 mm2	1,5 mm2	1,5 mm2
Moteur typ 50	1 mm2	1,5 mm2	1,5 mm2	2,5 mm2
Moteur typ 100	1,5 mm2	2,5 mm2	1,5 mm2	2,5 mm2
Moteur typ 150	1,5 mm2	2,5 mm2	2,5 mm2	2,5 mm2
Moteur typ 200	1,5 mm2	2,5 mm2	2,5 mm2	4 mm2

Prematic AG, Märwilerstrasse 43, 9556 Affeltrangen www.prematic.ch Tel. 071 918 60 60, Mail: info@prematic.ch

prematic DRUCKLUFT-TECHNIK

3.3 Limiti per l' uso a funzionamento continuo

- La curva 1 (fig.5) indica i tempi di funzionamento continuo, alle varie pressioni, prima che il relé termico del motore arresti il compressore (Temperatura del motore 115° C. circa). Questi tempi sono calcolati parten- do da una temperatura di 20° C al momen- to dell' avviamento. Esempio:
  6 bar = 116 minuti.

- La curva 2 indica la proporzione tra i tempi di utilizzo e i tempi di fermata. Esempio: a 4 bar il tempo di funzionamento é del 76%, corrispondente a 46 minuti di utilizzo e 14 mi- nuti di pausa in un' ora.

Le curve rappresentano valori medi a 230V/50Hz e con temperatura ambiente di 20° C.

3.3 Limites d'usage en fonctionnement continu

- La courbe 1 indique les temps de fonctionnement continu, à des pressions vari- ables, avant que le relais thermique de protec- tion du moteur ne débranche le compresseur (température du moteur 115°C environ). Ces temps sont calculés à partir du moment du démmarrage avec une température moteurde 20°C. Exemple: 6 bar = 116 minutes.

- La courbe 2 indique la proportion entre le temps d'utilisation et le temps d'arrêt. Exemple: à 4 bar le temps de fonctionnement conseillé est de 76%, correspondant à une utilisa- tion de 46 minutes pour 14 minutes d'arrêt par heure.

Les courbes représentent des valeurs moyennes à 230V/50Hz, avec une tem- pérature ambiante de 20°C.

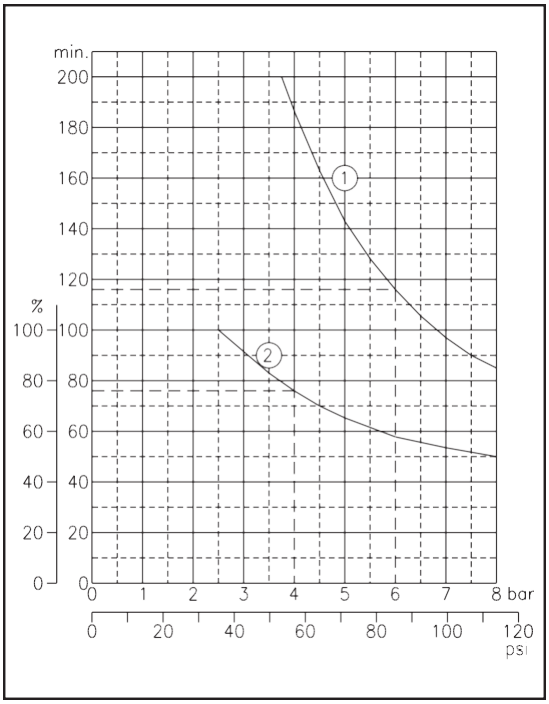

Fig.5

Prematic AG, Märwilerstrasse 43, 9556 Affeltrangen www.prematic.ch Tel. 071 918 60 60, Mail: info@prematic.ch

3.4 Tempi di riempimento

3.4 Temps de remplissage

Tempi di riempimento del serbatoio da 0 a pressione max.(in secondi) Temps de remplissage réservoir de 0 à la pression maximale (en secondes)								
Volt/Hz	Compressori modello: - Compresseurs modèle:							
	15 A	15 D	15 TC	15 TDC	15 EXPORT A	30/4	30 HA	30 D
230/50	38	100	88	88	25	94	94	94
115/60	32	85	73	73	20	78	78	78
	30 TC	30 TDC	30/6	30/12	50 D	50 TC	50 TDC	50/9
230/50	82	82	140	140	70	40	40	105
115/60	68	68	115	115	58	33	33	87
	50/12	50/15	50/24	50 S	100/24	100/50	150/50	200/100
230/50	70	175	280	115	160	330	210	350
115/60	58	145	232	96	135	274	174	300
Temperatura Test 20°C						Température Test 20°C		

3.5 Controllo del tempo di riempimento

Controllare il compressore come segue:
1. Vuotare il serbatoio dall'aria compressa.
2. Chiudere l'uscita del compressore sul serbatoio e controllare che il rubinetto di drenaggio sia chiuso.
3. Far partire il compressore e controllare il tempo che trascorre tra l'accensione e lo spegnimento automatico.
4. Verificare che non ci siano perdite sulle connessioni.
5. Verificare la p.max=8 bar/120 Psi

3.5 Contrôle du temps de remplissage

Contrôler le compresseur selon les instructions suivantes :
1. Vider le réservoir de l'air comprimé
2. Fermer la sortie du compresseur sur le réser- voir et contrôler que le robinet de drénage est fermé
3. Faire partir le compresseur et contrôler le temps qui passe entre le démarrage et l'arrêt au- tomatique
4. Vérifier qu'il n'y a pas de fuites aux raccords
5. Vérifier la pression maxinale = 8bars/120Psi

Prematic AG, Märwilerstrasse 43, 9556 Affeltrangen www.prematic.ch Tel. 071 918 60 60, Mail: info@prematic.ch

prematic DRUCKLUFT-TECHNIK

4 Manutenzione

4.1 Manutenzione periodica

ATTENZIONE!

Tutte le operazioni che seguono debbono essere eseguite esclusivamente da personale specializzato.

4 Entretien

4.1 Entretien périodique

ATTENTION

Toutes les opérations décrites ci-dessous doivent être effectuées exclusivement par le personnel spécialisé

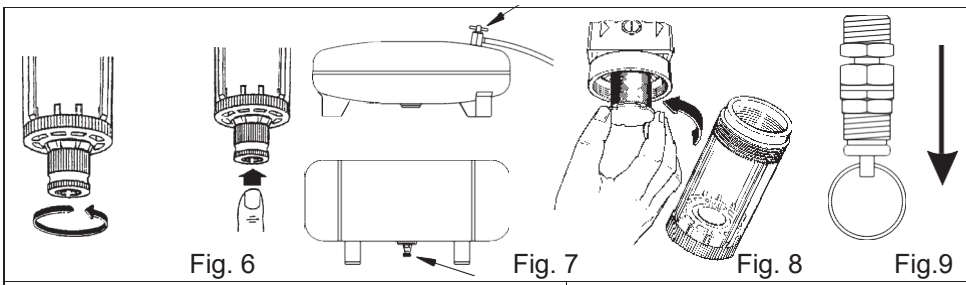

		una volta alla settimana une fois par semaine	una volta al mese une fois par mois	una volta all'anno une fois par an
Controllare, il livello dell' olio. A motore fermo il corretto livello, visibile attraverso l'apposita spia, deve corrispondere a quello indicato sulla targhetta	Contrôler le niveau d'huile une fois par semaine. Lorsque le moteur est à l'arrêt, le niveau d'huile visible à travers le voyant à cupole doit correspondre à celui indiqué sur la plaquette.	*		
Scaricare l'acqua accumulata nel riduttore/filtro uscita aria procedendo come in fig.6 : (operazione da eseguire con il serbatoio in pressione)	Evacuer l'eau qui s'accumule dans le réducteur filtre sortie de l'air en procédant comme décrit fig. 6 (l'opération doit s'effectuer avec le réservoir sous pression)	*		
Scaricare l' acqua di condensa che si forma nel serbatoio dell' aria. Per fare questo occorre mettere in pressione il serbatoio, portare il compressore in un luogo dove l' uscita dell' acqua non danneggi il pavimento, e aprire l' apposito rubinetto (Fig. 7).	Évacuer l'eau de condensation qui s'est déposée dans le réservoir d'air. Pour ce faire, mettre le compresseur en pression, emmener l'appareil dans un endroit où l'air ne puisse endommager le sol en sortant et dévisser le robinet de purge situé à la base du réservoir (Fig. 7).	*		
Controllare l'efficienza del compressore: eventuale allentamento di raccordi, usura dei tubi di pressione, serraggio delle viti, efficenza della parte elettrica, etc.	Contrôler le bon fonctionnement du compresseur: un éventuel desserrement des raccords, l'usure des tuyaux de pression, le serrage des vis, le bon fonctionnement de la partie électrique, etc.		*	
Controllare il filtro di aspirazione aria. Nel caso fosse intasato sostituirlo.	Contrôler le filtre d'aspiration d'air. Remplacer le filtre lorsqu'il est bouché.		**Ogni 3 mesi** **Tous les trois mois**	
Pulire il compressore con un panno morbido. La polvere e la sporcizia impediscono il raffreddamento	Nettoyer le compresseur avec un chiffon doux. La poussière et la saleté empêchent le refroidissement.		*	
Smontare e pulire soffiando con aria compressa la cartuccia coalescente contenuta nel filtro (Fig. 8). Questa opera-zione deve essere eseguita con il serbatoio completamente scarico da pressione.	Démonter et nettoyer la cartouche à coaléscence contenue dans le filtre (Fig. 8) en soufflant avec de l'air comprimé. Cette opération doit être effectuée lorsque le réservoir est complètement sans pression.		**Ogni 6 mesi** **Tous les six mois**	
Controllare il riduttore/filtro ed i suoi elementi per l'ottimizzazione dell'efficienza	Contrôler le réducteur filtre et ses composants pour l'optimisation			*
Controllare la valvola di sicurezza (fig.9) tirando dolcemente l'anello con pressione nel serbatoio.	Contrôler la soupape de sécurité (fig 9) en tirant doucement l'anneau à pression du réservoir			*
Sostituzione totale dell'olio	Remplacement total de l'huile			*

Prematic AG, Märwilerstrasse 43, 9556 Affeltrangen www.prematic.ch Tel. 071 918 60 60, Mail: info@prematic.ch

4.2 Cambio olio

Procedere come segue fig.10:
1. Smontare il gruppo motore dal serbatoio se necessario.
2. Togliere il coperchio alettato allentando le 4 viti.
3. Inclinare il gruppo motore (**non capovolgerlo**) mantenere il blocco interno al suo po- sto con una mano.
4. Vuotare tutto l'olio.

4.2 Remplacement de l'huile

Procéder comme indiqué en Fig.10
1. Démonter le groupe moteur du réservoir si né- cessaire
2. Retirer le couvercle à ailettes en dévissant les 4 vis
3. Incliner le groupe moteur **(sans le retourner)** en maintenant le bloc interne à sa place avec une main
4. Vider toute l'huile

Nota ! L'olio usato deve esse- re riciclato in accordo alle norme ambientali in vigore

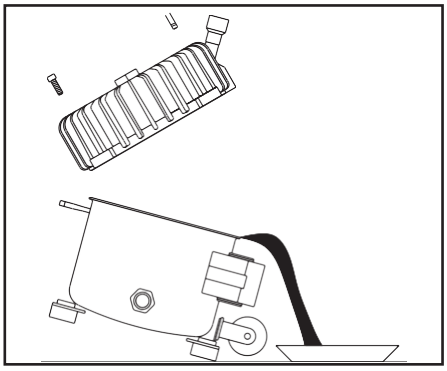

Fig.10

Note ! l'huile usagée doit être recyclée en accord avec les normes en viguer.

5. Controllare l'O-ring del coperchio alettato.
6. Riposizionare il coperchio alettato e con- trollare durante le operazioni che l'O-ring sia posizionato correttamente per assicurare una chiusura a tenuta al 100% tra la cassa ed il coperchio .
7. Avvitare le 4 viti del coperchio alettato.
8. Montare il gruppo motore sul serbatoio.

5. Contrôler le joint du couvercle à ailettes
6. Replacer le couverckle et contrôler pendant cette opération que le joint torrique soit position- né correctement pour assurer une fermeture hermétique à 100 % entre le caisson et le cou- vercle
7. Visser les 4 vis du couvercle
8. Monter le groupe moteur sur le réservoir

IMPORTANTE !
Usare sempre l'olio "ROLOIL - SIN- COM/32E " in quanto ogni altro tipo di olio può causare seri danni meccanici al com- pressore.
Di conseguenza la garanzia si applica solo se si utilizza l' olio sopra indicato.

IMPORTANT
Utiliser toujours de l'huile " ROLOIL-SINCOM/32E car d'autres types d'huile pourraient causer de sérieux dômma- ges mécaniques au compresseur.
Par conséquent, la garantie ne s'applique que si l'huile utilisée est du type cité ci-des- sus.

Prematic AG, Märwilerstrasse 43, 9556 Affeltrangen www.prematic.ch Tel. 071 918 60 60, Mail: info@prematic.ch

prematic DRUCKLUFT-TECHNIK

5 Inconvenienti e rimedi

ATTENZIONE

- Prima di qualsiasi intervento sul compressore, disinserire la spina dalla presa di corrente.
- Prima di smontare qualsiasi parte del compressore che sia in pressione, svuotare completamente il serbatoio dell' aria.
- Le seguenti operazioni devono essere eseguite esclusivamente da personale specializzato.

5.1 Il compressore non parte

- a) Manca tensione. Controllare presa e fusibili.
- b) Rottura o lesioni delle connessioni elettriche. Controllare la continuità con un tester come da schema elettrico (vedere pag.8).
- c) Il serbatoio é già in pressione. Il compressore non parte fino a quando la pressione non scende al disotto del valore minimo di taratura del pressostato.
- d) La valvola di non ritorno per- de. Smontare il tubo flessibile per verificare se fuoriesce aria dalla valvola. Se ciò avviene, svitare il tappo della valvola (Fig.11 pos. 1), pulire accurata- mente il tappino in gomma (pos. 2) e la sua sede con un panno asciutto e rimontare il tutto con estrema cura . Nel caso la perdita permanga, sostituire l' inte- ra valvola.

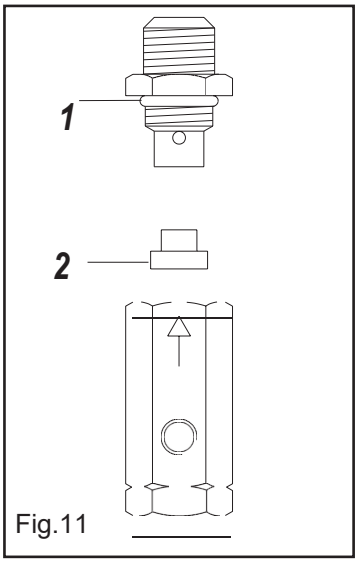

Fig.11

- e) Il relè di avviamento è difettoso . Contattare il distributore
- f) Condensatore difettoso. Sostituirlo
- g) Il relé termico ha fatto spegnere il compressore per sovratemperatura . Quando raffreddato, il compressore ripartirà automaticamente ad una temperatura idonea .

5 Inconvénients et remèdes

ATTENTION

- Débrancher la fiche de la prise de courant avant toute intervention sur le compresseur.
- Vider complètement le réservoir d'air, avant de démonter quelque composant que ce soit du système de compression du compresseur.
- Toutes les opérations décrites ci-dessous doivent être effectuées exclusivement par du personnel spécialisé.

5.1 Le compresseur ne démarre pas

- a) Il n'y a pas de courant dans le réseau électrique. Vérifier les fusibles et la prise de courant.
- b) Rupture ou dommages des connexions électriques. Contrôler la continuité à l'aide d'un tester comme d'après les schémas électriques (Voir page 8)
- c) Le réservoir est sous pression. Le compresseur ne démarre que lorsque la pression ne descend au dessous de la valeur minimale de tarage du pressostat.
- d) Perte à la valve de non-retour. Démonter le tuyau flexible et vérifier s'il y a des fuites d'air à la valve. En cas de fuites, dévisser la tête de la valve (Fig. 11 pos. 1) et nettoyer soigneusement le bouchon en caoutchouc (pos. 2) et son siège à l'aide d'un chiffon sec; puis remonter correctement le tout en faisant attention. Au cas où la fuite persiste, substituer integralèment la valve.
- e) Le relais de mise en marche est défectueux : Contacter le distributeurf) Condenser defective. Replace it.
- f) Condensateur défectueux. Le remplacer
- g) Le relais thermique a fait s'etteindre le compresseur pour surchauffe. Quand il sera refroidi, le compresseur repartira automatiquement à la bonne température

prematic DRUCKLUFTTECHNIK

5.2 Il compressore funziona ma non raggiunge la pressione massima

- a) Verificare che non esistano perdite d'aria (Vedere punto 5.6).
- b) Verificare l'efficienza del pressostato e se necessario registrarlo (Vedere pag.10 Regolazione della pressione)
- c) La valvola di non ritorno é otturata e crea una restrizione di flusso. Pulire o sostituire.

5.3 Il compressore funziona, ma la pressione nel serbatoio non aumenta (oppure aumenta troppo lentamente)

- a) Il tappo per il trasporto non é stato tolto dal tubo o dal foro di aspirazione aria.
- b) Il filtro dell' aria é ostruito. Pulirlo o sostituirlo.
- c) Verificare che non esistano perdite d' aria (Vedere punto 5.6).

5.4 Il compressore funziona ma non carica

- Il difetto può essere causato dalla rottura delle valvole o delle guarnizioni (Fig.12). Procedere immediatamente alla sostituzio- ne del particolare danneggiato.

5.2 Le compresseur fonctionne mais n'atteint pas la pression maximale

- a) Vérifier qu'il n'y ait pas de fuites d'air (Voir point 5.6).
- b) Contrôler le bon fonctionnement du pressostat et si nécessaire le régler (page 10 Réglage des pressions)
  c) La soupape de non-retour est défectueuse (ou bien bouchée) et elle provoque une restric- tion du flux d'air. Substituer la soupape.

5.3 Le compresseur démarre mais la pression dans le réservoir ne monte pas (ou bien monte trop doucement).

- a) Le bouchon de circulation n'a pas été ôté du tuyau (ou du trou) d'aspiration d'air.
- b) Le filtre à air est bouché. Nettoyer ou bien substituer le filtre.
- c) Vérifier qu'il n'y ait pas de fuites d'air (Voir point 5.6).

5.4 Le compresseur tourne mais ne charge pas.

- Le défaut peut être provoqué par la rupture des soupapes ou bien des joints (Fig.12). Procéder immédiatement à la substitution de la pièce endommagée.

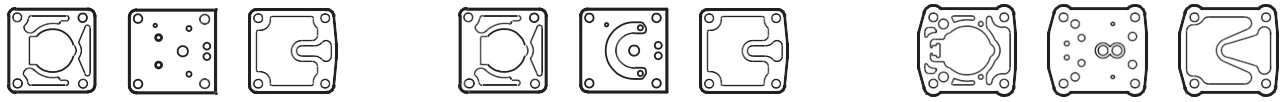

Motori tipo 15
Moteurs type 15

Motori tipo 30
Moteurs type 30

Motori tipo 50
Moteurs type 50

Fig. 12

5.5 Durante il funzionamento il compressore si ferma

- Il motore è dotato di un relè termico a riarmo automatico, che arresta il compressore quando la temperatura raggiunge valori troppo elevati. Il compressore ripartirà automaticamente dopo 15/20 min.

5.6 Perdite d'aria

- Possono essere causate dalla cattiva tenu- ta di qualche connessione. Controllare tutti i raccordi bagnandoli con acqua saponata.

5.5 Le compresseur s'arrete pendant le fonctionnement

- Le moteur est équipé d'un relais thermique de protection à réarmement automatique qui arrête le compresseur lorsque la température atteint des valeurs trop élevées. Le compresseur repart ensuite automatiquement après 15/20 minutes.

5.6 Pertes d'air

- Elles peuvent être provoquées par une mauvaise étaincheté de quelque raccord. Contrôler tous les raccords en les mouillant avec de l'eau savonneuse.

Prematic AG, Märwilerstrasse 43, 9556 Affeltrangen www.prematic.ch Tel. 071 918 60 60, Mail: info@prematic.ch

prematic DRUCKLUFT-TECHNIK

5.7 Perdita dalla valvola posta sotto al pressostato

- a) Valvola danneggiata, da sostituire.
- b) Il difetto può essere causato da una imperfetta tenuta della valvola di non ritorno (Vedere punto **5.1d**).

5.8 Il compressore parte nonostante non venga utilizzata aria

- Perdite d' aria (Vedere punto 5.6).

5.9 Il compressore parte e si arresta con una frequenza maggiore del solito

- a) Grossa quantità di condensa nel serbatoio. Scaricare condensa.
- b) Perdite d' aria (Vedere punto 5.6).

5.10 Il compressore non parte quando la pressione scende sotto il valore minimo e/o non si arresta quando raggiunge la pressione massima

- Il pressostato é difettoso.
  Sostituire.

5.11 Il compressore si surriscalda e consuma molto olio

- a) Controllare il livello dell' olio.
- b) Nel compressore é stato messo olio sbagliato. Usare solamente l' olio consigliato dal costruttore.
- c) Perdite d' aria (Vedere punto 5.6).
- d) Filtro dell' aria ostruito. Pulirlo o sostituirlo.
- e) Temperatura dell' aria ambiente troppo alta. Non installare mai il compressore all' interno di un mobile, se non adeguatamen- te ventilato.
- f) Il compressore é sovraccaricato. Assicuratevi che sia un modello adeguato alle vostre necessità.

5.7 Pertes a la soupape située sous le pressostat

- La soupape est endommagée, la remplacer.
- Le défaut peut être provoqué par une mauvaise étancheité de la soupape de non-re- tour (Voir point **5.1d**).

5.8 The compressor starts when no air is being tapped

- Air leak (See point 5.6).

5.9 Le compresseur démarre et s'arrete plus fréquemment que d'habitude

- a) Dans le réservoir il y a une grande quantité de condensat. Purger le réservoir en laissant couler le condensat.
- b) Fuites d'air (Voir point 5.6).

5.10 Le compresseur ne démarre pas lorsque la pression descend au dessous de la valeur minimale et/ou ne s'arrete pas lorsque la pression maximale est atteinte

- Le pressostat est défectueux.
  Remplacer le pressostat.

5.11 Le compresseur chauffe trop et utilise beaucoup d'huile

- a) Le niveau d'huile est trop haut
- b) L'huile utilisée dans le compresseur est incorrecte. Employer exclusivement l'huile conseillée par le constructeur.
- c) Fuites d'air (Voir point 5.6).
- d) Le filtre à air est obstrué. Nettoyer ou bien remplacer le filtre.
- e) La température de l'air ambiant est trop élevée. Ne jamais installer le compresseur à l'intérieur d'une armoire, à moins qu'il n'y ait une aération convenable.
- f) Le compresseur est surchargé. S'assurer que le modèle de compresseur employé soit convenable aux travaux à accomplir

Prematic AG, Märwilerstrasse 43, 9556 Affeltrangen www.prematic.ch Tel. 071 918 60 60, Mail: info@prematic.ch

prematic DRUCKLUFTTECHNIK

Informazioni particolari

6.1 Demolizione del compressore

Durante la demolizione del compressore devono essere osservate tutte le norme di sicurezza possibili al fine di evitare danni alle cose o alle persone.

Le parti metalliche potranno essere rottama- te come materiale ferroso; le parti in gom- ma, plastica o altro dovranno essere smaltite secondo le norme vigenti nel paese in cui viene demolito il compressore.

6.2 Parti di ricambio

La sostituzione di parti difettose deve essere eseguita esclusivamente da personale spe- cializzato, rispettando tutte le norme di sicu- rezza possibili al fine di evitare danni alle cose o alle persone.

6.21 Procedura per l'ordinazione delle parti di ricambio

Per ordinare parti di ricambio occorre:

- indicare il numero di matricola del com- pressore e l'anno di costruzione.
- indicare il codice del pezzo richiesto rife- rendosi agli esplosi dei vari tipi di compres- sore.
- indicare la quantità richiesta.

ATTENZIONE

L'inosservanza delle norme di sicurezza può arrecare gravi danni alle persone e alle cose. Il costruttore non risponde di nessun danno a cose e persone derivato da un uso improprio o non consentito del compressore.

6.3 Garanzia

- Il compressore è garantito per una durata di 12 mesi.
- Copre unicamente la sostituzione gratuita dei pezzi riconosciuti difettosi dal costrutto- re escluse le parti elettriche e di usura.
- La manomissione ed il cattivo uso del com- pressore fanno decadere automaticamente ogni forma di garanzia.
- Le spese di trasporto e mano d'opera sono escluse dalla garanzia.

Informations particulières

6.1 Démolition du compresseur

Lors de la démolition du compresseur, tou- tes les normes de sécurité possibles doivent être respectées afin d'éviter de provoquer des dommages aux choses ou aux person- nes.

Les parties métalliques peuvent être mises à la ferraille; les parties en caoutchouc, plastique ou autre doivent être éliminées conformement aux normes en vigueur dans le pays où le compres- seur est démoli.

6.2 Pièces détachées

La substitution de pièces défectueuses doit être effectuée exclusivement par du person- nel spécialisé, en respectant toutes les nor- mes de sécurité possibles afin d'éviter des dommages aux chose ou aux personnes.

6.21 Comment commander des pieces detachees

Pour commander des pièces détachées, il faut:

- indiquer le numéro matricule du compresseur et l'année de production.
- indiquer le code de la pièce désirée, tiré des éclats qui suivent, selon le type de compresse- ur en question.
- indiquer la quantité demandée.

ATTENTION

Le non respect des normes de sécurité peut provoquer de graves lésions aux personnes et endommager les choses. Le constructeur ne répond pas des dommages provoqués aux choses ou aux personnes à la suite d'un usage impropre ou non permis du compresseur.

6.3 Garantie

- Le compresseur est garanti pour une période de douze mois.
- La garantie concerne uniquement le remplacement gratuit des pièces reconnues défectueuses par le constructeur. Les parties électriques et celles sujettes à usure sont excluses de la garantie.
- L'altération et la mauvaise utilisation du compresseur font déchoir automatiquement toute sorte de garantie.
- Les frais de transport et de main d'oeuvre sont exclus de la garantie.

Prematic AG, Märwilerstrasse 43, 9556 Affeltrangen www.prematic.ch Tel. 071 918 60 60, Mail: info@prematic.ch